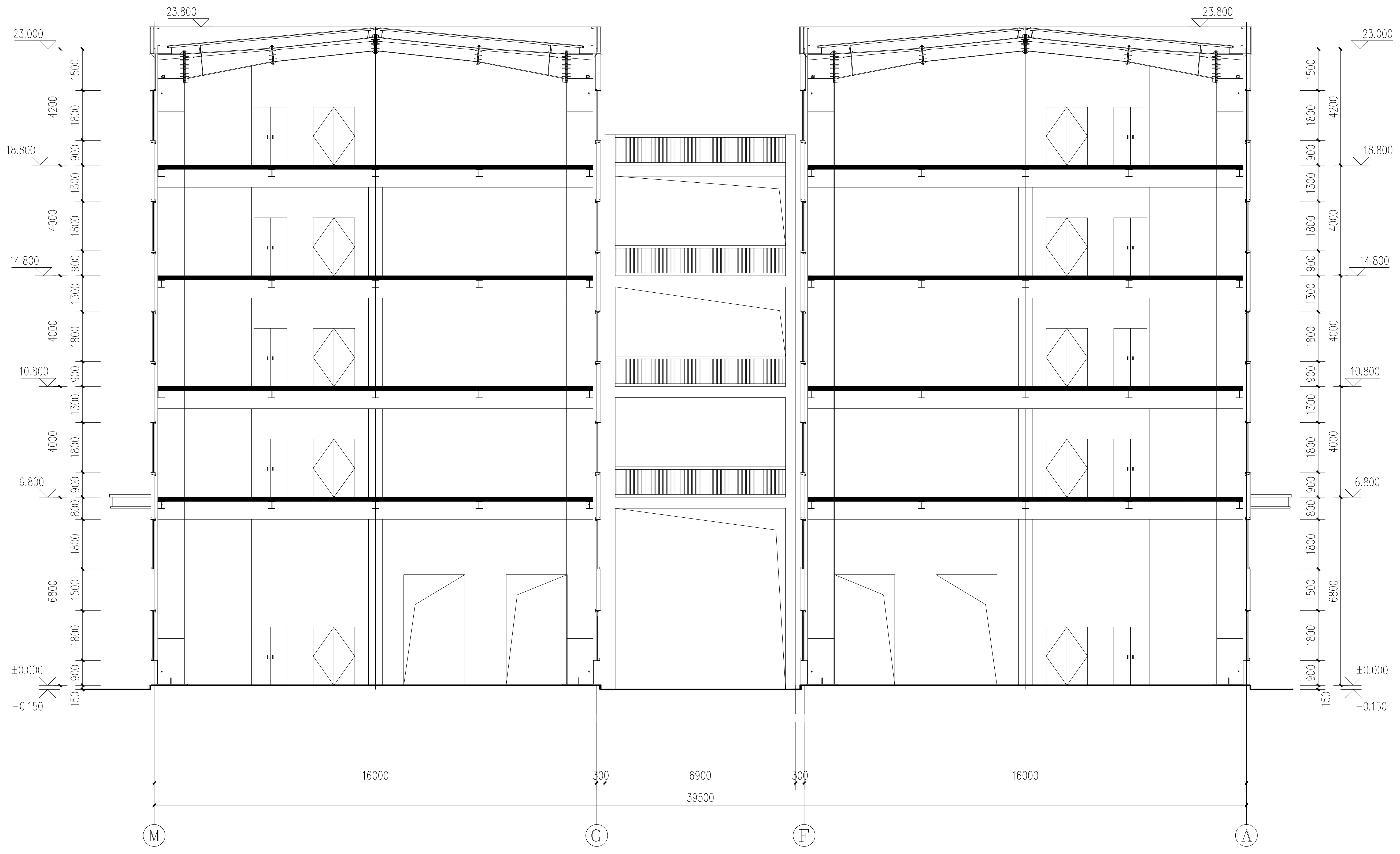
23.800
23.000
18.800
14.800
10.800
6.800
±0.000
-0.150
1500
4200
1800
900
1300
4000
6800
150
16000
300
6900
39500
M
G
F
A

1-1剖面图1:100

梁柱做法详见结施图

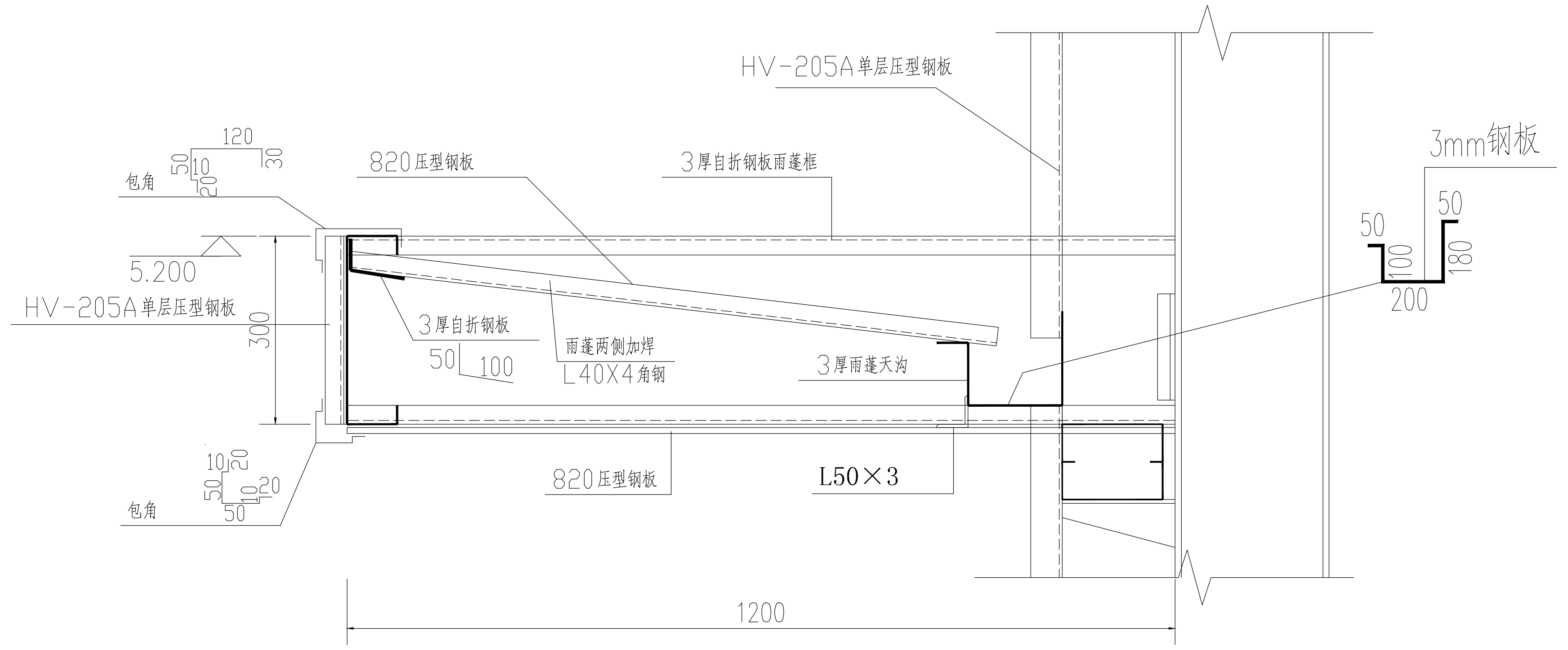
HV-205A单层压型钢板
820压型钢板
3厚自折钢板雨蓬框
3mm钢板
包角
120
50
10
20
30
5.200
HV-205A单层压型钢板
300
3厚自折钢板
50
100
雨蓬两侧加焊
L40X4角钢
3厚雨蓬天沟
50
100
180
200
820压型钢板
L50×3
包角
1200

⑤ 雨棚大样 1:20

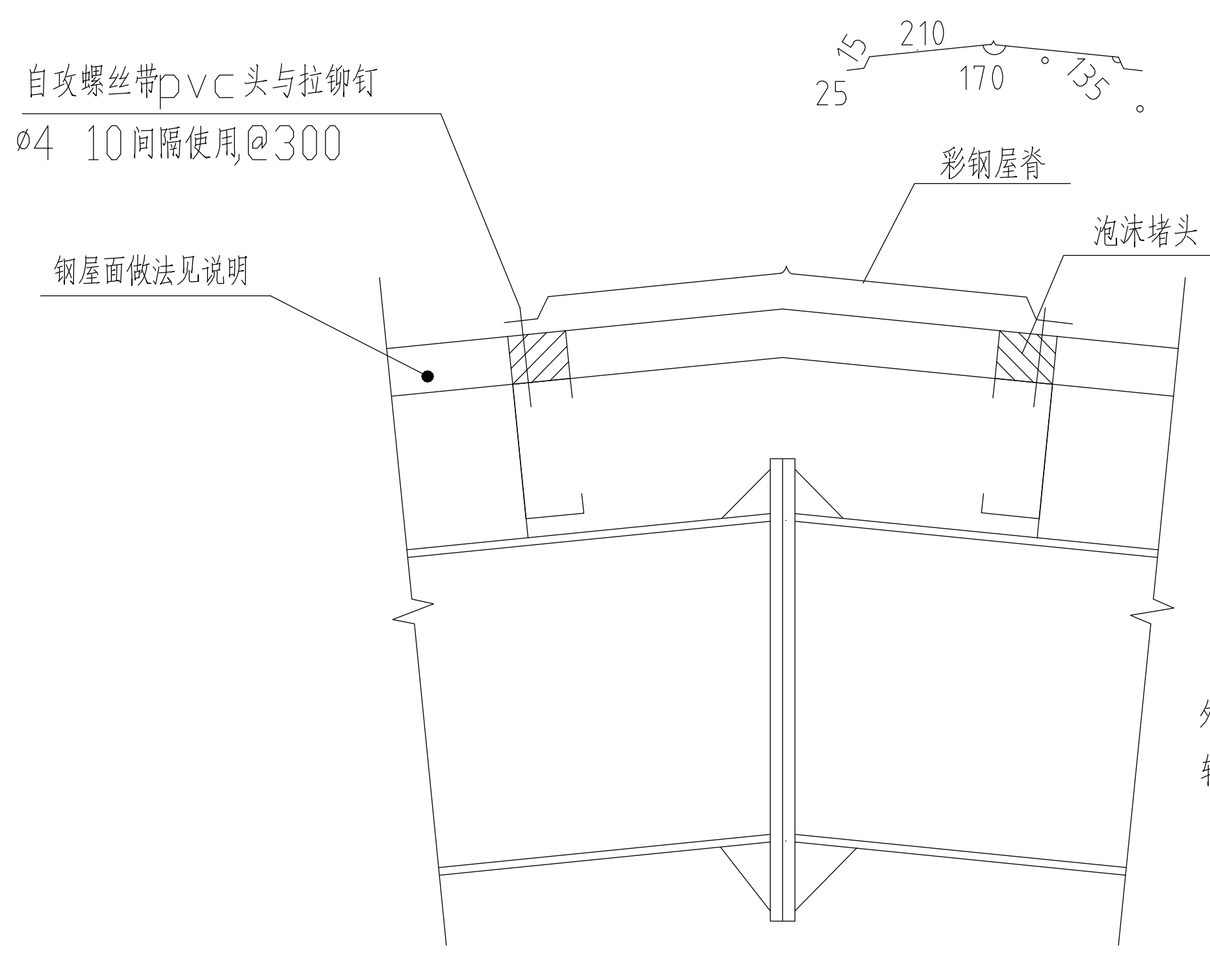
自攻螺丝带pvc头与拉铆钉
ø4 10间隔使用@300
钢屋面做法见说明
210
25
170
135
25
彩钢屋脊
泡沫堵头

⑥ 屋脊大样 1:20

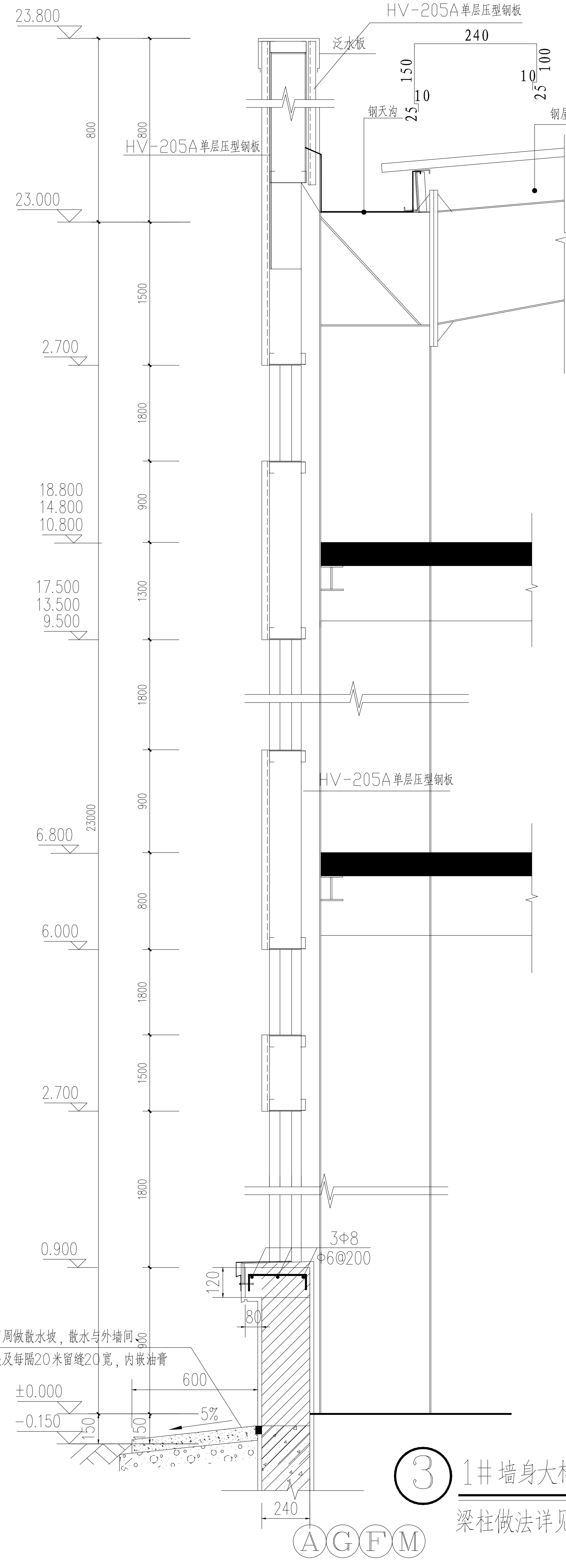
HV-205A单层压型钢板
23.800
泛水板
240
150
25
10
10
100
25
钢天沟
钢屋面做法见说明
HV-205A单层压型钢板
23.000
2.700
18.800
14.800
10.800
17.500
13.500
9.500
6.800
6.000
2.700
0.900
HV-205A单层压型钢板
800
1500
1800
900
1300
23000
3Φ8
Φ6@200
120
80
外墙四周做散水坡，散水与外墙间，
转交处及每隔20米留缝20宽，内嵌油膏
600
5%
±0.000
-0.150
150
240
A
G
F
M

③ 1#墙身大样 1:20

梁柱做法详见结施图

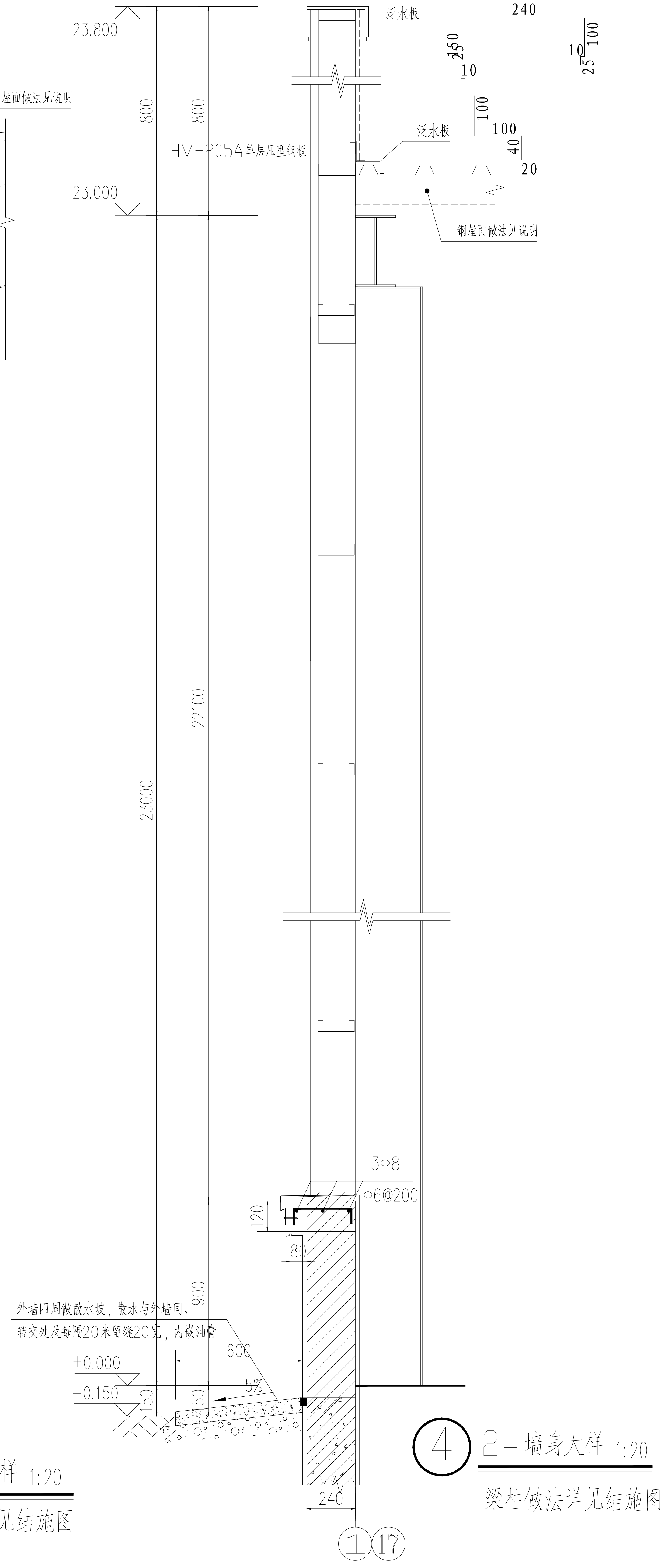
23.800
泛水板
240
250
10
10
100
25
泛水板
100
100
40
20
HV-205A单层压型钢板
23.000
钢屋面做法见说明
800
22100
23000
3Φ8
Φ6@200
120
80
900
外墙四周做散水坡，散水与外墙间，
转交处及每隔20米留缝20宽，内嵌油膏
600
5%
±0.000
-0.150
240
1
17

④ 2#墙身大样 1:20

梁柱做法详见结施图

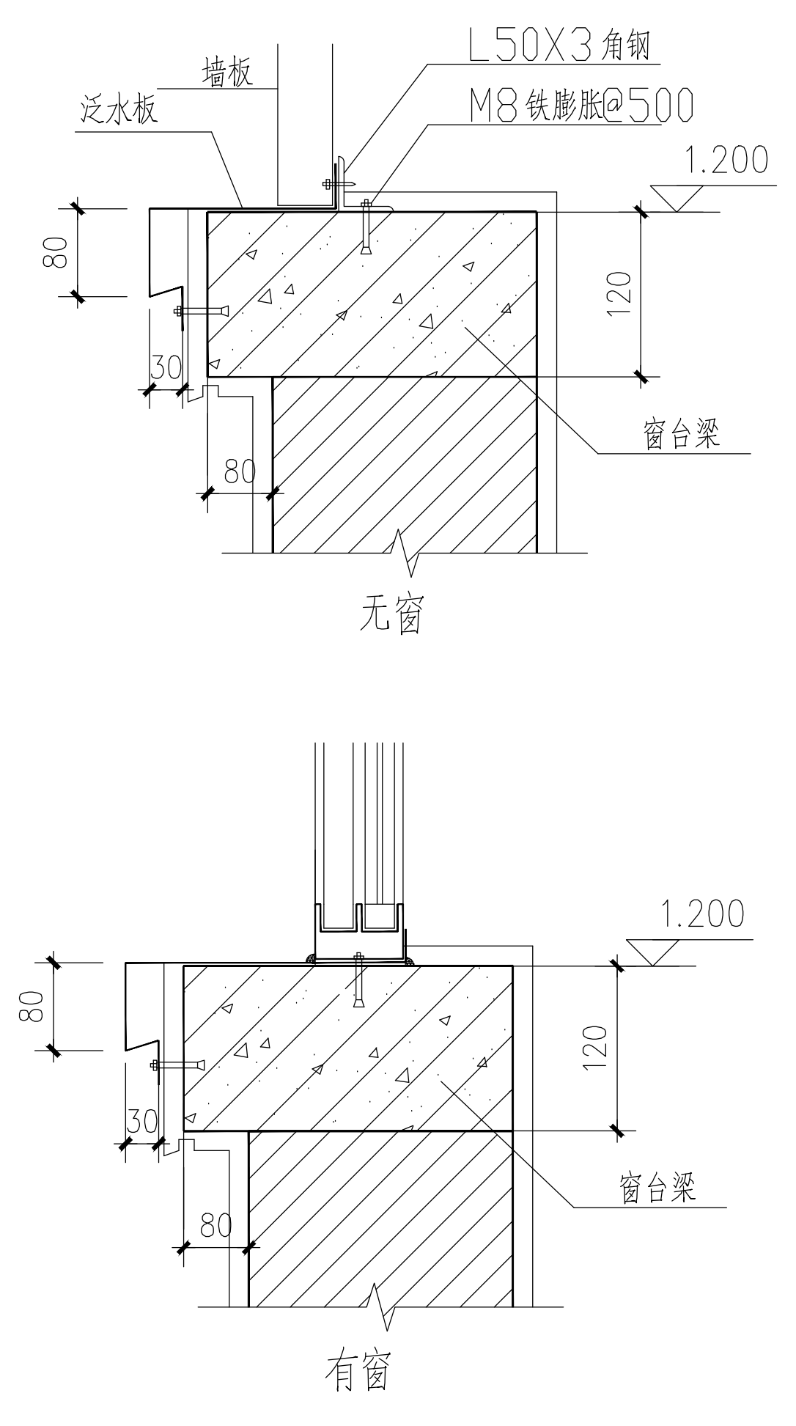
墙板
L50X3角钢
泛水板
M8铁膨胀@500
1.200
80
30
120
80
窗台梁
无窗
1.200
80
30
120
80
窗台梁
有窗

砖墙处详图

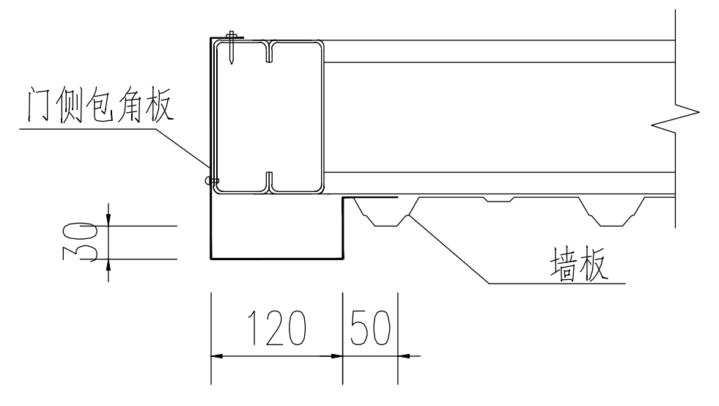
门侧包角板
30
墙板
120
50

门侧包角板

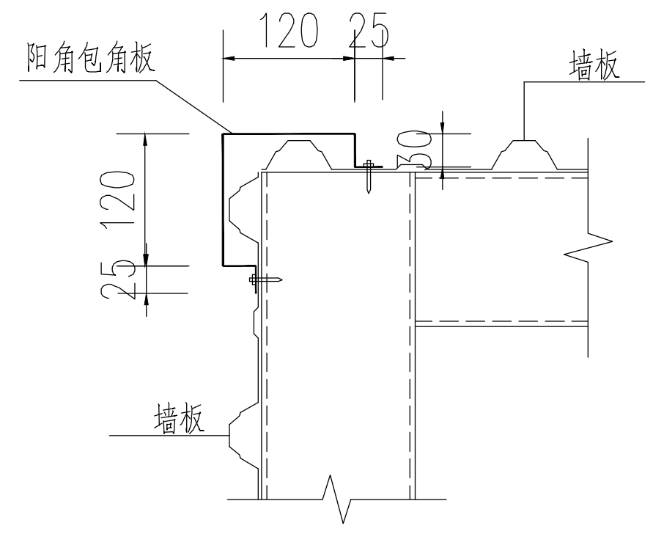
阳角包角板
120
25
墙板
25
120
墙板

阳角包角板

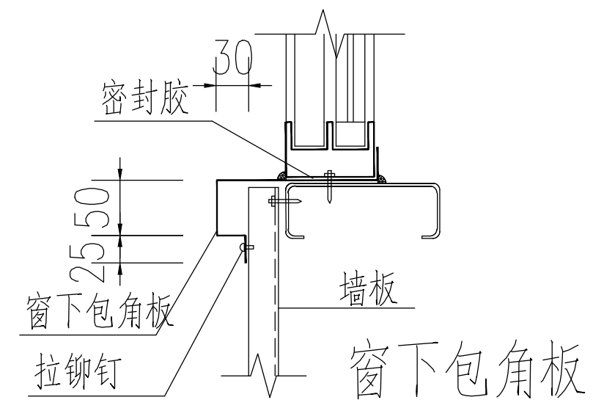
30
密封胶
25
50
墙板
窗下包角板
拉铆钉

窗下包角板

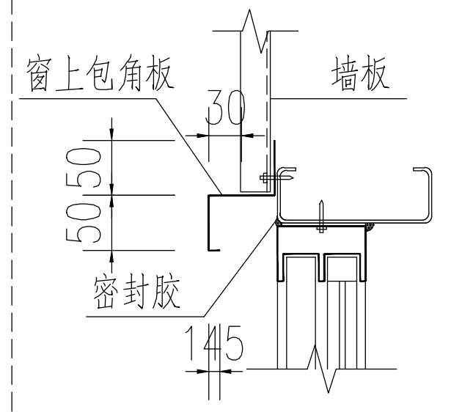
窗上包角板
30
50
50
密封胶
145

窗上包角板

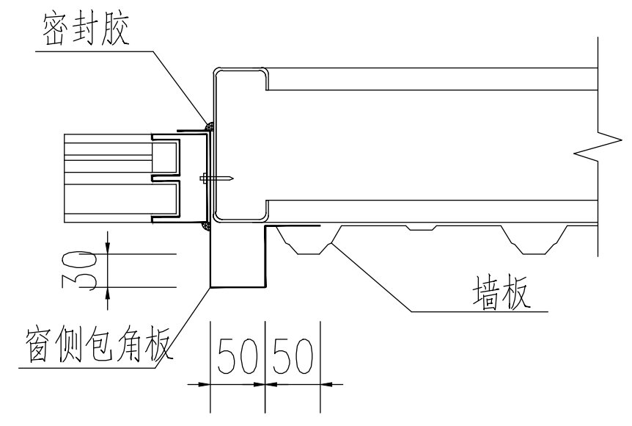
墙板
密封胶
30
窗侧包角板
50
50
墙板

窗侧包角板

本图版权属浙江务成建筑设计有限公司所有，除本工程外对本图的任何其他用途或复制，必须获得本院的书面许可
THE COPYRIGHT BELONGS TO THE ZHEJIANG WORKS INTO THE ARCHITECTURAL DESIGN LIMITED, IN ADDTION TO THE PROJECT ON THE GRAPH OF ANY OTHER USE OR COPY, MUST OBTAIN THE WRITTEN PERMISSION

WUCHENG

浙江务成建筑设计有限公司
Zhejiang wucheng
Architectural Design CO.LTD

设计证书编号（乙级）A233012272

修改记录
modify record

备 注
remarks

建设单位
Client

奔宝（磐安）工贸有限公司

工程名称
Project Name

奔宝（磐安）工贸有限公司年产2亿支高端钢笔套项目-1#厂房

工程编号 Project No.	2022-001	日 期 Date	2022.01

职 责 Responsibility	姓 名 Name	签 字 Signature
审 定 Approved by	方新明	方新明
审 核 Reviewed by	童寿炳	童寿炳
专业负责人 Professional in charge	吴 琛	吴琛
项目负责人 Project Principal	吴 琛	
校 对 Checked by	戴 超	戴超
设 计 Designed by	戴丽娜	

图纸名称
Sheet Title

1-1剖面图、节点详图

专 业 Discipline	建筑	阶 段 Stage	施工图
图 号 Sheet No.	建施-11	版 次 Rev.	A
项目联系人电话 Contact phone	13185158535		

发图人签章
STAMP 1

出图签章
STAMP 2

执业签章
STAMP 3

本图须加盖出图签章，否则一律无效
Invalid Unless Stamped