浙江宏海日用品有限公司

年产100万套压铸锅生产线技改项目

1#厂房

建筑施工图

浙江恒欣设计集团
Zhejiang Hengxin Design Group

建筑行业(建筑工程)甲级 A233000514
市政行业专业乙级 A233000514
风景园林设计专项乙级 A233000514
岩土工程(勘察)甲级 B233000514
岩土工程(设计)乙级 B233000514
城乡规划编制 乙[浙]城规编142080

浙江恒欣设计集团股份有限公司
图 纸 目 录

第 1 页 共 1 页

建设单位	浙江宏海日用品有限公司	工程编号	550JZ21-166
工程名称	浙江宏海日用品有限公司年产100万套压铸锅生产线技改项目	子 项	1#厂房

序号	图 号	图 纸 名 称	图 幅	出图版次	备 注
1	建施-00	图纸目录	A2	1	
2	建施-01	建筑设计说明一	A2	1	
3	建施-02	建筑设计说明二	A2	1	
4	建施-03	一层平面图	A1	1	
5	建施-04	夹层平面图	A1	1	
6	建施-05	二层平面图	A1	1	
7	建施-06	三~四层平面图	A1	1	
8	建施-07	五层平面图	A1	1	
9	建施-08	屋面层平面图	A1	1	
10	建施-09	立面图一	A1	1	
11	建施-10	立面图二、剖面图	A1	1	
12	建施-11	楼梯详图一	A1	1	
13	建施-12	楼梯详图二	A1	1	
14	建施-13	楼梯详图三	A1	1	
15	建施-14	电梯详图	A1	1	
16	建施-15	门窗表、门窗详图、节点详图、卫生间详图	A1	1	
17					
18					
19					
20					
21					
22					
23					
24					
25					

专 业	建筑	项目负责人	焦舟阳
设计阶段	施工图	专业负责人	焦舟阳
编制日期	2021.11	编 制 人	张煜

未盖出图专用章无效

会签栏	专 业	签 名	日期
	建 筑		
	结 构		
	给排水		
	电 气		
	暖 通		

备 注 栏

设计单位

浙江恒欣设计集团
Zhejiang Hengxin Design Group

建筑行业(建筑工程)甲级 A233000514
市政行业专业乙级 A233000514
风景园林设计专项乙级 A233000514
岩土工程(勘察)甲级 B233000514
岩土工程(设计)乙级 B233000514
城乡规划编制 乙[浙]城规编142080

浙江恒欣设计集团
股份有限公司
ZHEJIANG HENGXIN DESIGN GROUP CO.,LTD.
嘉兴市南湖区金港路35号(亚大路交叉口)恒欣大厦8楼
THE 8TH FLOOR HENGXIN MANSION35 JINGANG RD. JIAXING ZHEJIANG
网址:WWW.SQHX.COM
全国投诉统一号码:400-9006561
区域服务电话:0579-82881336

建设单位
浙江宏海日用品有限公司

工程名称
浙江宏海日用品有限公司年产100万套压铸锅生产线技改项目

子项
1#厂房

工程编号	550JZ21-166		
出图日期	2021.11		
	签 名		日 期
审 定	邱凌燕		
审 核	裘晓忠		
校 对	舒畅		
项目负责人	焦舟阳		
专业负责人	焦舟阳		
设 计	张煜		
绘 图	张煜		
图 名			
图 号	建施-00	版次	1

执业专用章(按规定加盖)

未盖出图专用章无效

建筑设计说明一

一、设计依据：

1. 有关批准文件及相关资料：
   - （1）建设工程设计合同
   - （2）建设用地规划红线以及规划设计条件
   - （3）企业投资项目备案通知书
   - （4）甲方认可规划建筑设计方案
2. 本工程设计所遵循的主要国家及地方规范、规程和标准：

《民用建筑设计统一标准》GB50352-2019 《建筑地面工程防滑技术规程》JGJ/T33-2014
《建筑设计防火规范》GB50016-2014(2018年版)《工业企业总平面设计规范》GB50187-2012
《屋面工程技术规范》GB50345-2012 《建筑抗震设计规范》GB 50011-2010（2016年版）
《房屋建筑制图统一标准》GB/T50001-2017 《建筑地面设计规范》 GB50037-2013
《铝合金门窗工程技术规范》JGJ214-2020/J1071-2020
《工业建筑节能设计统一标准》GB51245-2017 《地下工程防水技术规范》GB50108-2008

二、项目概况：

项目名称：浙江宏海日用品有限公司年产100万套压铸锅生产线技改项目-1#厂房
建设单位：浙江宏海日用品有限公司
建设地点：浙江省磐安县冷水镇龙溪路888号

工程规模	建筑基底面积：1796.96m²		
	建筑面积：9459.34m²		
	高度	规划高度:23.80m	耐火等级：二级
		消防高度：23.80m	结构选型：框架
	建筑层数：地上五层		屋面防水等级：Ⅱ级
生产的火灾危险性类别：戊类			抗震设防烈度：6度
结构安全等级：二级			抗震设防类别：丙类
防雷等级：三类			设计使用年限：50年

设计范围：本设计包括总图、建筑、结构、给排水、电气、暖通等设计内容，不含室外景观设计、幕墙工程、室内二次装修设计、夜景照明等专项设计内容。

三、设计总则

1. 图中计量单位：长度单位为毫米（mm）；标高、总平面图尺寸单位为米（m）。
2. 设计标高：室内地坪±0.000相对的黄海高程由镇建设办根据周边地形确定，如有不符，另行调整。图中除注明外，各层标高为建筑完成面标高，屋面标高为结构面标高。门顶及窗洞口标高为结构留洞口标高。
3. 施工时一律根据图中标注尺寸施工，不得测量图纸的尺寸施工。施工单位在施工前须核对图中尺寸，包括与其他各专业图纸之间的核对。遇到有图纸和实际情况存在差异时，对重要问题须及时通知设计。
4. 建筑施工时，所有与工艺、结构、给排水、水暖、强弱电、空调通风、煤气动力等专业有关的预埋件、预留孔洞必须与相关专业图纸密切配合施工。
5. 本建筑物应按建筑图中注明的功能使用，未经技术鉴定或设计许可，不得改变结构的用途和使用环境
6. 施工图中所用的材料应符合有关环境保护的规定，不得使用国家明令禁止及淘汰的材料。

四、墙体工程

1. ±0.000以下墙体材料采用混凝土实心砖，水泥砂浆砌筑，±0.000以上墙体材料采用矩形孔烧结页岩多孔砖，用混合砂浆砌筑，墙体厚度详见建施图，强度等级见结施图，构造做法详见图集。
2. 墙身防潮层：在室内地坪下0.06m(或0.1m)处，设置连续水平防潮层；当防潮层标高处为钢筋混凝土梁时或为砌石构造时可不另设防潮层。室内相邻地面有高差时，应在高差处墙身侧面加设垂直防潮层。防潮层做法为20厚M20水泥砂浆内掺水泥重量5%的防水剂（禁止使用以松香皂化热聚物为主要成分的砂浆添加剂）；
3. 墙体留洞和封堵：钢筋混凝土墙上的留洞见结施和设备图。砌筑墙预留洞见建施和设备图。
   预留洞的封堵：混凝土墙留洞的封堵见结施，其他砌筑墙留洞待管道设备安装完毕后，用C20细石混凝土填实；变形缝处双墙留洞的封堵，应在双墙分别增设套管，套管与穿墙管之间嵌堵矿棉，防火墙上留洞的封堵为阻燃密实材料，墙体（除注明外）均应砌至梁或楼板底，并挤实。
   砖墙与柱连接处均应按结构构造配置拉结筋，详见结构图，遇不同墙体材料的相连处，粉刷时在找平层中应加设不小于300mm宽(每边150mm)的钢丝网。
4. 根据当地政府规定，建议采用预拌砂浆。

五、屋面工程

1. 屋面构造做法见《建筑构造统一做法表》，细部构造做法详见“屋面平面图“
2. 屋面排水采用有组织外排水，高跨屋面为无组织排水时，其低跨屋面受水冲刷的部位应加铺一层卷材，并应设40mm～50mm厚、300mm～500mm宽的C20细石混凝土保护层；高跨屋面为有组织排水时，水落管下应加设水簸箕；水簸箕采用预制混凝土，做法详见12J201-H6。
3. 基层处理剂、胶粘剂和涂料，应符合现行行业标准《建筑防水涂料有害物质限量》JC1066的有关规定。其主要性能应符合规范《屋面工程技术规范》GB50345-2012附表B B.1.3的要求。
4. 屋面四周上的金属栏杆、铁件必须相互连通导电，并与避雷针或避雷带可靠连接。
5. 设防要求：所有防水材料的四周均卷至屋面完成面或种植土面以上300mm。
6. 屋面防水层采用卷材、涂料、附加层、接缝密封材料，其主要性能及技术要求应符合规范《屋面工程技术规范》GB50345-2012的要求，见下表（屋面防水材料主要性能表及技术要求）：

屋面防水材料主要性能表及技术要求

名称	主要性能	使用部位	备注
高聚物改性沥青防水卷材（聚酯胎）	GB 50345-2012附录B表B.1.1	整体屋面	注1
高聚物改性沥青防水涂料（附加层）	GB 50345-2012附录B表B.1.4、表B.1.9	檐沟、天沟和屋面交接处、屋面平面和立面交接处，落水口、伸出屋面管道根部等部位	注2
改性石油沥青密封材料	GB 50345-2012附录B表B.1.11	混凝土面层分格接缝；高聚物改性沥青卷材收头、混凝土基层固定件周边接缝、混凝土构件间接缝	注3

注1：卷材搭接宽度不小于100mm。注2：涂膜附加层应夹铺聚酯无纺布胎体增强层材料长边搭接宽度不应小于50mm，短边搭接宽度不应小于70mm，上下层胎体增强材料的长边搭接接缝应错开，且不得小于幅度的1/3。注3：接缝处的密封材料底部应设置背衬材料，背衬材料应大于接缝宽度20%，嵌入深度应为密封材料的设计厚度。

六、门窗工程

1. 门窗玻璃的选用应遵照《建筑玻璃应用技术规程》（JGJ113-2015 ）和发改运行【2003】2116号《建筑安全玻璃管理规定》及地方主管部门的有关规定。门窗框料，玻璃厚度，隔断类型，断面系列的规格由门窗制作公司按上述规程结合本工程项目使用与性能要求计算确定（有专门注明除外）；门窗加工和安装应严格按照国家施工验收规范及有关规定规程进行并对门窗的工程质量和使用安全负责。
2. 门窗立樘：外门窗立樘详墙身节点图，内门窗立樘除图中另有注明者外，双向平开门立樘墙中，单向平开门与立樘开启方向与墙平。门垛尺寸除图中注明外均为120，有砼柱的部位可取消。
3. 门窗选料、颜色、玻璃见“门窗表“附注，门窗五金件要求按相关图集由厂家提供。
4. 防火门和公共走廊上疏散用的平开防火门应设闭门器，双扇平开防火门安装闭门器和顺序器，常开防火门须安装信号控制关闭和反馈装置。
5. 防火卷帘应安装在建筑的承重构件上，卷帘上部如不到顶，上部空间应用与墙体耐火极限相同的防火材料封闭。构造做法由专业厂家进行设计并经确认。
6. 铝合金门窗主型材的壁厚应经计算或实验确定，除压条、扣板等需要弹性装配的型材外，铝合金外窗主要受力部位基材公称壁厚不应小于1.8mm，组合窗拼樘构件不应小于2.2mm；门用主型材基材壁厚外门不应小于2.2mm。
7. 铝合金推拉门、推拉窗的扇应有防止从室外侧拆卸的装置；推拉窗用于外墙时，应设置防止窗扇向室外脱落的装置。
8. 建筑外窗物理性质指标：（1）基本风压≤0.45时，抗风压≥2级，P≥1500Pa
   （2）在±10Pa检测压力差下：气密性等级≥4，q≤2.5m/(m³•h)q≤7.5m(m³•h)²
   （3）未渗漏压力值：水密性≥2级（150Pa≤ΔP≤250P）
9. 《建筑外门窗气密、水密、抗风压性能分级及检测方法》详(GB/T7106-2008)
   《建筑外门窗保温性能分级及检测方法》详(GB/T8484-2008)，
   《建筑门窗空气声隔声性能分级及检测方法》详(GB/T8485-2008)。

七、外装修工程

1. 本工程外立面装修用材及色彩详见立面图，构造做法详见《建筑构造统一做法表》及外墙节点详图。装修所用材料应在施工前提供样板，经建设单位和设计单位认可后方可施工。
2. 挑廊、挑檐、挑窗台板、檐口、檐沟外侧下端及女儿墙压顶内侧下端等部位均应作滴水处理，滴水槽宽度和深度不宜小于 10mm 。
3. 外装修选用的各项材料其材质，规格，颜色等，应由具备相应专业资质的单位承担制作与安装，并应得到本院认可，方能实施。该单位应负责所承担部分的结构安全，满足防水、密闭、耐火等各项性能要求。

八、内装修工程

1. 内装修工程执行《建筑内部装修设计防火规范》GB50222-2017，一般装修见工程做法。
2. 楼地面构造交接处和地坪高度变化处，除图中另有注明者外均位于齐平门开启面处。
3. 凡设有地漏房间就应做防水层，图中未注明整个房间做坡者，均在地漏周围1米范围内做1%坡度坡向地漏；有水房间的楼地面应低于相邻房间50或做挡水门槛，有大量排水的应设排水沟和集水坑。
4. 内装修选用的各项材料，均由承包商提供样板，经建设单位和设计单位认可后方可施工。
5. 地面工程执行《建筑地面设计规范》GB50037-2013 的有关规程和规定。
6. 楼地面装修做法详见《建筑构造统一做法表》。
7. 防滑地面设计执行《建筑地面工程防滑技术规程》JGJ/T33-2014 的要求,详见下表。

A、室外及室内潮湿地面工程防滑性能应符合下表规定：

防滑工程部位		防滑安全程度（防滑等级）	防滑值BPN
室外地面	坡道、楼梯踏步	高（Aw）	BPN≥80
	建筑出口平台、露台、上人屋面	中高（Bw）	60≤BPN<80
	普通地面	低（Dw）	BPN<45
室内潮湿地面	卫生间等室内有明水处	中（Cw）	45≤BPN<60

注：室内有明水处，尤其在洗手间等潮湿部位应加设防滑垫。

B、室内干态地面工程性能应符合下表规定：

防滑工程部位	防滑安全程度（防滑等级）	静摩擦系数COF
(1). 踏步及防滑坡道等	高（Ad）	COF≥0.70
(2). 室内厕所等	中高（Bd）	0.6≤COF<0.7
(3). 大厅、走廊、通道、门厅、室内平面防滑地面等	中（Cd）	0.5≤COF<0.6
(4). 室内普通地面	低（Dd）	COF<0.5

8. 地面工程应在地沟、地坑、地下管线及设备基础等施工完毕后再行施工。
9. 除图纸特别注明外，凡卫生间、阳台、厨房、露台等涉水房间，楼地面完成面均比同层楼（地）面低50mm；所有地漏（或排水沟）及有关要求的房间楼地面，由墙边及门口向排水点找1%坡。所有地漏位置、数量及安装做法见给排水专业图纸。凡上述各房间的围护墙采用砖墙、砌块或装配式墙板时，均应在墙体位置（门洞除外）用C20砼浇捣同墙厚，高度为200的墙槛，并在其根部增设一道同楼板相同材质的防水附加层,并沿墙体上翻不小于300mm以防渗水。
10. 立管穿越楼板，地漏等防水构造详见详图。

九、室外工程

1. 室外台阶、坡道、散水、排水沟等工程做法详《室外工程》12J003或图中节点大样。外墙四周做600宽的散水坡，排水坡度5%，散水与外墙间、转角处及每隔15米留缝20宽，内嵌油膏。

十、建筑设备、设施工程

1. 卫生洁具，成品隔断由建设单位和设计单位商定，并应与施工配合。
2. 灯具、送回风口等影响美观器具须经建设单位与设计单位确认样品后，方可批量加工、安装。
3. 本工程设置2台货梯，载重为2吨，货梯具体选用电梯厂家由建设方根据设计资料选定，
   本施工图仅提供电梯底坑、井道、门洞及机房尺寸，其余有关井道预埋件，机房留洞等详细设计由电梯生产厂家提供施工详图。电梯井道在施工前，厂商应提供相关资料并经设计单位确认后方可开始施工。
   电梯层门的耐火极限不应低于1.00h，并应同时符合现行国家标准《电梯层门耐火试验完整性、隔热性和热通量测定法》GB/T27903规定的完整性和隔热热性要求。

十一、其他施工中注意事项

1. 本工程未考虑冬、雨季施工，如遇冬、雨季必须严格执行冬、雨季施工的有关规定。

会签栏	专业	签名	日期
	建筑		
	结构		
	给排水		
	电气		
	暖通		

备注栏

设计单位

浙江恒欣设计集团 Zhejiang Hengxin Design Group
建筑行业(建筑工程)甲级 A233000514
市政行业专业乙级 A233000514
风景园林设计专项乙级 A233000514
岩土工程（勘察）甲级 B233000514
岩土工程（设计）乙级 B233000514
城乡规划编制 乙[浙]城规编142080

浙江恒欣设计集团股份有限公司
ZHEJIANG HENGXIN DESIGN GROUP CO.,LTD.
嘉兴市南湖区金港路35号（亚大路交叉口）恒欣大厦8楼
THE 8TH FLOOR HENGXIN MANSION35 JINGANG RD. JIAXING ZHEJIANG
网址：WWW.SQHX.COM
全国投诉统一号码：400-9006561
区域服务电话：0579-82881336

建设单位 浙江宏海日用品有限公司

工程名称 浙江宏海日用品有限公司年产100万套压铸锅生产线技改项目

子项 1#厂房

工程编号	550JZ21-166		
出图日期	2021.11		
	签名		日期
审定	邱凌燕		
审核	袁晓忠		
校对	舒畅		
项目负责人	焦舟阳		
专业负责人	焦舟阳		
设计	张煜		
绘图	张煜		
图名	建筑设计说明一		
图号	建施-01	版次	1

执业专用章（按规定加盖）

未盖出图专用章无效

5. 施工中应严格执行国家现行各项施工质量验收规范。

6. 本图未尽事宜，除应严格按照国家、行业和地方现行规范标准执行外，各方应及时沟通，协商，解决

7. 操作平台、外廊、室内回廊、内天井、上人屋面及室外楼梯等临空处设置防护栏杆，栏杆应以坚固、耐久的材料制作，并能承受荷载规范规定的水平荷载。

8. 电缆井、管道井、排烟道、排气道、垃圾道等竖向井道应分别独立设置,并应用非燃烧体材料制作

十二、建筑防火设计

1. 设计依据详见本说明，本工程根据甲方提供的工艺流程和《建筑设计防火规范》GB0016-2014(2018年版)、浙江省消防技浙江省消防技术规范难点问题操作技术指南（浙消[2020]166号）进行设计。

业主和施工承包商不得擅自改变火灾危险性类别，擅自降低消防工程设计标准和消防工程建设标准。施工时必须严格落实各专业的有关各项防火设计及防火措施，确保施工质量。

2. 工程概况：本工程耐火等级为二级，消防建筑高度为23.80米，层数为五层，均为生产车间。生产的火灾危险性类别为戊类，每层同一时间生产人数少于10人(非劳动密集型)。主要生产压铸锅，主要原料为钢材，工艺流程如下：原材料钢材→冲压→检测→装配→成品出厂

3. 总平面设计：

(1)厂区内设有≥4米宽的消防车环道,西北侧贴临市政道路。消防车道地面的建筑、结构、管道和暗沟等应能承受重型消防车的压力。且应采用硬质铺砖面层。

(2)本建筑四周设置消防救援口,净高度和净宽度均为1.0m，下沿距室内地面为1.1m，最大间距为20m,窗口的玻璃应易于破碎，并设置明显标志。(详立面图)

(3)本建筑四周与相邻建筑的间距：南侧与已建办公楼间距10.00m，其余侧无相邻建筑，满足防火规范要求。

4. 工程建筑结构：

(1) 安全疏散：地上部分设有2部疏散楼梯，2部全至屋面，楼梯间的安全出口门洞宽度均为1.74m

楼梯最小净宽度为1.42m，每层内最远点到安全疏散出口的距离满足规范要求。

(2) 防火分区概况：本建筑整幢为一个防火分区，戊类多层厂房防火分区不限，符合规范要求；水平采用耐火极限不低于1小时的楼板进行防火分隔。

）楼梯间四周墙体均为不燃烧墙体，耐火极限为3小时。一至五层楼板均为不燃烧混凝土楼板，耐火极限为1小时。

防火建筑构造及其它：

本工程所采用建筑构件的燃烧性能均为不燃烧体构件燃烧性能和耐火极限不应低于《建筑设计防火规范》GB50016-2014(2018年版)中3.2.1条规定，见附表一。

防火门均按规定要求设置，并应按本施工图的耐火等级选用消防部门注册认可的产品，其耐火极限均须达到防火规范的要求。

防火墙上不应开设门窗洞口，当必须开设时，应设置固定的或火灾时能自动关闭的甲级防火门窗。

可燃气体和甲、乙、丙类液体的管道严禁穿过防火墙。其他管道不宜穿过防火墙，当必须穿过时，应采用防火封堵材料将墙和管道之间的空隙紧密填实；当管道为难燃及可燃材质时，应在防火墙两侧的管道上采取防火措施。防火墙内不应设置排气道。

金属承重构件均作防火处理，喷涂防火漆使其达到耐火极限的要求。

消火栓等设备箱、柜埋墙要求：不能埋入防火墙；嵌入墙体时，其箱体背后应采用≥100厚砌体封闭（100厚砌体防火极限不小于2.5h）。

防火墙的构造应使防火墙任意一侧的屋架、梁、楼板等受到火灾的影响而破坏时，不致使防火墙倒塌。

墙体上嵌有箱体时应在其背部用不燃材料封堵，并满足墙体相应耐火极限要求。

电缆井、管道井、排烟道、排气道、垃圾道等竖向管道井，应分别独立设置；其井壁应为耐火极限不低于 1.00h的不燃烧体；井壁上的检查门应采用丙级防火门。

建筑内的电缆井、管道井应在每层楼板处采用100厚的现浇混凝土楼板封堵。

建筑内的电缆井、管道井与房间、走道等相连通的孔洞应采用防火封堵材料封堵。

位于墙、楼板两侧的防火阀、排烟防火阀之间的风管外壁应采取防火保护措施。

防烟、排烟、供暖、通风和空气调节系统中的管道及建筑内的其他管道，在穿越防火隔墙、楼板和防火墙处的孔隙应采用防火封堵材料封堵。风管穿过防火隔墙、楼板和防火墙处时，风管上的防火阀、排烟防火阀两侧各 2.0m 范围内的风管应采用耐火风管或风管外壁应采取防火保护措施，且耐火极限不应低于该防火分隔墙体的耐火极限。

电梯层门的耐火极限不应低于1.00h，并应同时符合现行国家标准《电梯层门耐火试验完整性、隔热性和热通量测定法》GB/T27903规定的完整性和隔热热性要求。

十三、工程做法

本工程做法除注明外系参考《工程做法》05J909图集；

项目		构造做法（自上而下）	使用部位
地面	水泥砂浆防水面层	(1)1.5厚聚合物水泥防水涂料，沿墙上翻300	卫生间
		(2)1:3水泥砂浆找坡最薄处20厚	
		(3)纯水泥浆一道（内掺建筑胶）	
		(4)60厚C15混凝土垫层	
		(5)回填土采用素土分层夯实，压实系数不小于0.94	
	细石混凝土面层	(1) 30厚C20细石砼随捣随抹平	车间
		(2)100厚C15混凝土垫层	
		(3)120厚碎石垫层，粗砂填缝压实	
		(4)回填土采用素土分层夯实，压实系数不小于0.94	

注：地面混凝土垫层，应设置纵向缩缝(平头缝)间距3～6米，横向设置缩缝(假缝)间距6米（做法详见12J304第188页①、③节点)。细石混凝土面层的分格缝与垫层的缩缝对齐。

楼面	水泥砂浆面层	(1) 13厚1：1.5水泥砂浆面层压光　(3) 纯水泥浆一道	楼梯
		(2) 12厚1：2.5水泥砂浆底层　(4) 现浇钢筋混凝土楼板	
	固化面层	(1) 高速抛光机抛光　(2)细打磨，涂刷混凝土密封固化剂	车间过道
		(3)清理基层、粗打磨，涂刷混凝土密封固化剂	
		(4)20厚混凝土同楼面一起浇捣（混凝土标号同楼板）	
		(5)钢筋混凝土楼板	
	水泥砂浆防水面层	(1)1.5 厚聚合物水泥防水涂料，沿墙上翻300	卫生间
		(2)1:3 水泥砂浆找坡最薄处20厚	
		(3)纯水泥浆一道（内掺建筑胶）	
		(4)钢筋混凝土楼板	

注：(1)在光滑混凝土表面刷相应的界面处理剂。
(2)墙身四周素砼翻口200高，配Φ8@200门字形插筋。

屋面1	(1)保护层：50厚(25细石混凝土随捣随抹平(φ4@100双向)	上人屋面
	(2)隔离层：5mm厚掺有纤维的石灰砂浆	
	(3)防水层：4厚聚酯毡胎体高聚物改性沥青防水卷材(周边上翻≥300)	
	(4)找平层：20厚1:3水泥砂浆找平层	
	(5)保温层：40厚挤塑聚苯板（B1级）	
	(6)找坡层：最薄30厚LC7.0轻集料混凝土2%找坡	
	(7)结构层：现浇混凝土板基层	
屋面2	(1)保护层：浅色涂料	不上人屋面
	(2)防水层：4厚聚酯毡胎体高聚物改性沥青防水卷材(周边上翻≥300)	
	(3)找平层：20厚1:3水泥砂浆找平层	
	(4)保温层：40厚挤塑聚苯板（B1级）	
	(5)找坡层：最薄30厚LC7.0轻集料混凝土2%找坡	
	(6)结构层：现浇混凝土板基层	

注：保护层设置分格缝≤(6m×6m,分格缝内嵌填密封材料,缝宽10mm～20mm)；找平层设置分格，分格缝≤6m×6m,(缝宽5mm～20mm)，找坡材料的吸水率小于20%。

项目		构造做法（自上而下）	使用部位
外墙	涂料外墙	(1)外墙真石漆饰面	外墙面
		(2)柔性耐水腻子，弹性底料	
		(3)6厚干粉聚合物水泥防水砂浆	
		(4)12厚1:3水泥砂浆打毛	
		(5)基层墙体	
雨蓬		(1)20厚1:2.5水泥砂浆保护层　(2)1.0厚高聚物改性沥青防水涂膜	
		(3) 20厚1:3水泥砂浆找坡（1%）(4)现浇混凝土基层	
檐沟		(1)20厚1:2.5水泥砂浆保护层	
		(2)4厚聚酯毡胎体高聚物改性沥青防水卷材(周边上翻≥300)	
		(3)2厚高聚物改性沥青防水涂膜（胎体附加层）	
		(4) 20厚1:3水泥砂浆找坡（1%）　(5)现浇混凝土基层	
		注：屋面檐沟外侧高于屋面结构板时应设置在檐沟端部Φ75的溢水口。	
内墙	白色无机涂料面层	(1)白色无机涂料二道饰面　(2)封底漆一道（干燥后再做面涂）	其余房间
		(3)5厚1：0.5：3 水泥石灰膏砂浆面	
		(4)13厚1：0.5:2.5水泥石灰膏砂浆打底扫毛　(5)基层墙体	
	水泥砂浆防水面层	(1)2 厚涂刷性聚合物防水砂浆　(3)9厚1：2.5水泥砂浆打底压实抹平	卫生间
		(2)5厚1：2.5水泥砂浆找平层　(4)基层墙体	

注：室内凡粉刷墙面、柱面的阳角和门洞一律采用1：2水泥砂浆护角，2米高，每侧宽度60mm。

	其余房间	卫生间
顶棚（由下而上）	(1)白色无机涂料饰面	(1)防霉饰面无机涂料(2)1.2厚聚合物水泥基防水涂料
	(2)5厚底基腻子分遍刮平	(3)3厚1：2.5水泥砂浆找平
	(3)界面剂	(4)5厚1：3水泥砂浆打底扫毛或划出纹道
	(4)现浇混凝土基层	(5)素水泥浆一道甩毛（内掺建筑胶）
油漆	木材面调和漆	金属面调和漆
	(1)木基层清理，除污，打磨	(1)除锈
	(2)刮腻子，磨光	(2)防锈漆一道
	(3)底漆一道	(3)刮腻子，磨光
	(4)调和漆二道	(4)调和漆二道

十四、主要选用标准图集

(1)《建筑地面》2000浙J37　(4)《平屋面建筑构造》12J201
(2)《楼梯 栏杆 栏板》15J403-1　(5)《木门窗》04J601-1
(3)《铝合金门窗》02J603-1　(6)《防火门窗》 12J609

附表一：(耐火等级二级)建筑构件燃烧性能和耐火极限（h），不应低于下表的规定

构件	防火墙	楼梯间墙、电梯中墙	疏散走道两侧的隔墙	房间隔墙	非承重外墙	梁	楼板、疏散楼梯屋顶承重构件	柱	吊顶
规范规定耐火极限	3.0	2.0	1.0	0.5	1.0	1.5	1.0	2.5	0.25
设计耐火极限	墙:8.0 梁:3.0 柱:5.0	8.0	--	--	8.0	2.0	2.1	5.0	--
设计使用材料	240厚页岩多孔砖				钢筋混凝土				--
燃烧性能	不燃烧体								难燃烧体

注：柱最小截面尺寸为500x500，楼板和屋顶承重构件的混凝土保护层厚度为15mm，梁的混凝土保护层厚度为25mm。设计耐火极限为理论计算值。

十五、工业建筑节能

1、本工程工业建筑节能设计分类为 二类 工业建筑。工业建筑所在地的光气候分区符合现行国家标准《建筑采光设计标准》GB 50033的有关规定。工业建筑能耗的范围和计算原则符合《工业建筑节能设计统一标准》GB51245-2017的相关规定。

2、工程概况：本工程耐火等级为二级，建筑高度为23.80m，层数为5层，均为生产车间。每层同一时间生产人数最多为10人，总生产人数为50人。工业建筑中体力劳动强度级别为 Ⅰ（轻劳动） 级。位于夏热冬冷地区，建筑空间高度不大于8m，采用屋顶隔热措施。东西向设置活动外遮阳，南向设置水平外遮阳。

3、本建筑设计采用屋面采用4.0厚挤塑聚苯板保温层(燃烧性能等级为B1级)进行屋顶隔热。根据气候条件，本建筑设计采用天然采光、自然通风等措施，降低建筑的通风和照明系统的能耗。厂区余热考虑实现能量就地回收与再利用。

4、厂区选址综合考虑区域的生态环境因素，充分利用有利条件，符合可持续发展原则。建筑总图设计中，建筑周围无大量热、蒸汽或有害物质向相邻建筑散发而造成能耗增加，建筑间距、朝向、密度、绿化等措施符合规范要求。

5、本建筑利用自然通风消除工业建筑余热、余湿。在利用自然通风时，避免自然通风进风对室内环境的污染或无组织排放造成室外环境的污染。

6、本建筑以风压自然通风为主的工业建筑，采用阻力系数小、易于开关和维修的推拉窗。

7、未尽事宜详见国家现行的有关施工验收规范，及选用标准设计的有关规定。

十六、特别注意事项

1、根据建设部令第37号《危险性较大的分部分项工程安全管理规定》，施工单位应严格执行此项规定，在危大工程施工前组织工程技术人员编制专项施工方案，确保工程安全。

2、本工程中涉及危大工程的重点部位和环节详见结构施工图设计说明。

会签栏	专业	签名	日期
	建筑		
	结构		
	给排水		
	电气		
	暖通		

备注栏

设计单位

浙江恒欣设计集团 Zhejiang Hengxin Design Group

建筑行业(建筑工程)甲级 A233000514
市政行业专业乙级 A233000514
风景园林设计专项乙级 A233000514
岩土工程（勘察）甲级 B233000514
岩土工程（设计）乙级 B233000514
城乡规划编制 乙[浙]城规编142080

浙江恒欣设计集团股份有限公司

ZHEJIANG HENGXIN DESIGN GROUP CO.,LTD.

嘉兴市南湖区金港路35号（亚太路交叉口）恒欣大厦8楼
THE 8TH FLOOR HENGXIN MANSION,35 JINGANG RD. JIAXING ZHEJIANG
网址：WWW.SQHX.COM
全国投诉统一号码：400-9006561
区域服务电话：0579-82881336

建设单位 浙江宏海日用品有限公司

工程名称 浙江宏海日用品有限公司年产100万套压铸锅生产线技改项目

子项 1#厂房

工程编号	550JZ21-166		
出图日期	2021.11		
	签名		日期
审定	邱凌燕		
审核	袁晓忠		
校对	舒畅		
项目负责人	焦舟阳		
专业负责人	焦舟阳		
设计	张煜		
绘图	张煜		
图名	建筑设计说明二		
图号	建施- 02	版次	1

执业专用章（按规定加盖）

未盖出图专用章无效

说明：

1、墙身轴线除注明外均居中，墙厚除注明外均为240 或120 。钢砼墙、柱尺寸与定位均详结施图。
2、门垛除注明外均为120，否则门紧贴柱子安装。
3、除特殊说明外，图中所示标高均为完成面建筑标高。
4、除注明外，卫生间结构标高降楼层面标高50mm 。卫生间面层均向地漏方向找坡，排水坡度均为1%。
5、钢筋混凝土墙、梁板预留洞口详见结构图。设备预留洞口须与设备、结构图纸核对无误后方可施工。
砌体墙上设备留洞详各设备施工图。
6、 ▲ 表示消防救援窗口，救援窗口玻璃采用易碎钢化玻璃（非夹胶）。
7、所有疏散外门应保证火灾时不需要使用钥匙等任何工具即能从内部易于打开，并应在显著位置设置具有使用提示的标识。
8、管道井、电缆井门槛处均设置200 高素混凝土翻边。
9 、各层平面同上。

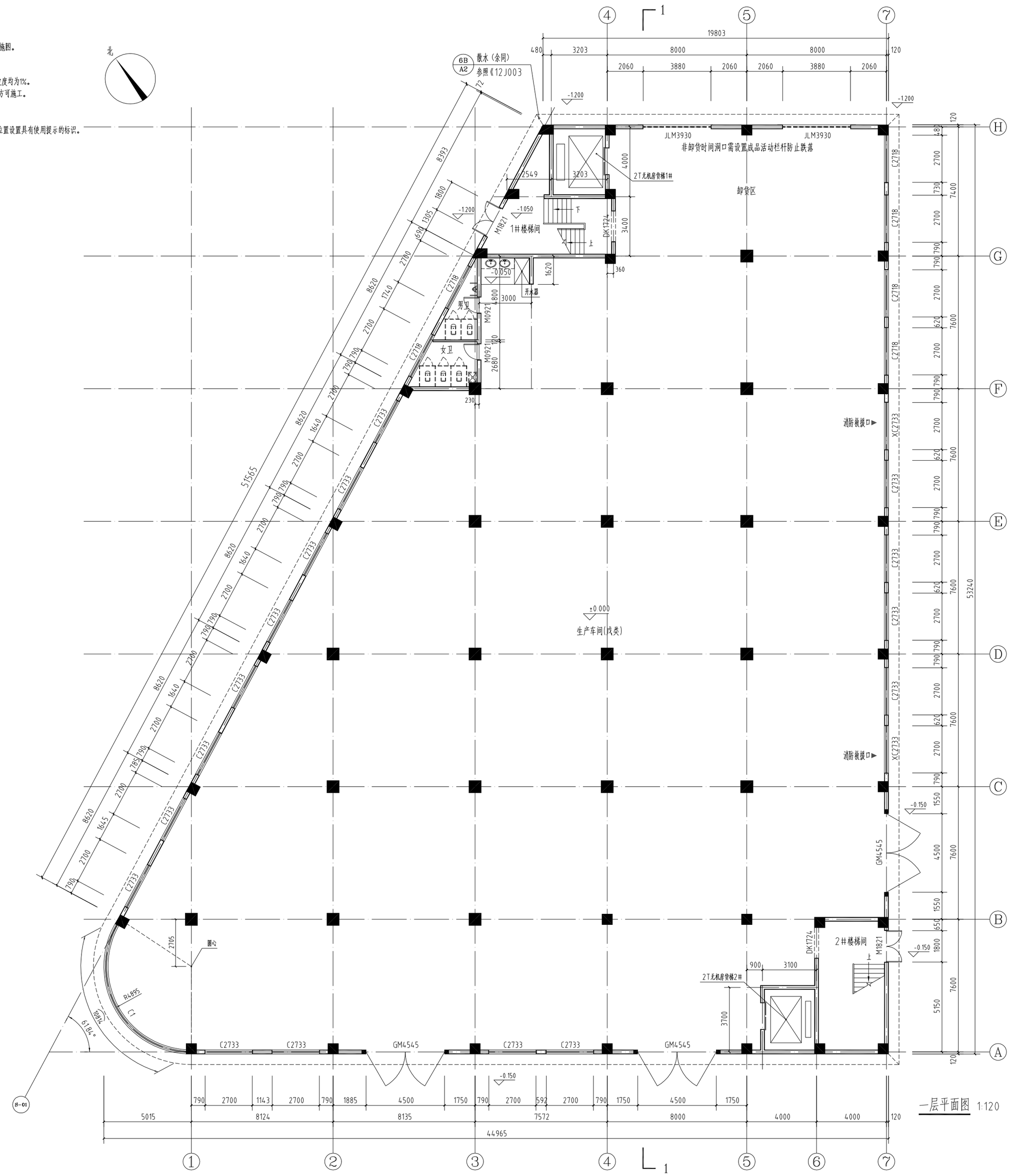

一层平面图 1:120

会签栏	专业	签名	日期
	建筑		
	结构		
	给排水		
	电气		
	暖通		

备注栏

设计单位

浙江恒欣设计集团
Zhejiang Henxin Design Group

建筑行业(建筑工程)甲级 A233000514
市政行业专业乙级 A233000514
风景园林设计专项乙级 A233000514
岩土工程（勘察）甲级 B233000514
岩土工程（设计）乙级 B233000514
城乡规划编制 乙(国)城规编142080

浙江恒欣设计集团股份有限公司

ZHEJIANG HENGXIN DESIGN GROUP CO.,LTD.

嘉兴市南湖区企业路35号1幢大路文汇口1楼或大厦5楼
5TH FLOOR HENGXIN MANSION,35 JIAQING RD. JIANG ZHE JIANG
网址：WWW.SQHX.COM
全国免费统一号码：400-9006561
区域服务电话：0579-82881336

建设单位：浙江宏海日用品有限公司

工程名称：浙江宏海日用品有限公司年产100万套压铸锅生产线技改项目

子项：1#厂房

工程编号	550JZ21-166		
出图日期	2021.11		
	签名		日期
审定	邱凌燕		
审核	袁晓忠		
校对	舒畅		
项目负责人	焦舟阳		
专业负责人	焦舟阳		
设计	张煜		
绘图	张煜		
图名	一层平面图		
图号	建施-03	版次	1

执业专用章（按规定加盖）

未盖出图专用章无效

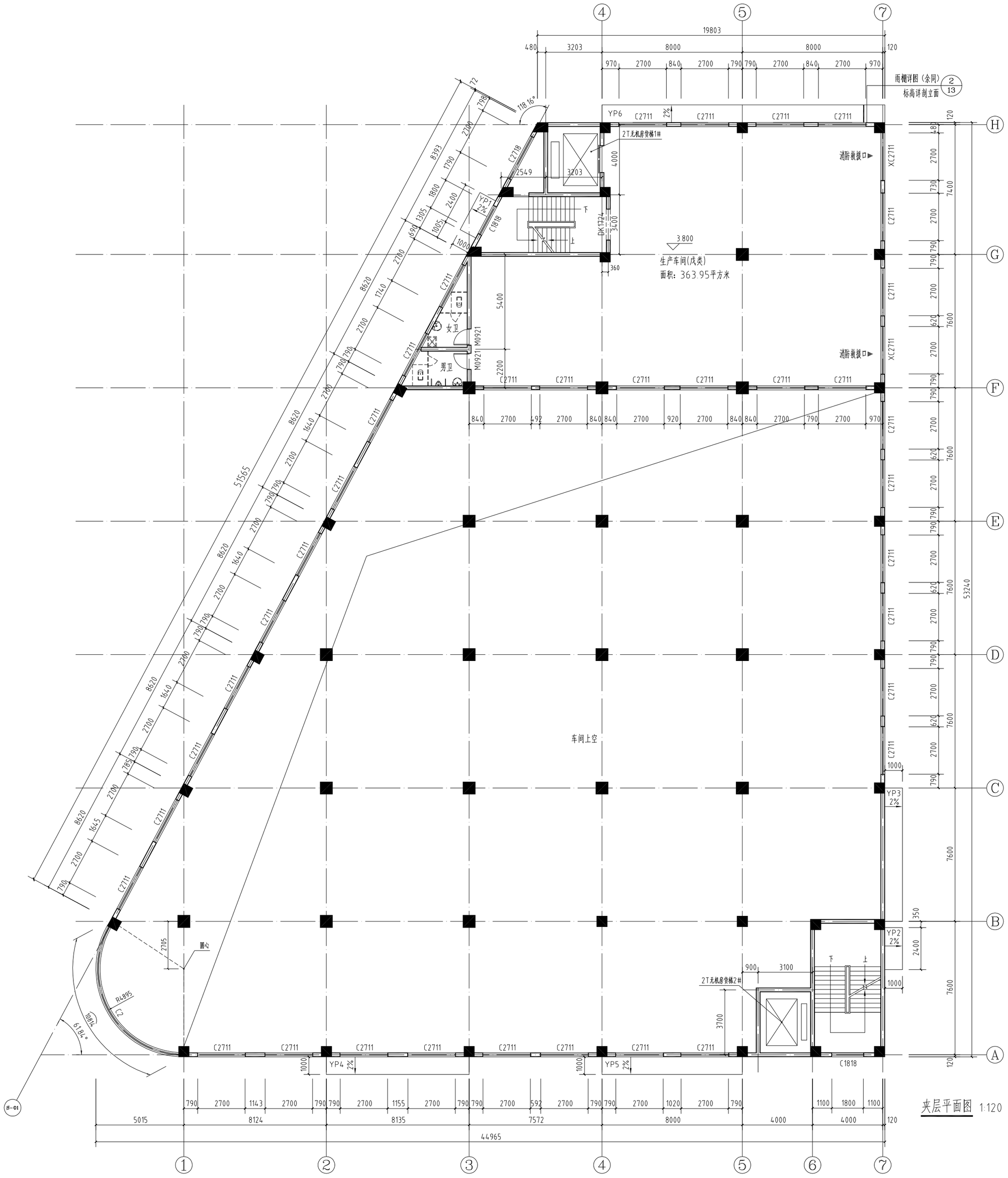

夹层平面图 1:120

会签栏	专业	签名	日期
	建筑		
	结构		
	给排水		
	电气		
	暖通		

备注栏

设计单位

浙江恒欣设计集团
Zhejiang Hengxin Design Group

建筑行业(建筑工程)甲级 A233000514
市政行业专业乙级 A233000514
风景园林设计专项乙级 A233000514
房地产开发三级 B233000514
房地产经纪 E233000514
建筑装饰设计 乙级 A233000514
城乡规划编制 乙级(证书编号142000)

浙江恒欣设计集团股份有限公司

ZHEJIANG HENGXIN DESIGN GROUP CO.,LTD.

嘉兴市南湖区金海路35号(五龙大厦文汇口)恒欣大厦5楼
5TH FLOOR HENGXIN MANSION,35 JINHAI RD. JIANG ZHE JIANG
网址：WWW.SQHX.COM
全国免费统一号码：400-9006561
区域服务电话：0579-82881336

建设单位：浙江宏海日用品有限公司

工程名称：浙江宏海日用品有限公司年产100万套压铸锅生产线技改项目

子项：1#厂房

工程编号	550JZ21-166		
出图日期	2021.11		
	签名		日期
审定	邱凌燕		
审核	袁晓忠		
校对	舒畅		
项目负责人	焦舟阳		
专业负责人	焦舟阳		
设计	张煜		
绘图	张煜		
图名	夹层平面图		
图号	建施-04	版次	1

执业专用章（按规定加盖）

未盖出图专用章无效

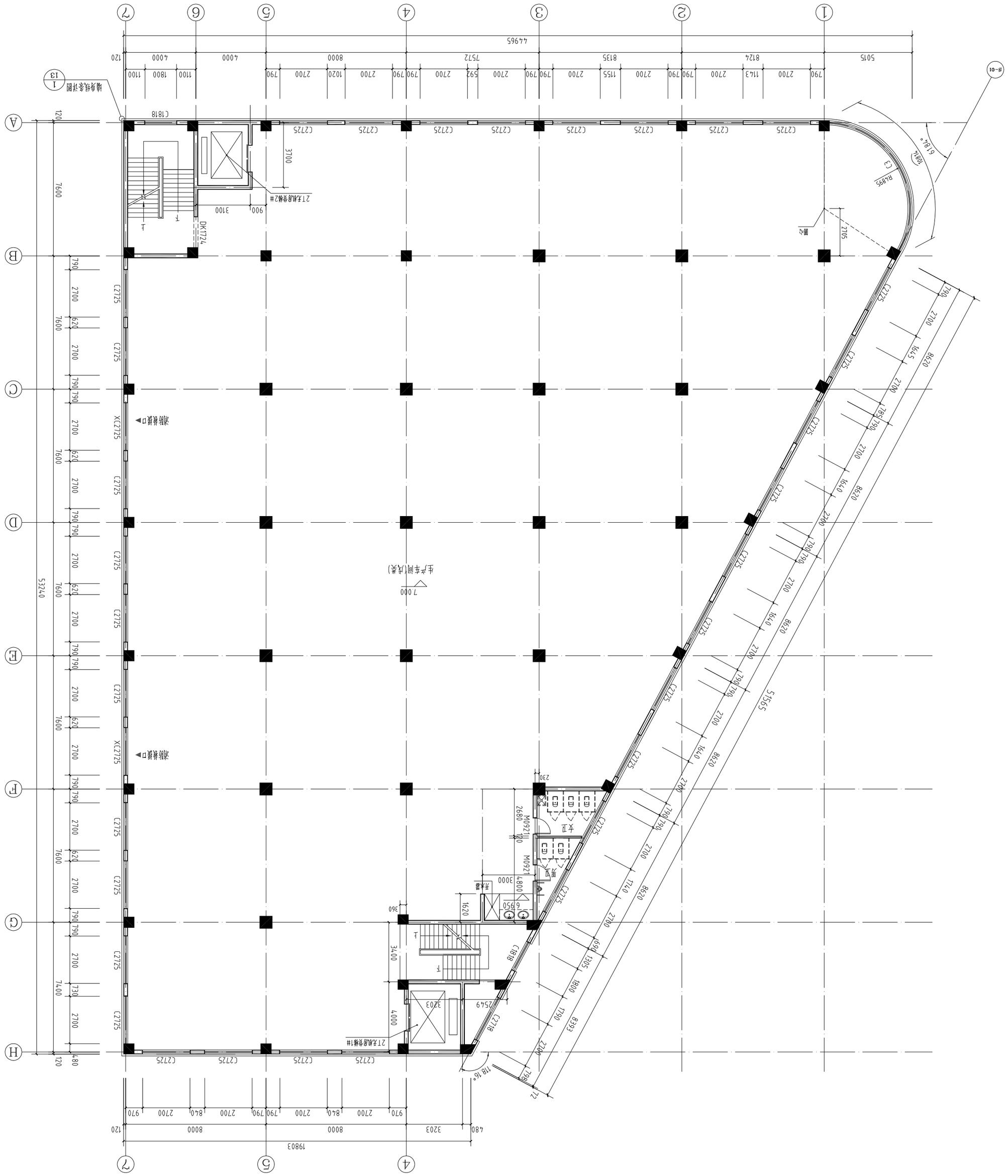

二层平面图 1:120

设计单位	
建筑专业(建工)甲级	A232000014
市政专业乙级	A232000014
人防专业乙级	A232000014
机电工程(安装)乙级	B232000014
机电工程(设计)乙级	B232000014
浙江省建筑设计研究院	A(3)A0A0A1C003

浙江恒欣设计集团

ZHEJIANG HENGXIN DESIGN GROUP CO.,LTD.

杭州市体育场路35号(大关路天门)电话:0571-87081336
邮编:310006 HANGZHOU WANSHENG ROAD JIANGCHENG
全国服务热线:400-9006561
E-MAIL:WWW.SOHX.COM

建设单位 浙江宏翔日用品有限公司

工程名称 浙江宏翔日用品有限公司年产100万条压线锁止产线技改项目

子项 1#厂房

工程编号	S50JZ21-166
出图日期	2021.11

签名	日期
审定	段晓宏
审核	袁锐宏
校对	舒婷
项目负责人	张彩阳
专业负责人	张彩阳
设计	张程
绘图	张程

图名	二层平面图		
图号	建施-05	版次	1

消防专用章(浙建安监施)

消防备案抽查单位

专业	签名	日期
建筑		
结构		
给排水		
电气		
暖通		

会签	

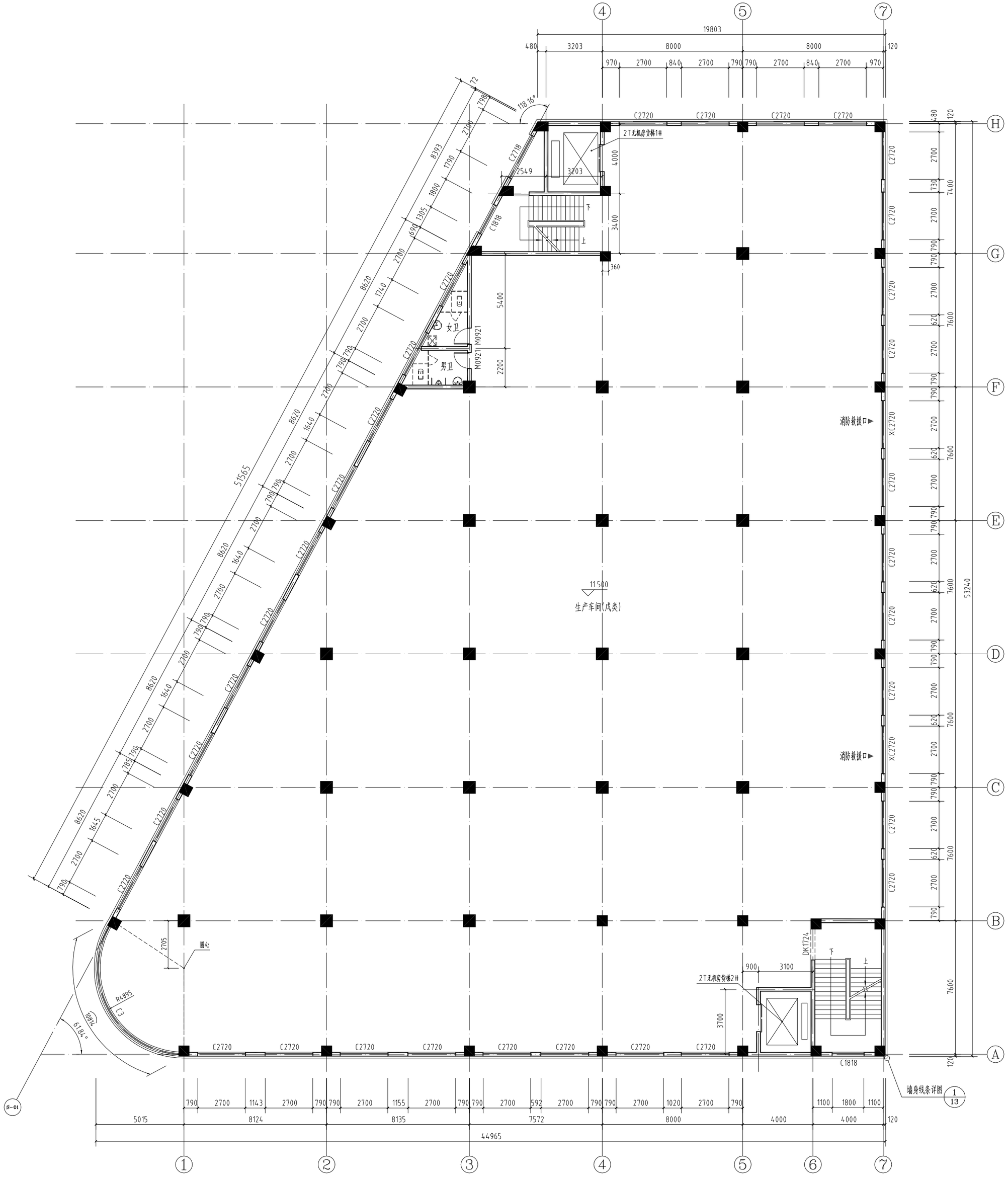

三层平面图 1:120

会签栏	专业	签名	日期
	建筑		
	结构		
	给排水		
	电气		
	暖通		

备注栏

设计单位

浙江恒欣设计集团

浙江恒欣设计集团股份有限公司

ZHEJIANG HENGXIN DESIGN GROUP CO.,LTD.

嘉兴市南湖区金港路35号(王店大路交叉口)恒欣大厦B楼

NO.35 FLOOR HENGXIN MANSION,B BUILDING RD. JIANG ZHE JIANG

网址：WWW.SQHX.COM

全国免费统一号码：400-9006561

区域服务电话：0579-82881336

建设单位：浙江宏海日用品有限公司

工程名称：浙江宏海日用品有限公司年产100万套压铸锅生产线技改项目

子项：1#厂房

工程编号	550JZ21-166		
出图日期	2021.11		
	签名		日期
审定	邱凌燕		
审核	袁晓忠		
校对	舒榕		
项目负责人	焦舟阳		
专业负责人	焦舟阳		
设计	张煜		
绘图	张煜		
图名	三层平面图		
图号	建施-06	版次	1

执业专用章（按规定加盖）

未盖出图专用章无效

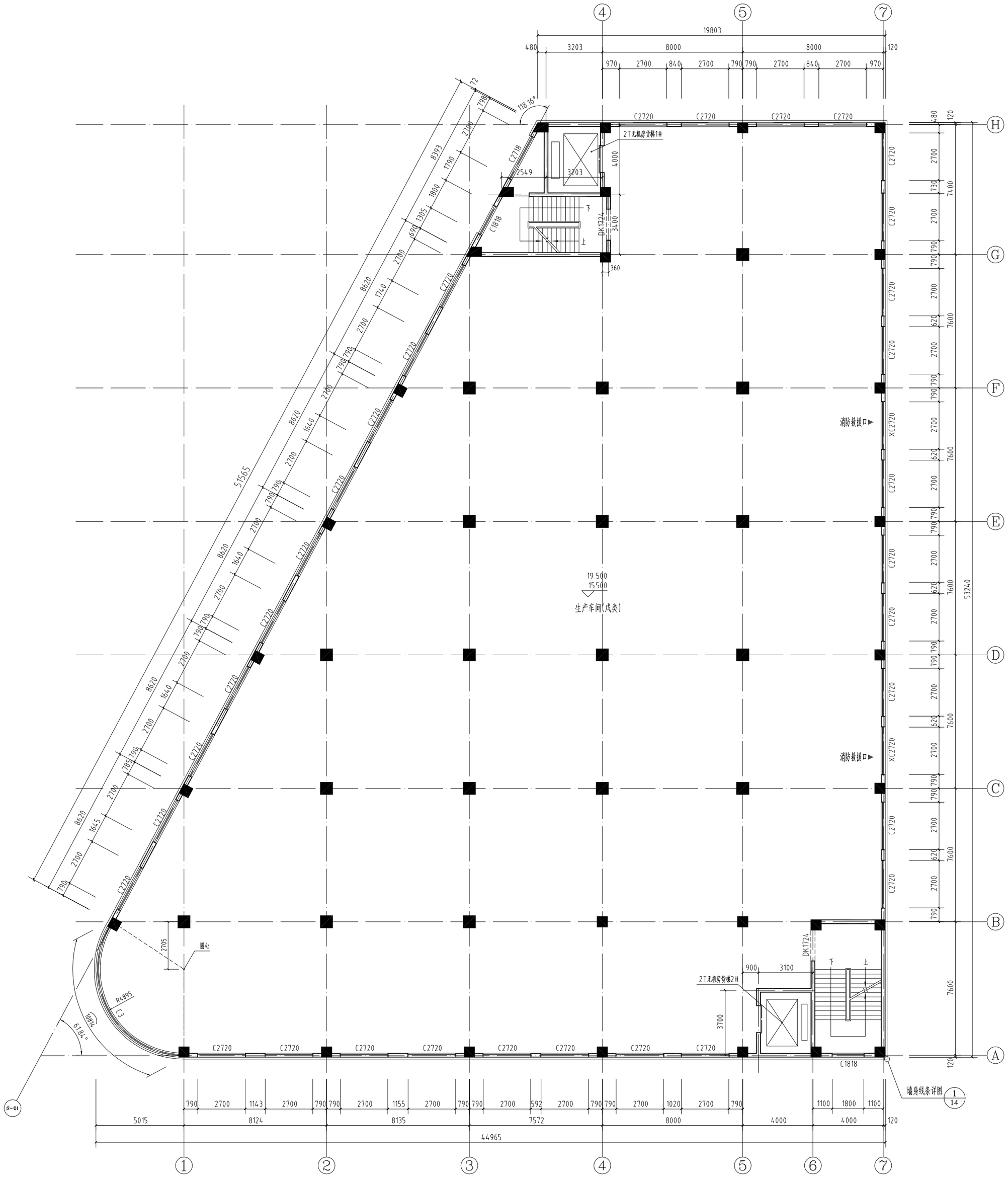

四~五层平面图 1:120

会签栏	专业	签名	日期
	建筑		
	结构		
	给排水		
	电气		
	暖通		

备注栏

设计单位

浙江恒欣设计集团 Zhejiang Hengxin Design Group

建筑行业(建筑工程)甲级 A233000514
市政行业专业乙级 A233000514
风景园林设计专项乙级 A233000514
房地产开发三级 B233000514
房地产经纪 E233000514
建筑装饰设计 乙级 A233000514
城乡规划编制 乙级(证书编号142000)

浙江恒欣设计集团股份有限公司

ZHEJIANG HENGXIN DESIGN GROUP CO., LTD.

嘉兴市南湖区企业路35号(五龙大厦文汇口)恒欣大厦B楼
NO. 35 FLOOR HENGXIN MANSION,B BUILDING RD. JIAXING ZHEJIANG
网址：WWW.SQHX.COM
全国免费统一号码：400-9006561
区域服务电话：0579-82881336

建设单位：浙江宏海日用品有限公司

工程名称：浙江宏海日用品有限公司年产1000万套压铸锅生产线技改项目

子项：1#厂房

工程编号	550JZ21-166		
出图日期	2021.11		
	签名		日期
审定	邱凌燕		
审核	袁晓忠		
校对	舒畅		
项目负责人	焦舟阳		
专业负责人	焦舟阳		
设计	张煜		
绘图	张煜		
图名	四层平面图		
图号	建施-07	版次	1

执业专用章（按规定加盖）

未盖出图专用章无效

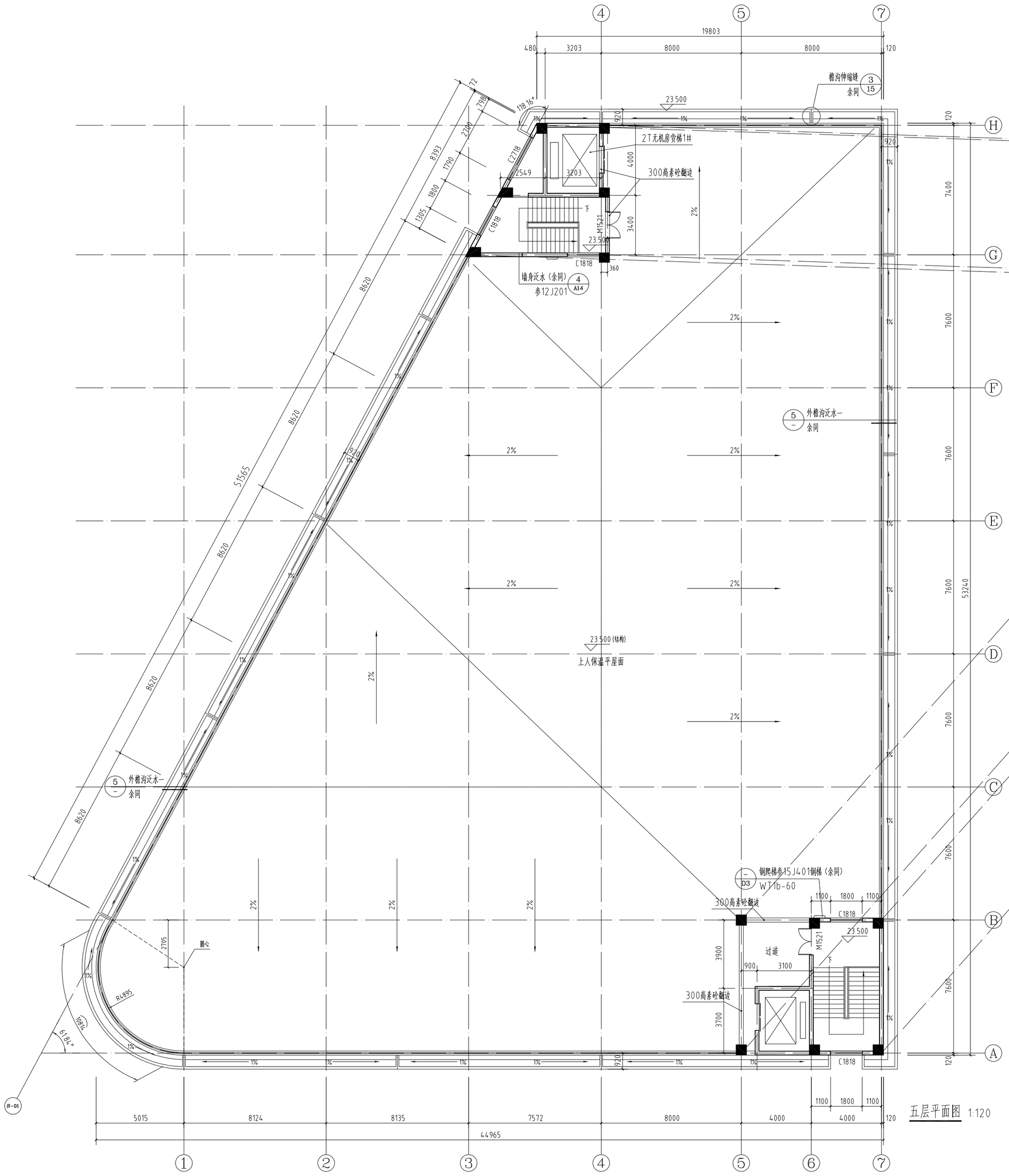

五层平面图 1:120

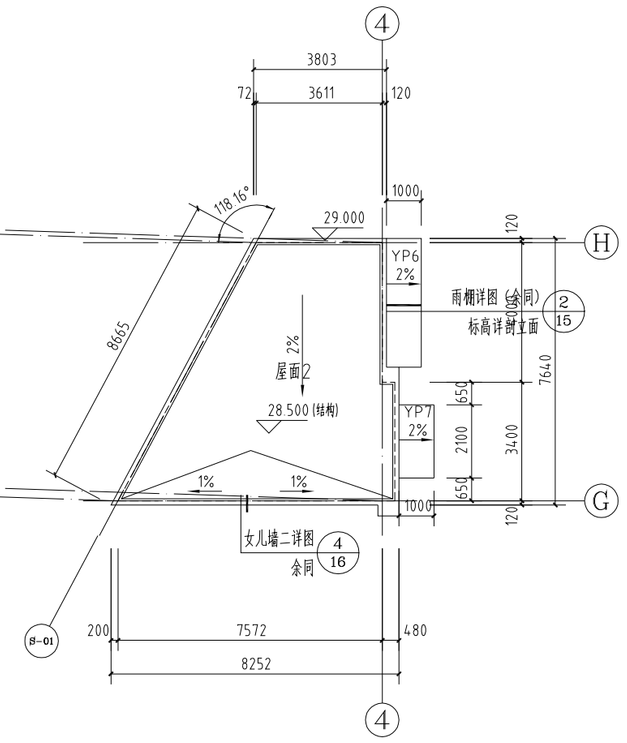

1#楼、电梯间屋面平面图 1:120

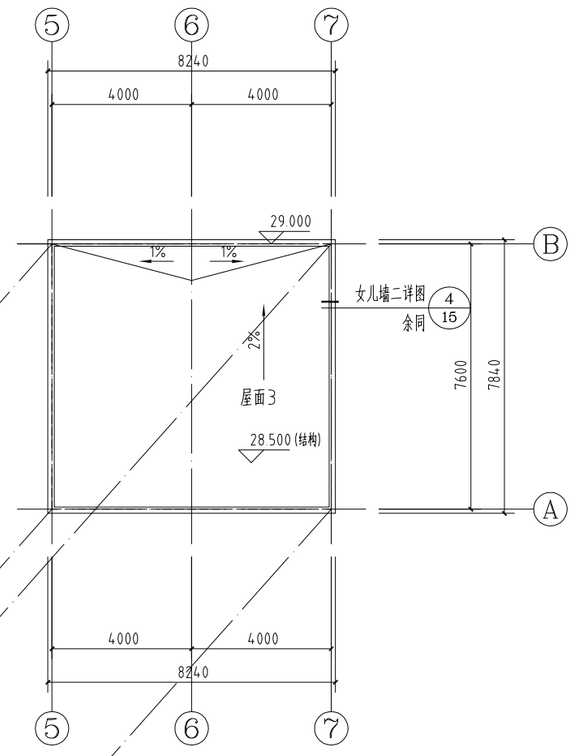

2#楼、电梯间屋面平面图 1:120

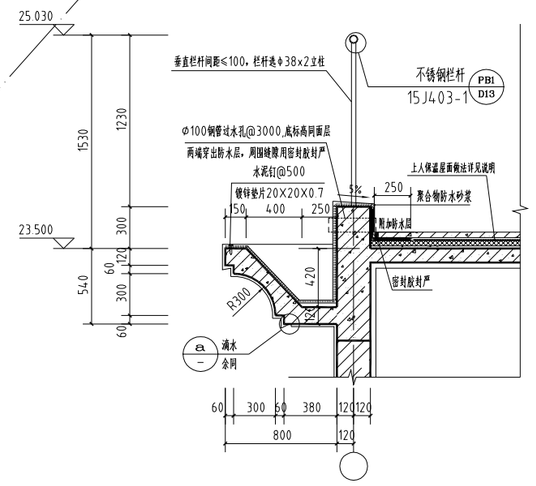

⑤ 外檐沟泛水一详图 1:25

会签栏	专业	签名	日期
	建筑		
	结构		
	给排水		
	电气		
	暖通		

备注栏

设计单位

浙江恒欣设计集团

浙江恒欣设计集团股份有限公司

ZHEJIANG HENGXIN DESIGN GROUP CO.,LTD.

嘉兴市南湖区金港路35号（五大道元大江）恒欣大厦5楼

THE 5TH FLOOR HENGXIN MANSION,35 JINGANG RD. JIAXING ZHEJIANG

网址：WWW.SOHX.COM

全国投诉统一号码：400-9006561

区域服务电话：0579-82881336

建设单位：浙江宏海日用品有限公司

工程名称：浙江宏海日用品有限公司年产100万套压铸销生产线技改项目

子项：1#厂房

工程编号	550JZ21-166		
出图日期	2021.11		
	签名		日期
审定	邱业燕		
审核	袁晓龙		
校对	舒榕		
项目负责人	焦舟阳		
专业负责人	焦舟阳		
设计	张煜		
绘图	张煜		
图名	屋面平面图		
图号	建施- 08	版次	1

执业专用章（按规定加盖）

未盖出图专用章无效

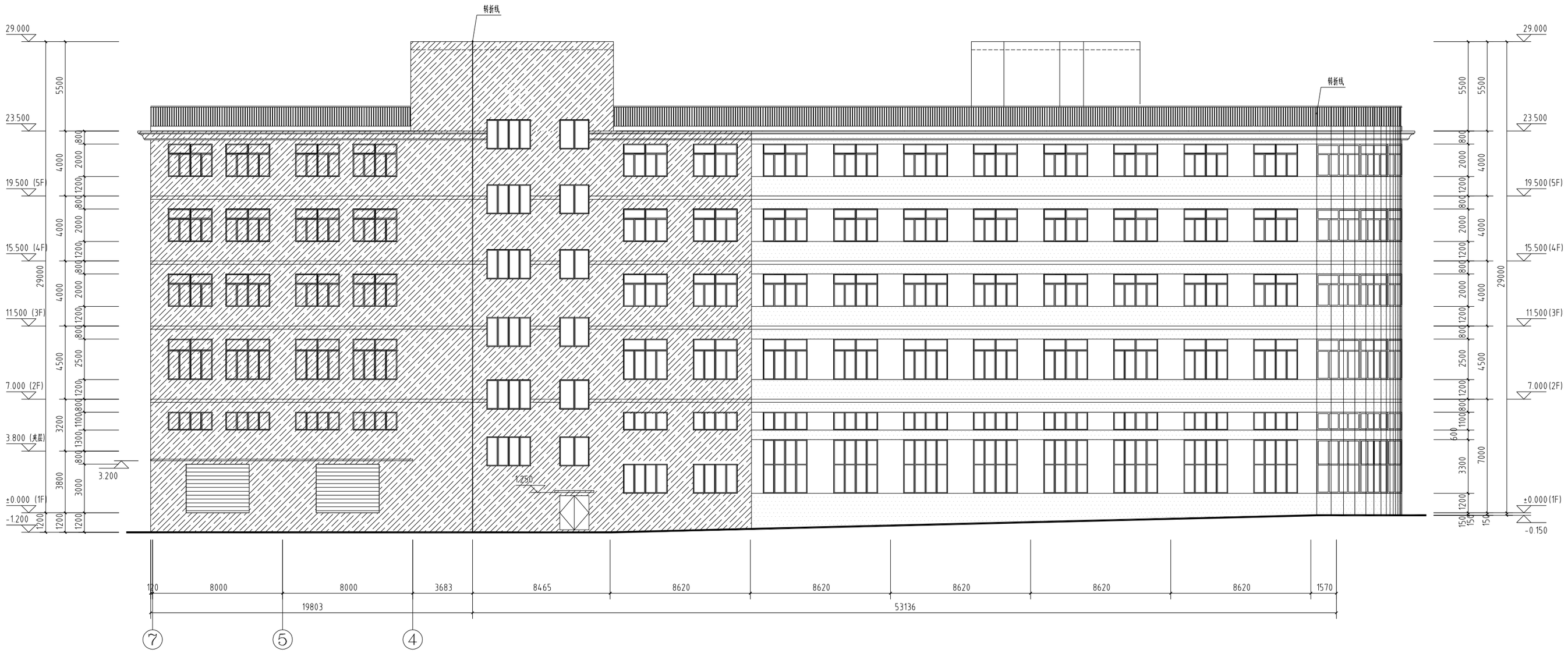

⑥-④轴及S-01轴展开立面图 1:50

Ⓐ-Ⓗ轴立面图 1:50

图例：

- 白色弹性涂料
- 绿色弹性涂料
- 浅咖色弹性涂料

会签栏	专业	签名	日期
	建筑		
	结构		
	给排水		
	电气		
	暖通		

备注栏

设计单位

浙江恒欣设计集团

浙江恒欣设计集团股份有限公司

ZHEJIANG HENGXIN DESIGN GROUP CO., LTD.

嘉兴市南湖区金港路35号（五大路交叉口）恒欣大厦B楼

THE 8TH FLOOR HENGXIN MANSION,35 JINGANG RD. JIAXING ZHEJIANG

网址：WWW.SOHX.COM

全国统一服务号：400-9006561

区域服务电话：0579-82881336

建设单位：浙江宏海日用品有限公司

工程名称：浙江宏海日用品有限公司年产100万套压铸销生产线技改项目

子项：1#厂房

工程编号	550JZ21-166		
出图日期	2021.11		
	签名		日期
审定	邱俊燕		
审核	袁晓莹		
校对	舒榕		
项目负责人	焦舟阳		
专业负责人	焦舟阳		
设计	张煜		
绘图	张煜		
图名	立面图一		
图号	建施-09	版次	1

执业专用章（按规定加盖）

未盖出图专用章无效

1-1剖面图 1:150

①-⑦轴立面图 1:50

图例：

- 白色弹性涂料
- 绿色弹性涂料
- 浅咖色弹性涂料

会签栏	专业	签名	日期
	建筑		
	结构		
	给排水		
	电气		
	暖通		

备注栏

设计单位

浙江恒欣设计集团 Zhejiang Hengxin Design Group

建筑行业(建筑工程)甲级 A233000514
市政行业专业乙级 A233000514
风景园林设计专项乙级 A233000514
建立工程(施工)甲级 B233000514
建立工程(设计)乙级 B233000514
城乡规划编制 乙级[城规编142080]

浙江恒欣设计集团股份有限公司

ZHEJIANG HENGXIN DESIGN GROUP CO.,LTD.

嘉兴市南湖区金港路35号(主入口位于北大桥)恒欣大厦8楼

THE 8TH FLOOR HENGXIN MANSION,35 JINGANG RD. JIAXING ZHEJIANG

网址：WWW.SOHX.COM

全国统一咨询电话：400-9006561

区域服务电话：0579-82881336

建设单位：浙江宏海日用品有限公司

工程名称：浙江宏海日用品有限公司年产100万套压铸铝生产线技改项目

子项：1#厂房

工程编号	550JZ21-166		
出图日期	2021.11		
	签名		日期
审定	邱业燕		
审核	袁锐忠		
校对	舒楷		
项目负责人	焦舟阳		
专业负责人	焦舟阳		
设计	张煜		
绘图	张煜		
图名	立面图二、剖面图		
图号	建施-10	版次	1

执业专用章（按规定加盖）

未盖出图专用章无效

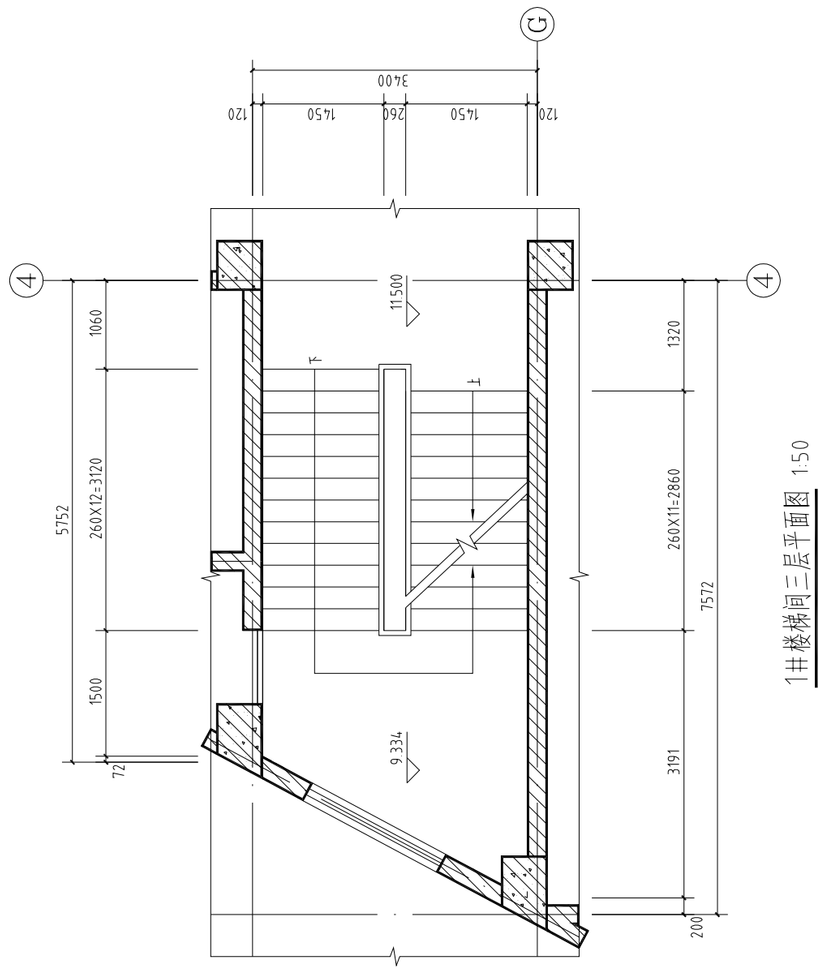

1#楼梯间三层平面图 1:50

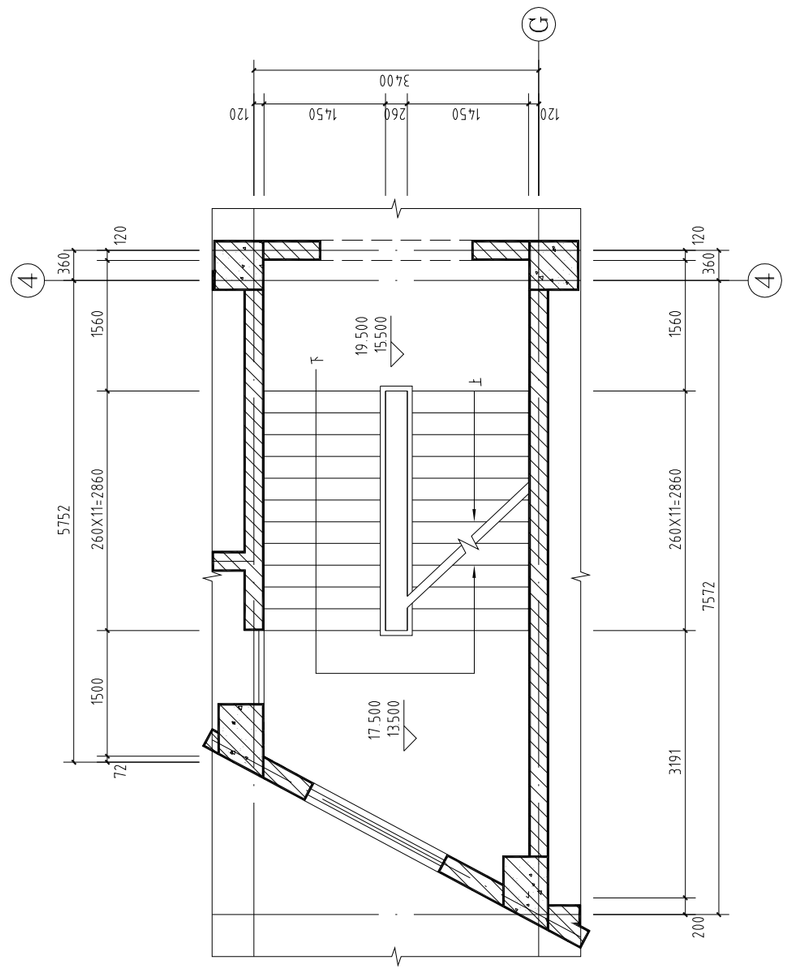

1#楼梯间四~五层平面图 1:50

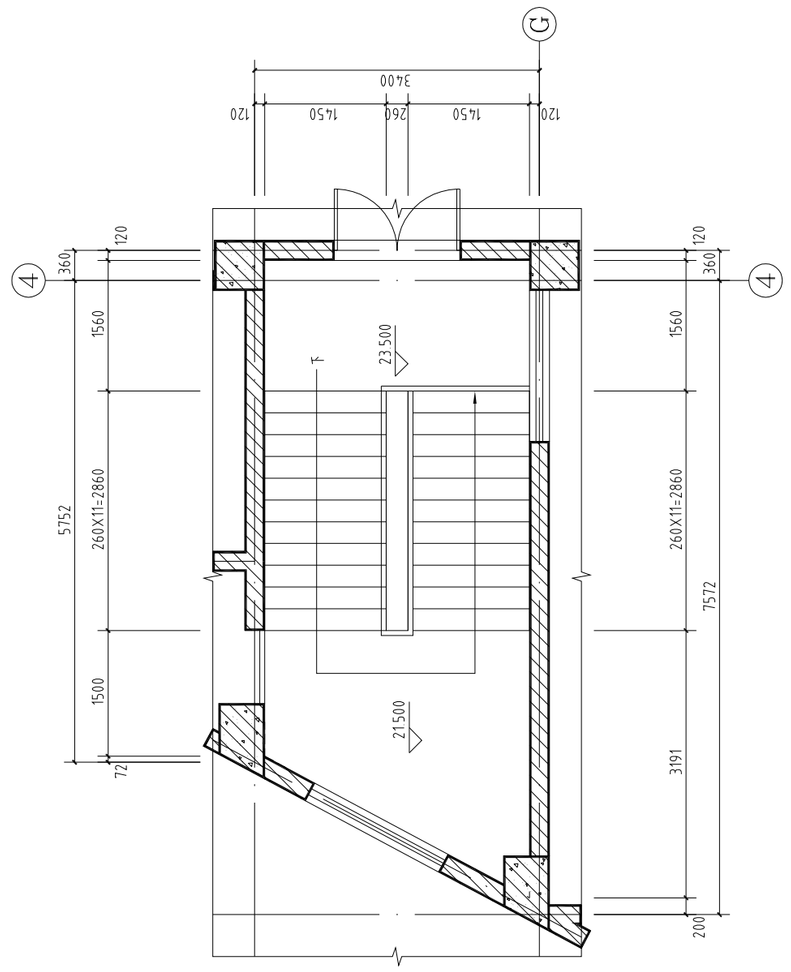

1#楼梯间顶层平面图 1:50

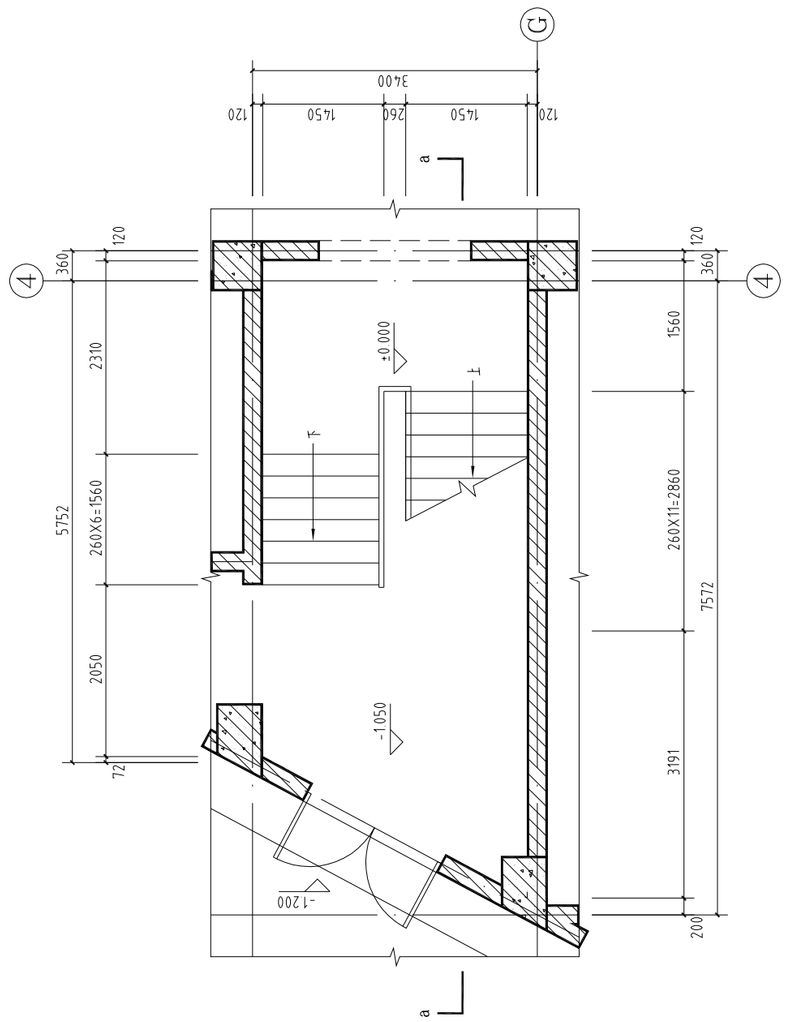

1#楼梯间一层平面图 1:50

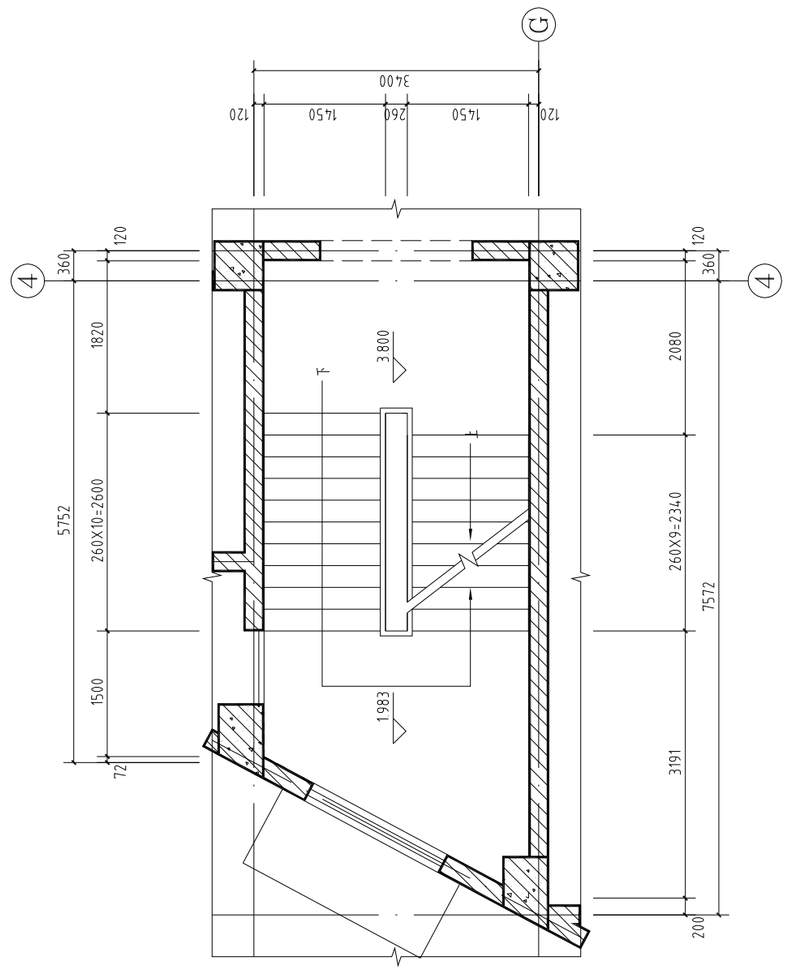

1#楼梯间夹层平面图 1:50

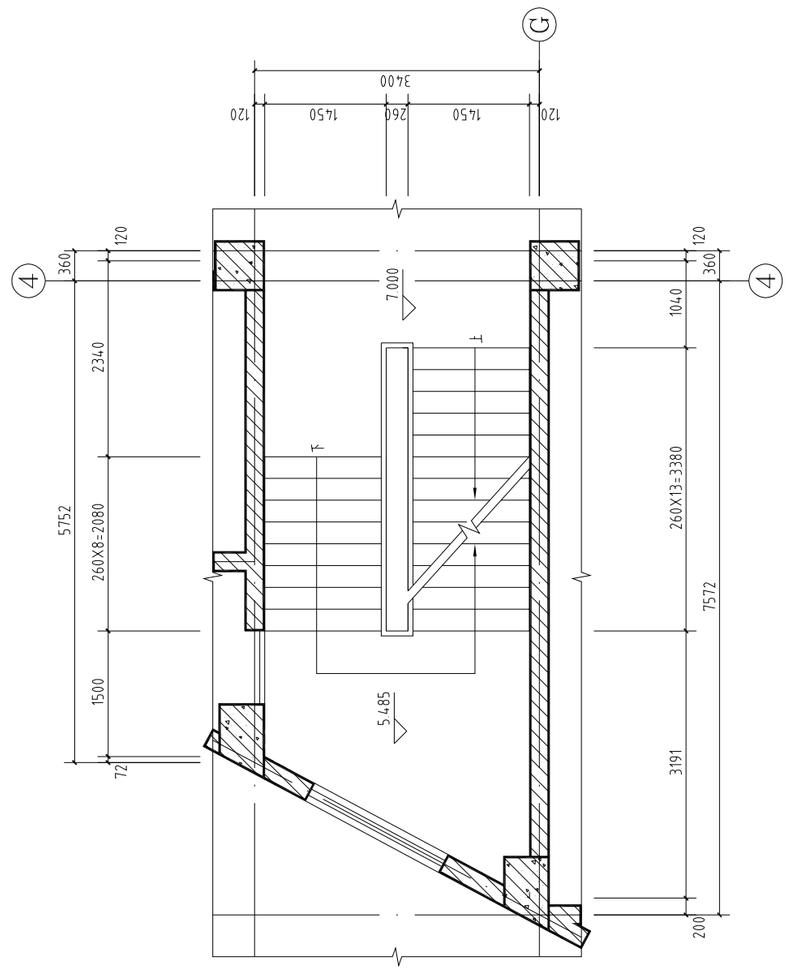

1#楼梯间二层平面图 1:50

会签栏	专业	签名	日期
	建筑		
	结构		
	给排水		
	电气		
	暖通		

备注栏

设计单位

浙江恒欣设计集团 ZHEJIANG HENGXIN DESIGN GROUP

建筑行业(建筑工程)甲级 A233000514
市政行业专业乙级 A233000514
风景园林设计乙级 A233000514
岩土工程(勘察)甲级 B233000514
岩土工程(设计)乙级 B233000514
城乡规划编制 乙级[自]城规编142080

浙江恒欣设计集团股份有限公司

ZHEJIANG HENGXIN DESIGN GROUP CO.,LTD.

嘉兴市南湖区金港路35号(主入路北大门)恒欣大厦5楼
THE 5TH FLOOR HENGXIN MANSION,35 JINGANG RD. JIAXING ZHEJIANG
网址:WWW.SOHX.COM
全国免费统一号码:400-9006561
区域服务电话:0579-82881336

建设单位 浙江宏海日用品有限公司

工程名称 浙江宏海日用品有限公司年产100万套压铸销生产线技改项目

子项 1#厂房

工程编号	550JZ21-166		
出图日期	2021.11		
	签名		日期
审定	邱俊燕		
审核	袁晓龙		
校对	舒楷		
项目负责人	焦舟阳		
专业负责人	焦舟阳		
设计	张煜		
绘图	张煜		
图名	楼梯详图一		
图号	建施- 11	版次	1

执业专用章(按规定加盖)

未盖出图专用章无效

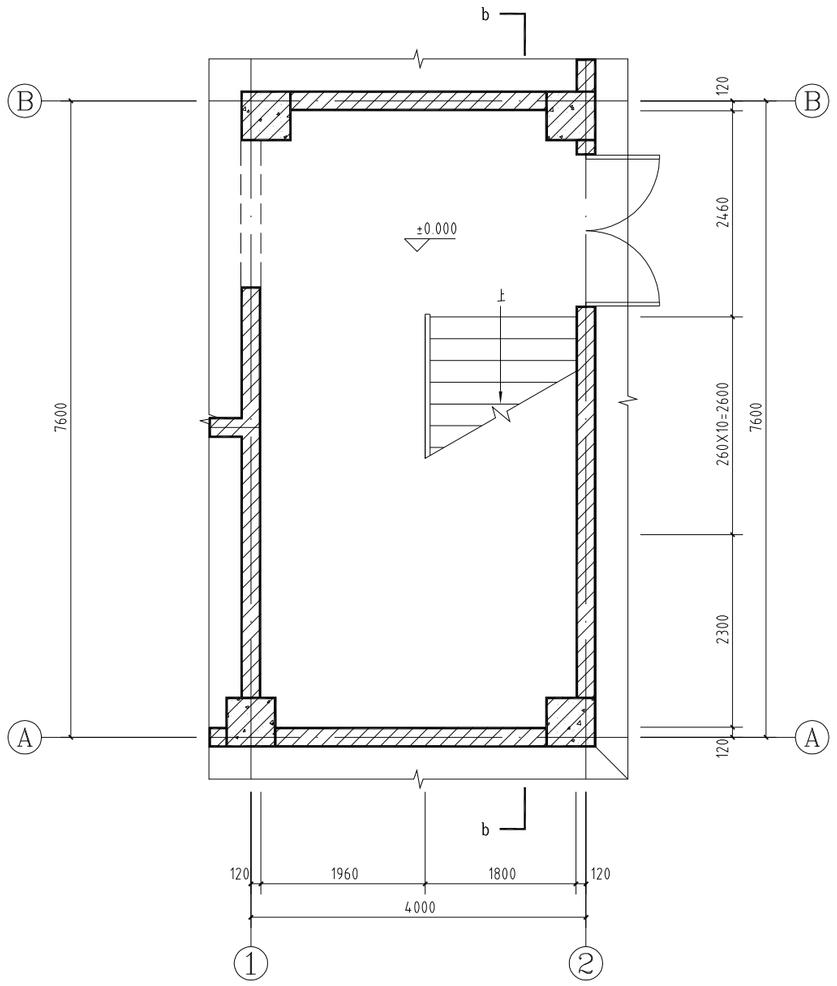

2#楼梯间一层平面图 1:50

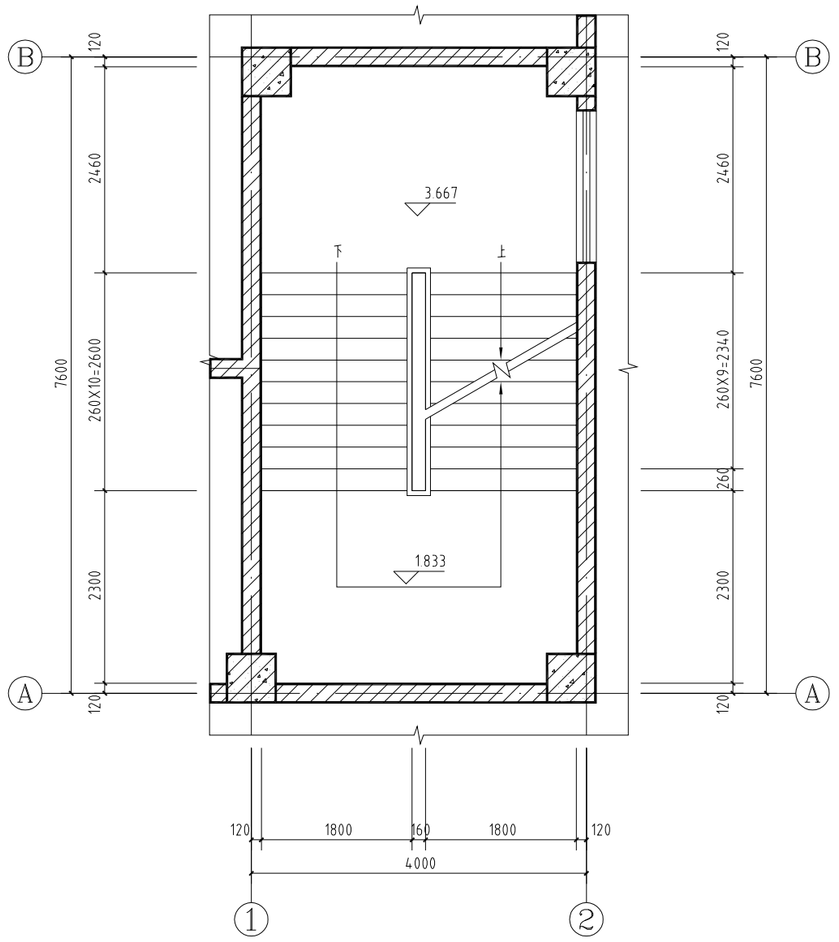

2#楼梯间标高4.000平面图 1:50

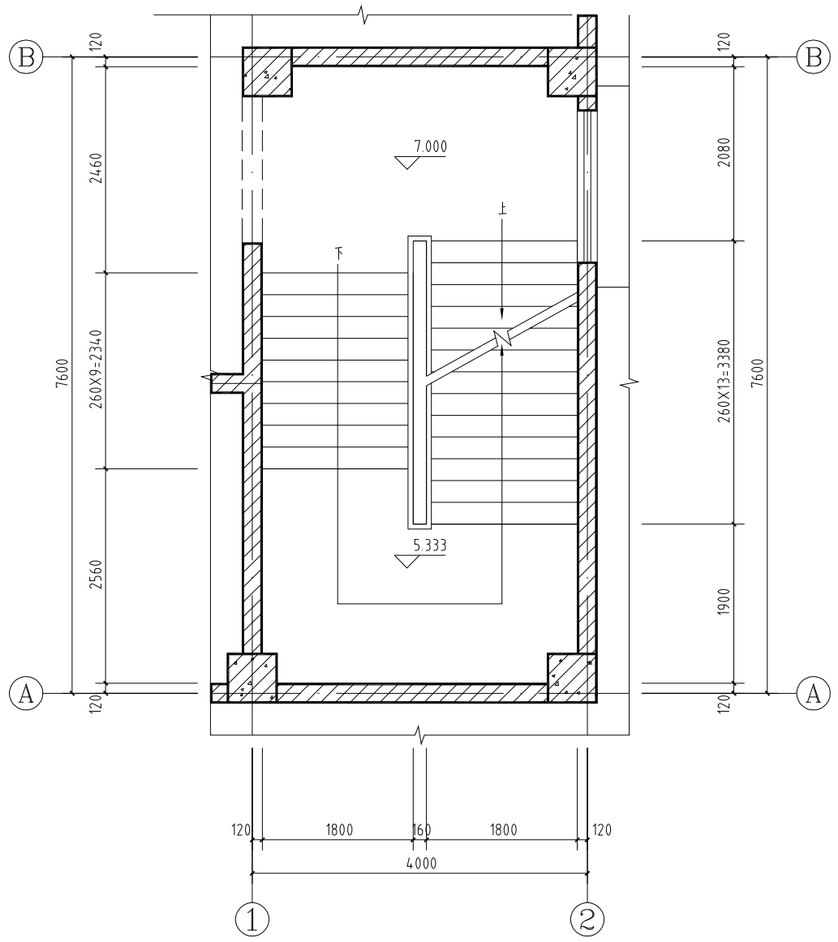

2#楼梯间二层平面图 1:50

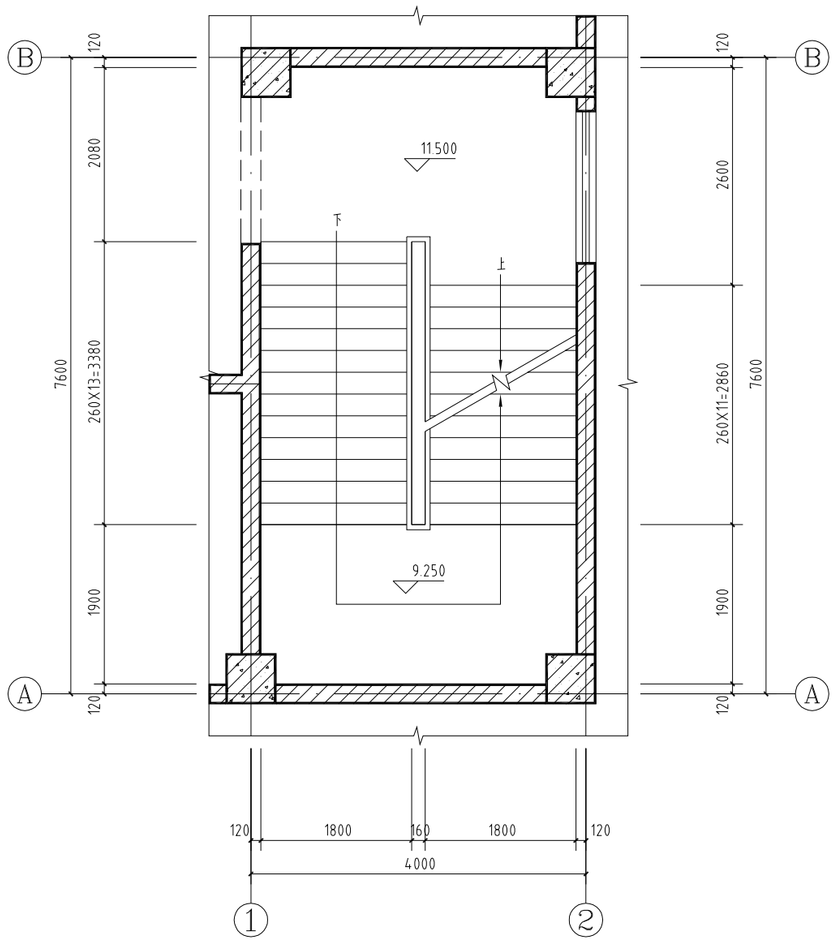

2#楼梯间三层平面图 1:50

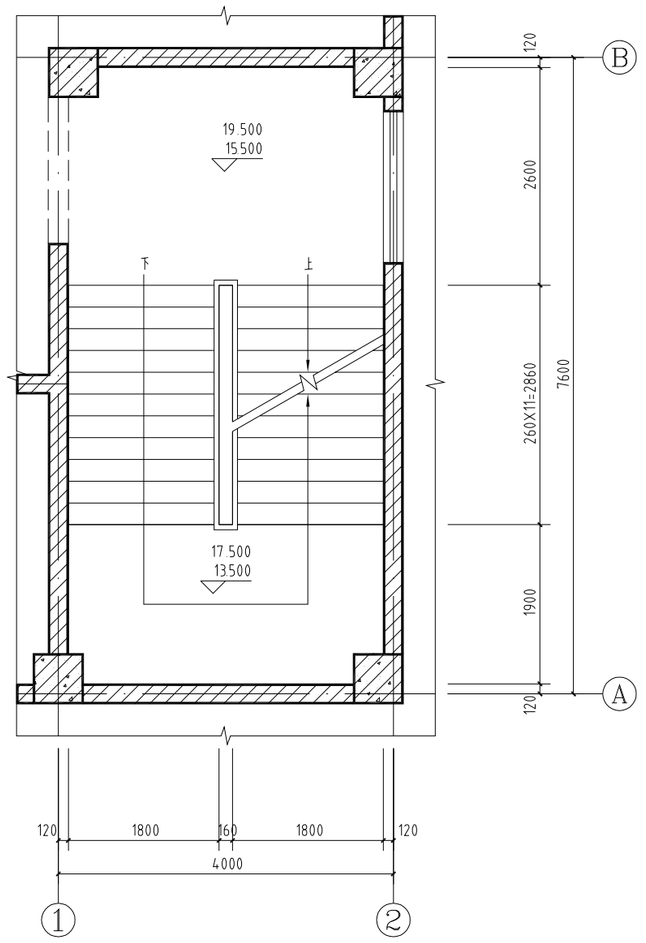

2#楼梯间四~五层平面图 1:50

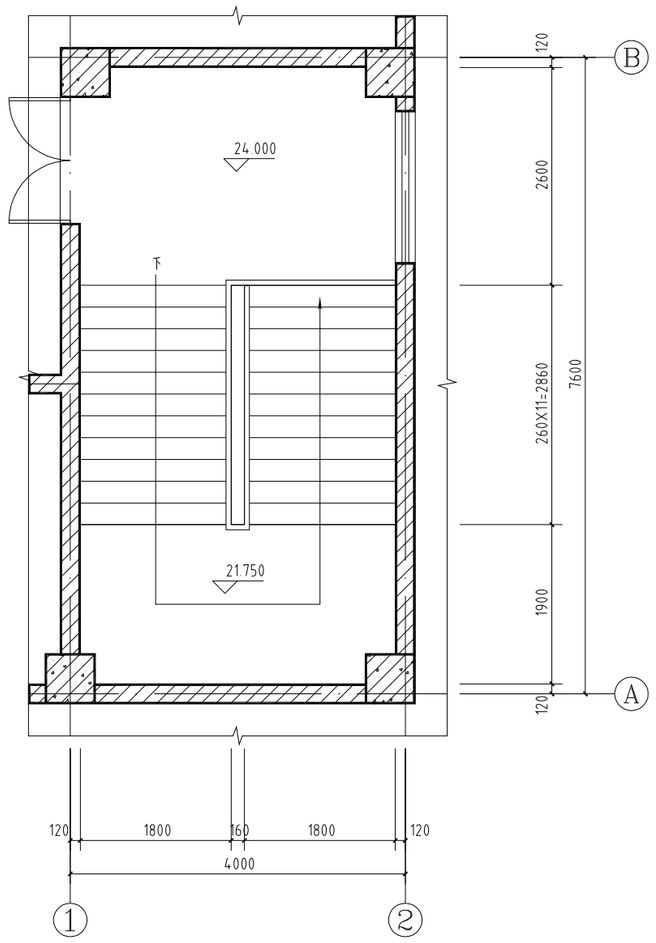

2#楼梯间顶层平面图 1:50

会签栏	专业	签名	日期
	建筑		
	结构		
	给排水		
	电气		
	暖通		

备注栏

设计单位

浙江恒欣设计集团 ZHEJIANG HENGXIN DESIGN GROUP

建筑行业(建筑工程)甲级 A233000614
市政行业专业乙级 A233000614
风景园林设计乙级 A233000614
岩土工程(勘察)甲级 B233000614
岩土工程(设计)乙级 B233000614
城乡规划编制 乙级证书编号142000

浙江恒欣设计集团股份有限公司

ZHEJIANG HENGXIN DESIGN GROUP CO.,LTD.

嘉兴市南湖区金港路35号(主入口东北大门)恒欣大厦8楼

THE 8TH FLOOR HENGXIN MANSION,35 JINGANG RD. JIAXING ZHEJIANG

网址:WWW.SOHX.COM

全国投资统一号码:400-9006561

区域服务电话:0579-82881336

建设单位 浙江宏海日用品有限公司

工程名称 浙江宏海日用品有限公司年产100万套压铸锅生产线技改项目

子项 1#厂房

工程编号	550JZ21-166		
出图日期	2021.11		
	签名		日期
审定	邱俊燕		
审核	袁晓忠		
校对	舒楷		
项目负责人	焦舟阳		
专业负责人	焦舟阳		
设计	张煜		
绘图	张煜		
图名	楼梯详图二		
图号	建施-12	版次	1

执业专用章(按规定加盖)

未盖出图专用章无效

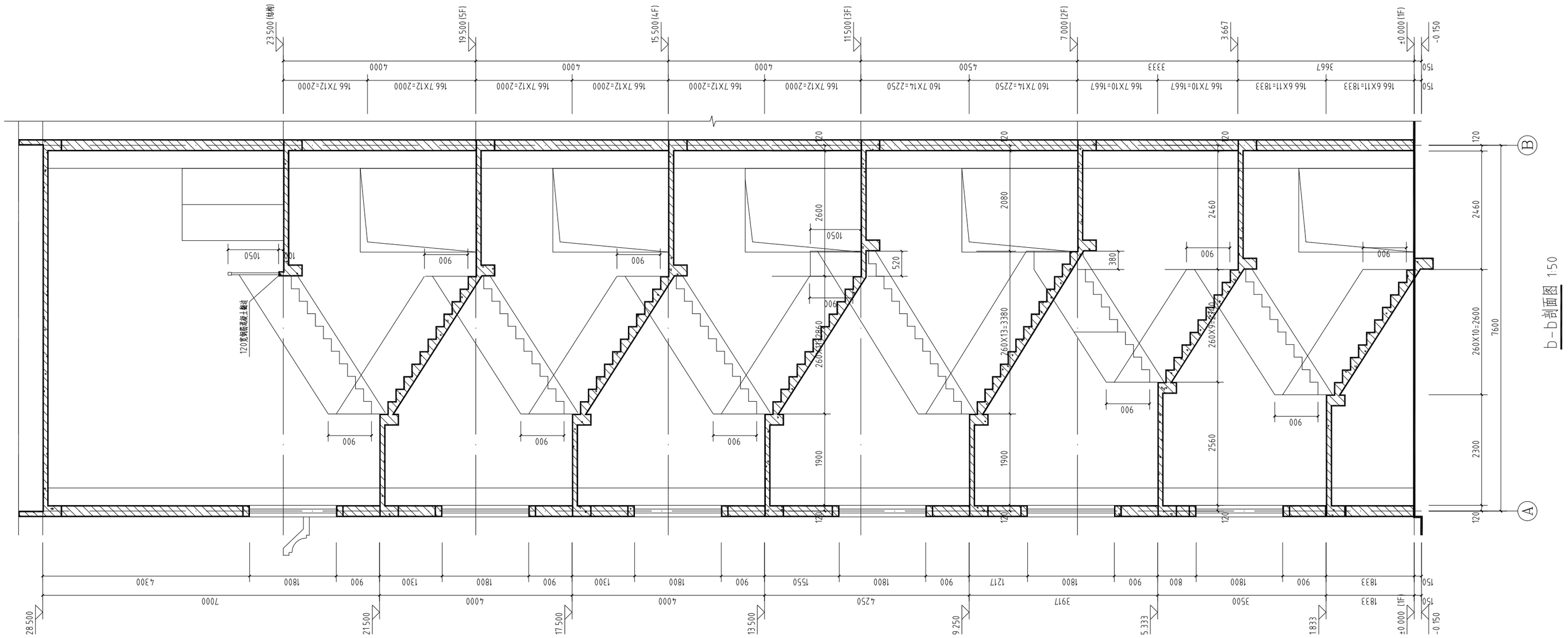

b-b剖面图 1:50

楼梯栏杆选用表：~未注明楼梯栏杆参照此表~			
部 位	图集名称	索 引	备 注
水平栏杆	《楼梯 栏杆 栏板(一)》 15J403-1	详B16页B5型	不锈钢栏杆，立杆净距b≤110，G=520 水平长度大于500mm时，高度为1050mm。
		详B16页B5型	不锈钢栏杆，立杆净距b≤110，G=520 下部做120宽100高的钢筋混凝土踏台。
楼梯栏杆		详B16页B5型	不锈钢栏杆，立杆净距b≤110，G=520
踏步面层及防滑条		详E6页节点1	水泥面踏步防滑条

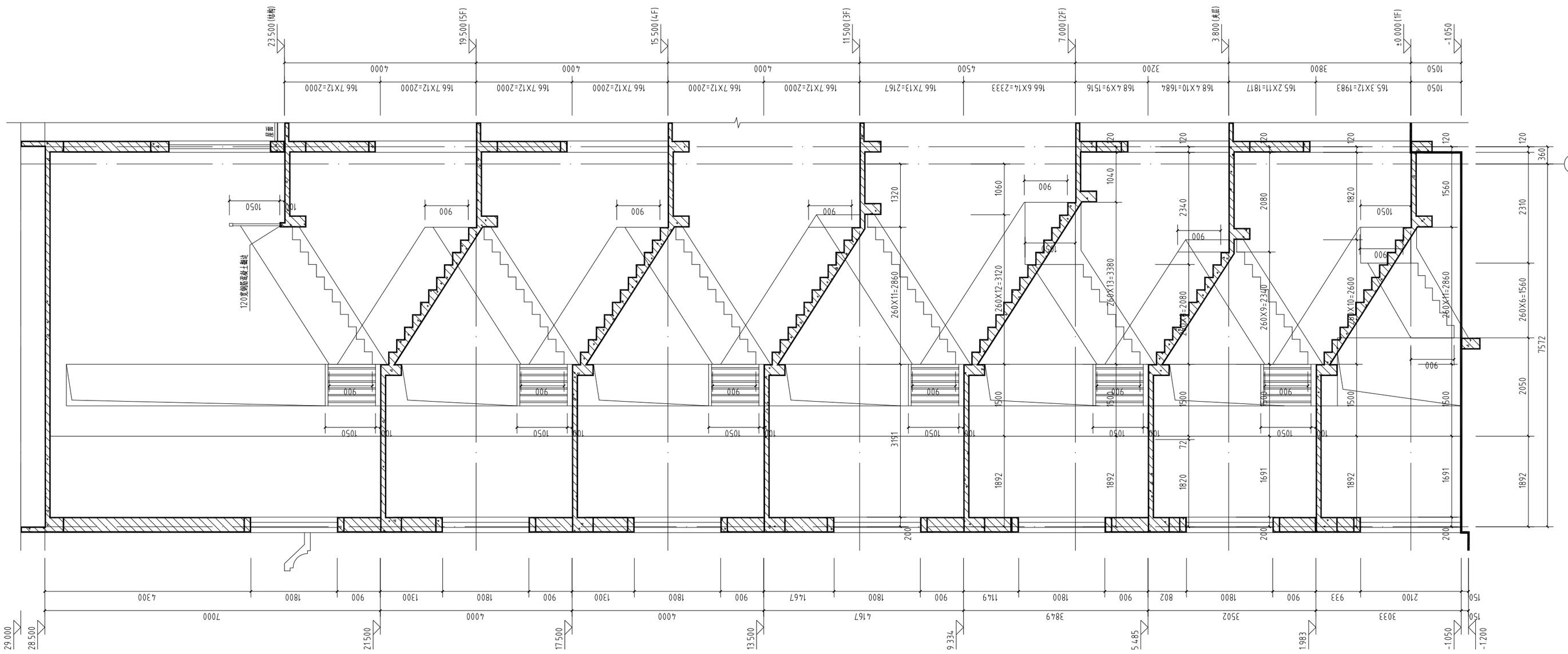

c-c剖面图 1:50

楼梯栏杆选用表：~未注明楼梯栏杆参照此表~			
部 位	图集名称	索 引	备 注
水平栏杆	《楼梯 栏杆 栏板(一)》 15J403-1	详B16页B5型	不锈钢栏杆，立杆净距b≤110，G=520 水平长度大于500mm时，高度为1050mm。
		详B16页B5型	不锈钢栏杆，立杆净距b≤110，G=520 下部做120宽100高的钢筋混凝土踏台。
楼梯栏杆		详B16页B5型	不锈钢栏杆，立杆净距b≤110，G=520
踏步面层及防滑条		详E6页节点1	水泥面踏步防滑条

会签栏	专业	签名	日期
	建筑		
	结构		
	给排水		
	电气		
	暖通		

备注栏

设计单位

浙江恒欣设计集团

建筑行业(建筑工程)甲级 A233000614
市政行业甲级
风景园林设计专项乙级 A233000614
原土工程(勘察)甲级 B233000614
原土工程(设计)乙级 B233000614
城乡规划编制 乙级资质证书编号

浙江恒欣设计集团股份有限公司

ZHEJIANG HENGXIN DESIGN GROUP CO.,LTD.

嘉兴市南湖区金港路35号(王文路交叉口)恒欣大厦5楼

THE 5TH FLOOR HENGXIN MANSION,35 JINGANG RD. JIANXG ZHEJIANG

网址：WWW.SCHK.COM

全国免费统一号码：400-9006561

区域服务电话：0579-82881336

建设单位：浙江宏海日用品有限公司

工程名称：浙江宏海日用品有限公司年产10万套压铸锅生产线技改项目

子项：1#厂房

工程编号	550JZ21-166		
出图日期	2021.11		
	签名		日期
审定	邱凌燕		
审核	袁晓亮		
校对	舒韬		
项目负责人	焦舟阳		
专业负责人	焦舟阳		
设计	张煜		
绘图	张煜		
图名	楼梯详图三		
图号	建施-13	版次	1

执业专用章（按规定加盖）

未盖出图专用章无效

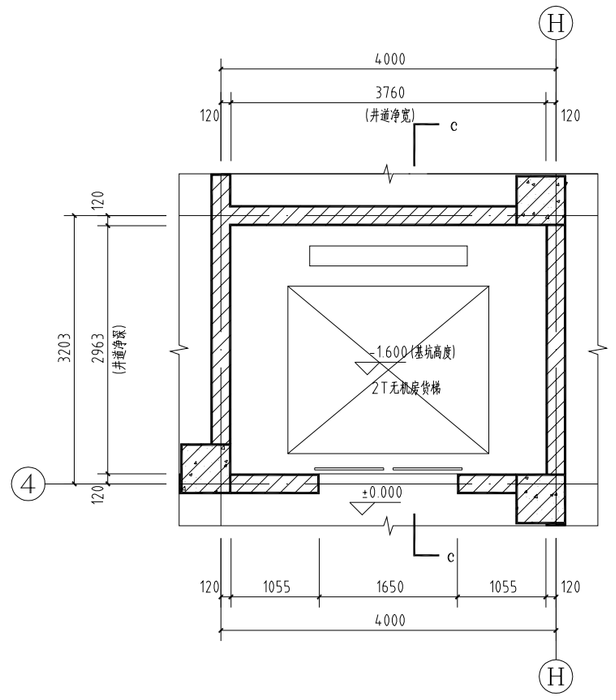

1#货梯一层平面图 1:50

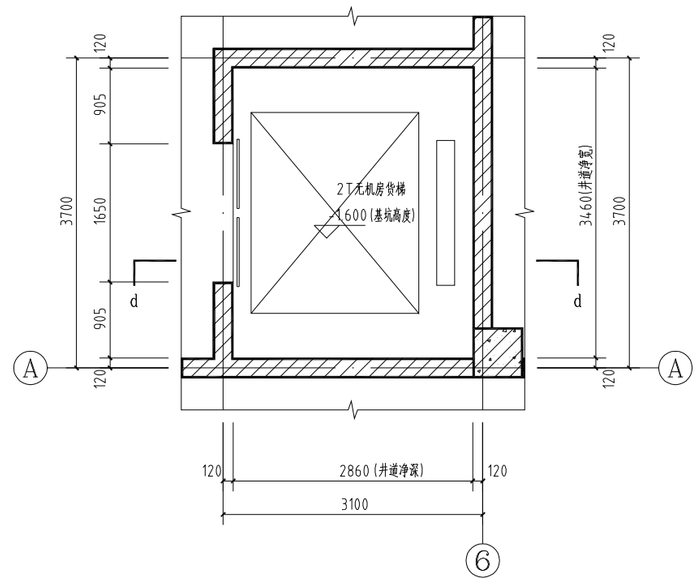

2#货梯一层平面图 1:50

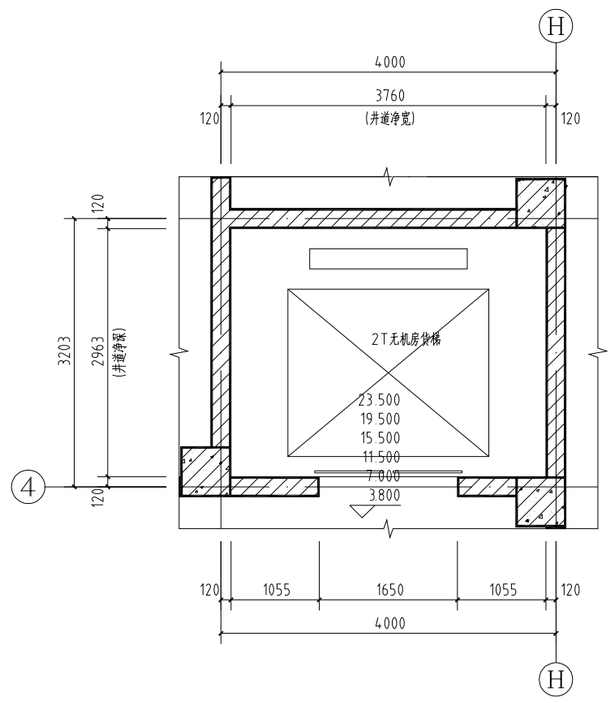

1#货梯标准层平面图 1:50

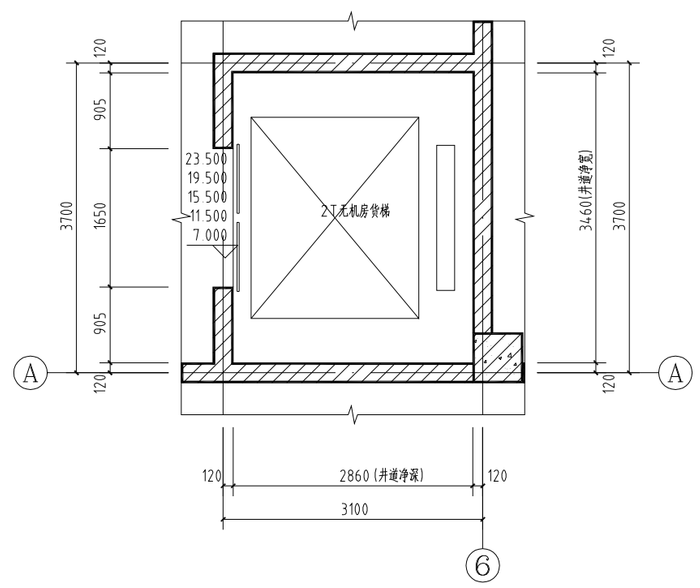

2#货梯标准层平面图 1:50

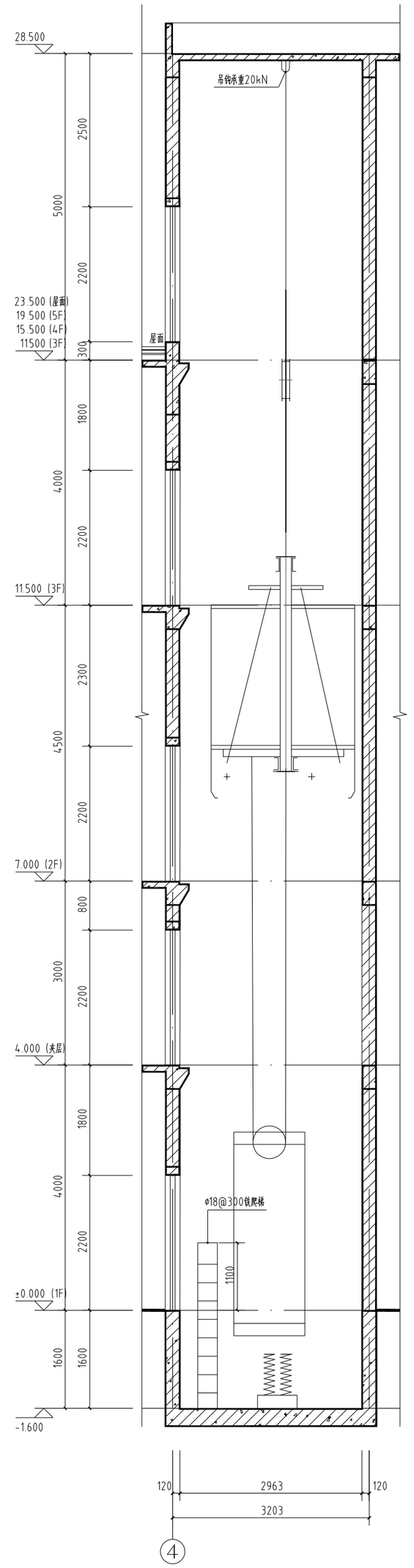

c-c剖面图 1:50

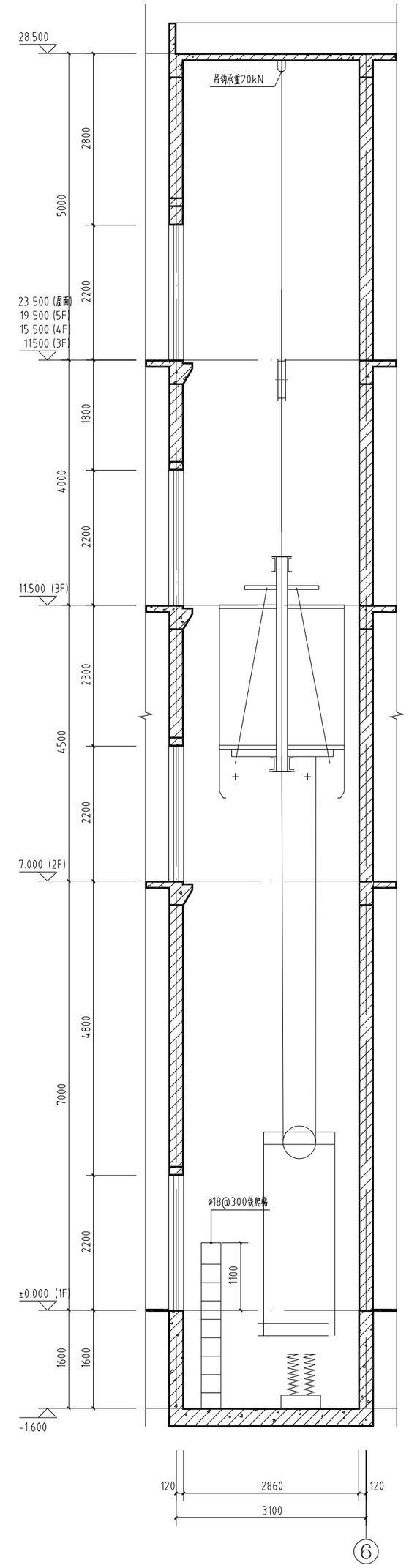

d-d剖面图 1:50

1、本工程电梯由于甲方在施工图设计期间尚未定货，未能提供施工图设计所需的电梯样本，该电梯设计参考了多家公司产品，并尽可能取上限值，有个别尺寸受工程局限未能取最大值，特此提醒甲方在电梯招标时提供本图纸供参考。	9、电梯层门安装完成前洞口应设置高度不小于1.2m安全防护栏杆或固定栅门,并在层门洞口处张贴醒目的安全警示标志。
2、现场如建设方对电梯有特殊要求和变更时，应按电梯厂家提供的土建施工图为准。	
3、本建筑有2000Kg货梯二台, 施工现场的留孔及吊钩位置以厂方提供的建设图为准。	电梯基坑底板: (1)混凝土原浆抹平压光
4、电梯的候梯厅内要求能清晰显示轿厢上、下运行方向和层数位置。	(2)40厚C20细石混凝土，随打随抹光
5、电梯候梯厅按钮高度0.90-1.10M；应清晰显示轿厢上下运行方向和层数位置及电梯抵达音响；轿厢上下运行及到达应有清晰显示和报层音响。	(3)水泥浆水灰比0.4-0.5结合层
每层电梯口应安装楼层标志。	(4)钢筋混凝土结构自防水(设计抗渗等级P6级)
6、货梯载重量：2000Kg,速度：0.5m/s 。	(5)10厚1:3水泥砂浆隔离层
7、圈梁位置，吊钩梁位置以及机房底板留洞，详电梯厂家深化设计。	(6)1.5厚合成高分子防水卷材
8.电梯层门的耐火极限不应低于1.00h,并应同时符合现行国家标准《电梯层门耐火试验完整性、隔热性和热通量测定法》GB/T 27903规定的完整性和隔热性要求。	(7)150厚C20混凝土垫层 (8)素土分层(不大于250)夯实，压实系数不小于0.94

基坑侧壁:
(1)3:7灰土分层夯实
(2)粘结剂粘贴30厚挤塑聚苯板保护层
(3)1.5厚聚氯乙烯合成高分子防水卷材一道
(4)1.5厚聚合物水泥1.5防水涂料Ⅲ型
(5)8厚聚合物水泥防水砂浆抹平
(6)刷基层处理剂一道(7)20厚1:2.5水泥砂浆找平层
(8)钢筋混凝土结构自防水(设计抗渗等级P6级)

会签栏	专业	签名	日期
	建筑		
	结构		
	给排水		
	电气		
	暖通		

备注栏

设计单位

浙江恒欣设计集团

建筑行业(建筑工程)甲级 A233000514
市政行业甲级乙级 A233000514
风景园林设计专项乙级 A233000514
岩土工程(勘察)甲级 B233000514
岩土工程(设计)乙级 B233000514
城乡规划编制 乙(国)城规编142000

浙江恒欣设计集团股份有限公司

ZHEJIANG HENGXIN DESIGN GROUP CO.,LTD.

嘉兴市南湖区企业路35号(王店镇定大江)恒欣大厦5楼

THE 5TH FLOOR HENGXIN MANSION,NO.35,QIEYE RD.,JIANG ZHE JIANG

网址：WWW.SZHXC.COM

全国优质网统一号码：400-9006561

区域服务电话：0579-82881336

建设单位

浙江宏海日用品有限公司

工程名称

浙江宏海日用品有限公司年产1.00万套压铸锅生产线技改项目

子项

1#厂房

工程编号	550JZ21-166		
出图日期	2021.11		
	签名		日期
审定	邱业燕		
审核	袁晓芯		
校对	舒畅		
项目负责人	焦舟阳		
专业负责人	焦舟阳		
设计	张煜		
绘图	张煜		
图名	电梯详图		
图号	建施-14	版次	1

执业专用章（按规定加盖）

未盖出图专用章无效

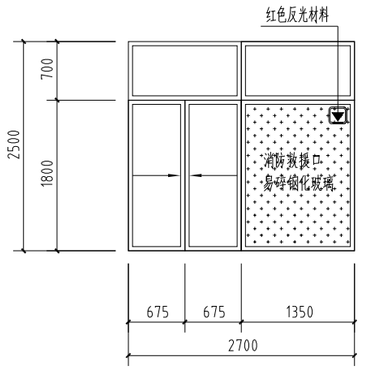

XC2725 1:50

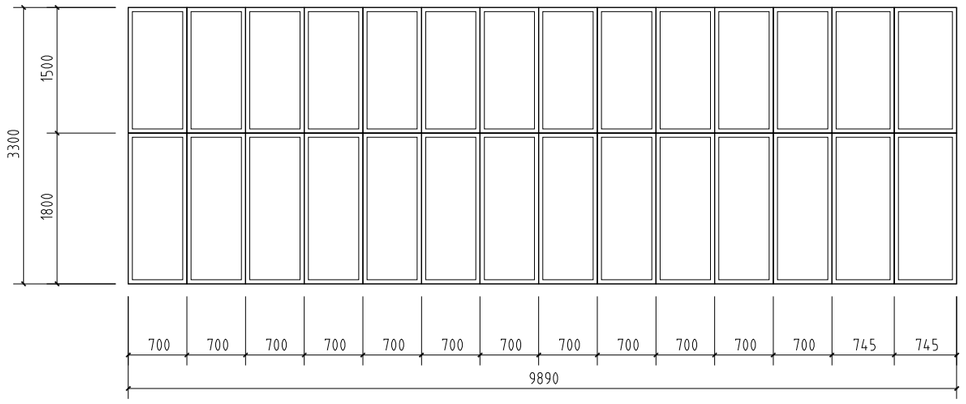

C1 1:50

注：弧形展开面，实际尺寸以施工留洞为准，分隔尺寸参照此详图。

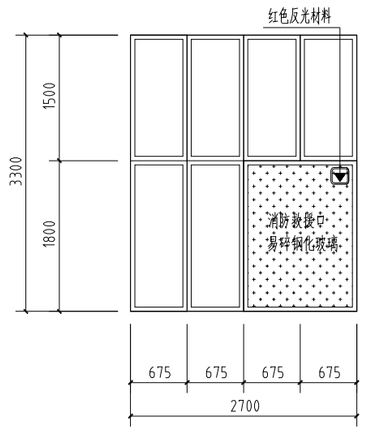

XC2733 1:50

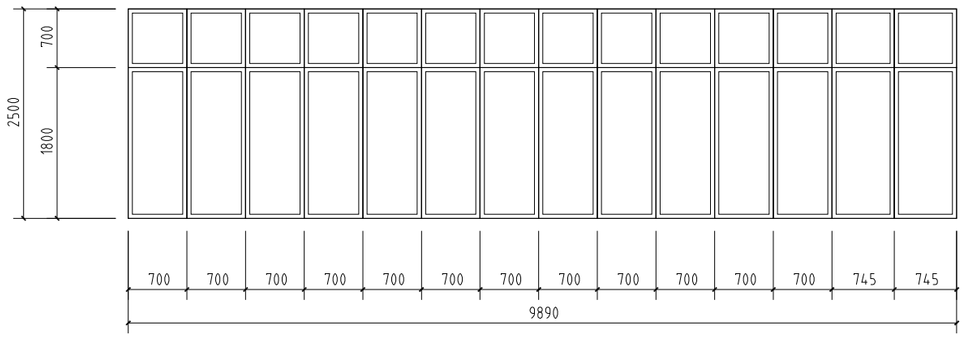

C3 1:50

注：弧形展开面，实际尺寸以施工留洞为准，分隔尺寸参照此详图。

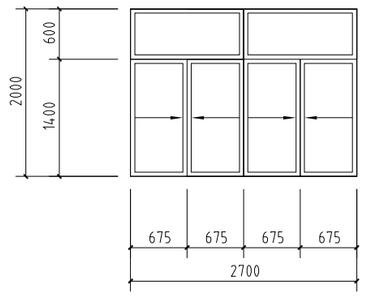

C2720 1:50

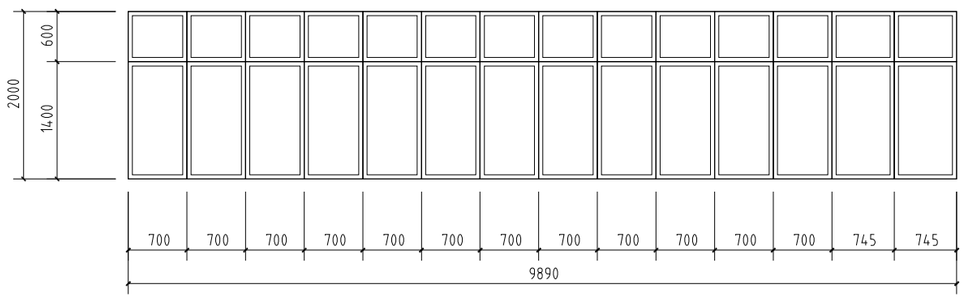

C3 1:50

注：弧形展开面，实际尺寸以施工留洞为准，分隔尺寸参照此详图。

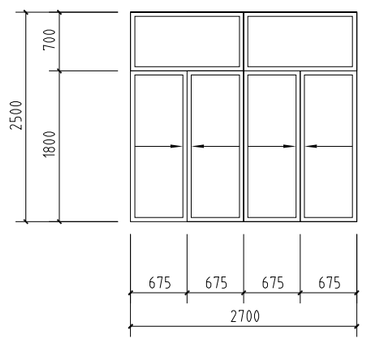

C2725 1:50

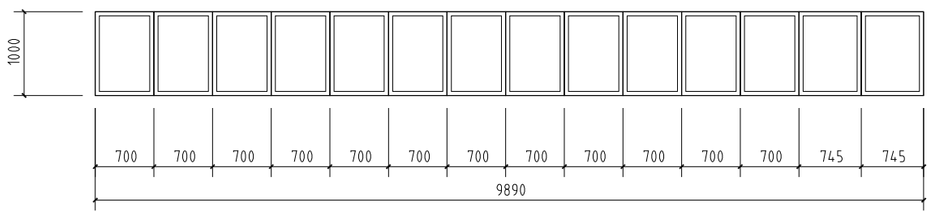

C2 1:50

注：弧形展开面，实际尺寸以施工留洞为准，分隔尺寸参照此详图。

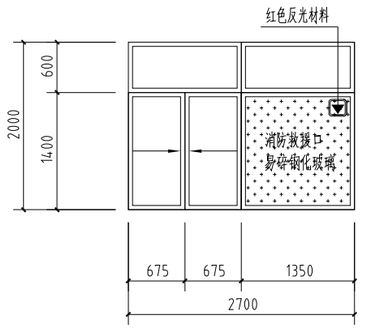

XC2720 1:50

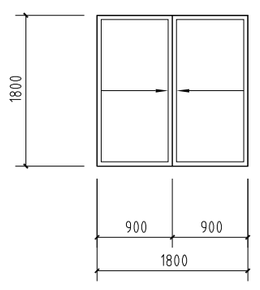

C1818 1:50

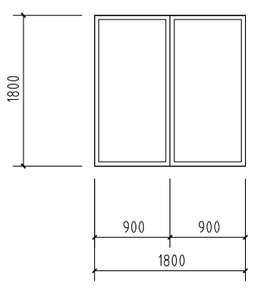

C1818a 1:50

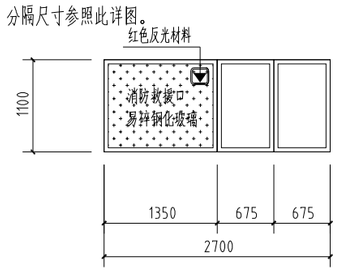

XC2711 1:50

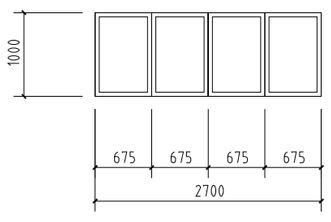

C2710 1:50

门窗表

类型	设计编号	洞口尺寸(mm)	数量	备注
卷帘门	JLM7230	7200X3000	2	参见标准图集08CJ17
钢质门	GM4545	4500X4500	3	参见标准图集02J611-1
普通门	M0921	900X2100	8	参见标准图集《苏J2-93》
	M1821	1800X2100	2	
普通窗	C1818	1800X1800	14	普通铝合金玻璃门窗 参见标准图集2010苏J07 见详图
	C2711	2700X1000	36	
	C2718	2700X1800	12	
	C2720	2700X1500	96	
	C2725	2700X1500	32	
	C2733	2700X1500	16	
	C1	9890X3300	1	
	C2	9890X1000	1	
	C3	9890X2500	1	
	C4	9890X2000	1	
救援口	XC2711	2700X1500	2	
	XC2720	2700X1500	6	
	XC2725	2700X1500	2	
	XC2733	2700X1500	2	

注：

1、本门窗表中所注尺寸均为洞口尺寸，门窗尺寸以实测为准，数量应校合后方可定货。

2、本工程所涉及的门窗划分仅供参考需由生产厂家进行二次设计；如有修改应由甲方、设计方、门窗厂家协商解决；门窗开启线表示。方法：实线表示外开，虚线表示内开，箭头表示推拉方向，无线表示固定窗。

3、外平开窗内侧安装纱扇。首层卫生间窗为磨砂玻璃。

4、消防扑救窗的玻璃应满足《建筑设计防火规范》GB50016-2014（2018版）第7.2.5条的规定，窗口的玻璃易于破碎，并设置可在室外易于识别的明显标志，因窗框料截面尺寸原因导致窗口净宽和净高不满足该条的规定时，窗分格应适当调整以满足该条规范的规定。

5、门窗的做法及注意事项参见12J4-1中相关说明。防火门窗、防火卷帘的做法及注意事项参见12J4-2中相关说明。

6、玻璃面积大于0.9平方米的玻璃为安全玻璃。首层玻璃门为钢化安全玻璃，并设防撞击标志。

7、玻璃厚度及框料尺寸由生产厂家根据当地风压及玻璃尺寸计算后确定。

8、防火门需满足《防火门》GB12955-2008中相关条款的要求。

9、窗高超过1.5m的需加设手动开启装置。

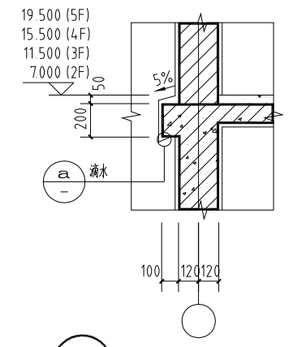

1 墙身线条详图 1:25

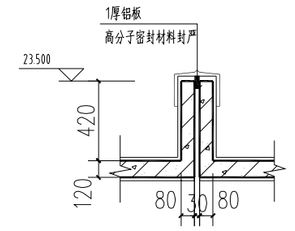

3 檐沟伸缩缝大样 1:25

注：间隔12米设置。

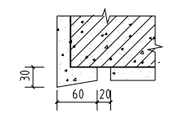

a 无保温滴水详图 1:5

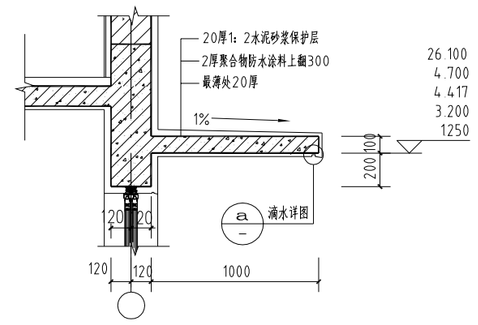

2 YP1雨蓬详图 1:25

雨蓬长详见平面标注

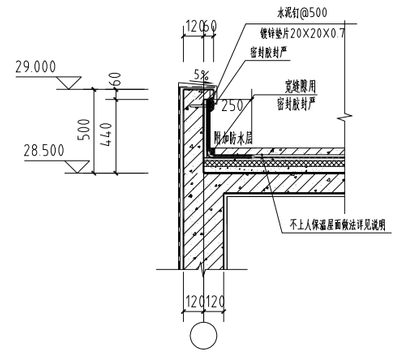

4 女儿墙二详图 1:25

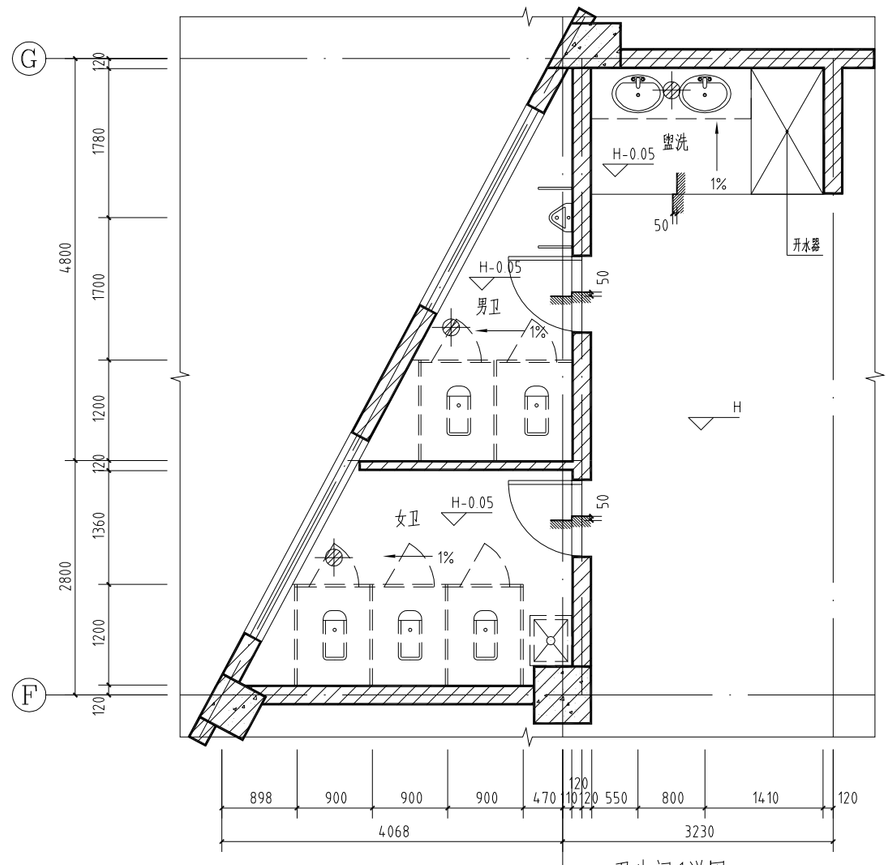

3 卫生间1详图 1:50

注：

1、洗手盆、蹲便器、小便器均选用成品；

2、卫生间及前室均向地漏找1%泛水。

3、卫生间混凝土蹲台均高出卫生间地面250mm。

4、厕所地面、蹲台及墙裙均应采用不透水材料做成，地面应有0.01°~0.015°坡度，坡度方向不应使洗刷废水流出室外。

5、成品塑料隔断高1900mm，底部高出蹲台面100mm。成品塑料隔间门宽600mm，居中布置。

6、洗面台：参12J11-54-E；

7、厕所隔断：参12J11-103；

8、小便器隔断：参12J11-108-6；

9、地漏做法：参12J11-72-A、B；

10、拖布池：12J11-126-3；

11、开水器：成品自定

12、H为当前楼层标高

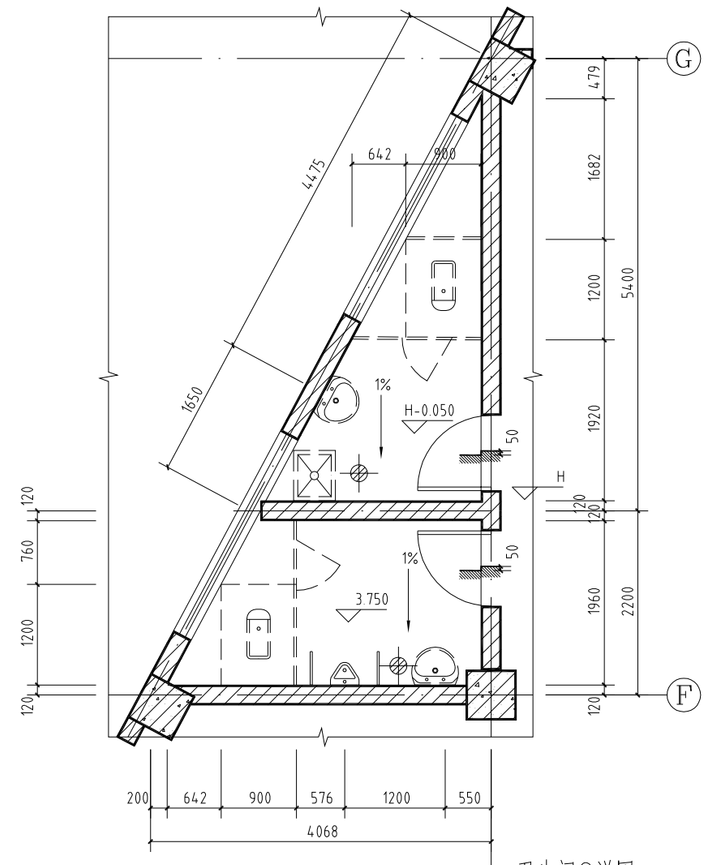

3 卫生间2详图 1:50

注：

1、洗手盆、蹲便器、小便器均选用成品；

2、卫生间及前室均向地漏找1%泛水。

3、卫生间混凝土蹲台均高出卫生间地面250mm。

4、厕所地面、蹲台及墙裙均应采用不透水材料做成，地面应有0.01°~0.015°坡度，坡度方向不应使洗刷废水流出室外。

5、成品塑料隔断高1900mm，底部高出蹲台面100mm。成品塑料隔间门宽600mm，居中布置。

6、洗面台：参12J11-54-E；

7、厕所隔断：参12J11-103；

8、小便器隔断：参12J11-108-6；

9、地漏做法：参12J11-72-A、B；

10、拖布池：12J11-126-3；

11、H为当前楼层标高

会签栏	专业	签名	日期
	建筑		
	结构		
	给排水		
	电气		
	暖通		

备注栏

设计单位

浙江恒欣设计集团

Zhejiang Hengxin Group

浙江恒欣设计集团股份有限公司

ZHEJIANG HENGXIN DESIGN GROUP CO.,LTD.

嘉兴市南湖区金港路35号（王店路交叉口）恒欣大厦5楼

THE 5TH FLOOR HENGXIN MANSION,35 JINGANG RD. JIANXG ZHEJIANG

网址：WWW.SCHHC.COM

全国免费咨询一体化：400-9006561

区域服务电话：0579-82881336

建筑行业(建筑工程)甲级 A233000914
市政行业甲级乙级 B233000914
风景园林设计专项乙级 A233000914
原土工程(勘察)甲级 B233000914
原土工程(设计)乙级 B233000914
城乡规划编制 乙级[城规编142080

建设单位	浙江宏海日用品有限公司
工程名称	浙江宏海日用品有限公司年产100万套压铸锌生产线技改项目
子项	1#厂房
工程编号	550JZ21-166
出图日期	2021.11

		签名	日期
审定	邱凌燕		
审核	袁晓忠		
校对	舒韬		
项目负责人	焦舟阳		
专业负责人	焦舟阳		
设计	张煜		
绘图	张煜		
图名	门窗表、门窗详图、节点详图、卫生间详图		
图号	建施-15	版次	1

执业专用章（按规定加盖）

未盖出图专用章无效