	实 名	签 名
设计总负责人	姜友坚	
专业负责人	何 渊	
设 计 人	叶秦麟	

注册（执业）章

预留章

出图章

审图章

竣工章

平面分区图
KEY PLAN

附 注
DESCRIPTIONS

禾泽都林 HESOMS
Harmony Design Group

禾泽都林设计集团有限公司
HESOMS DESIGN GROUP Co., Ltd

国家甲级工程设计证书编号：A233012588
NATIONAL ARCHITECTURAL DESIGN LICENSE No. A233012588

合作设计单位
CO-OPERATED WITH

审 定	马创立	马创立
审 核	姜友坚	姜友坚
校 对	何 渊	何渊
项目经理	王笑莉	王笑莉

建设单位 CLIENT：浙江远达五金制造有限公司

工程名称 PROJECT：年产40万套多功能智能烤箱系列产品生产线建设项目

子 项 SUB ITEM：2#厂房

图 名 TITLE：建 筑 设 计 说 明 （一）

合同号 CONTRACT No.	HZ2024-ZDY-006	设计阶段 DESIGN STAGE	施工图
版 次 EDITION No.	A	图 别 DRAWING TYPE	建筑
日 期 DATE	2024.09	图 号 DRAWING No.	01

本图不盖出图专用章视为无效

建筑设计说明（一）

一、项目概况

1. 本工程为：年产40万套多功能智能烤箱系列产品生产线建设项目
2. 建设单位：浙江远达五金制造有限公司
3. 建设地点：冲水镇金台铁路站场区块
4. 建筑基本概况：（消防建筑高度；设计室外地面至屋面面层的高度，规划建筑高度；设计室外地面至屋面女儿墙的高度）

楼号	层数	消防高度（m）	规划高度（m）	建筑耐火等级	±0.000黄海绝对标高	占地面积（m²）	总建筑面积（m²）	建筑类别	火灾危险性类别
2#厂房及架空连廊	4F	23.65	23.95	二级	290.70	8326.38	34762.86	多层厂房	戊类

5. 生产产品：金属烤箱
6. 建筑设计使用年限和安全等级：50年，二级； 7.建筑防雷类别：三类；
8. 屋面工程防水类别：甲类；屋面工程防水使用环境类别：Ⅰ类；屋面工程防水等级：一级
   外墙工程防水类别：甲类；外墙工程防水使用环境类别：Ⅰ类；外墙工程防水等级：一级
   室内工程防水类别：甲类；室内工程防水使用环境类别：Ⅰ类；室内工程防水等级：一级
   屋面工程防水设计工作年限不应低于20年，室内工程防水设计工作年限不应低于25年。
9. 抗震设防烈度；设计基本地震加速度值为0.05g，抗震设防烈度为6度。 结构形式：框架结构
10. 建筑功能布局：地上为四层，一至四层为生产车间
11. 建筑节能设计：根据《工业建筑节能设计统一标准》GB51245-2017，本工程属于二类工业建筑，可不考虑供暖空调，
    采用自然通风节能设计降低能耗，满足规范要求。
12. 本项目依据《建设工程消防设计审查验收管理暂行规定》建设部令第51号，为其它建设工程项目。

二、工程设计依据

1、 由当地规划局盖章认可的方案设计文本 2、 设计合同及建设单位提供的设计任务书
3、 建设单位提供的项目用地红线图、坐标图、周边道路及市政管线资料
4、 浙江省企业投资项目备案号2409-330727-04-01-801980
5、 现行的国家、行业、所在省市的设计规范、规程、规定标准、措施；主要的规范包括但不限于：
5.1、《中华人民共和国工程建设标准强制性条文》（2013年版）
5.2、《民用建筑设计统一标准》（GB50352-2019）
5.3、《建筑设计防火规范》（GB50016-2014）（2018年版）
5.4、《铝合金门窗工程技术规范》（JGJ214-2010）
5.5、《屋面工程技术规范》(GB50345-2012)
5.6、《屋面工程质量验收规范》（GB50207-2012） 5.7、《建筑玻璃应用技术规程》（JGJ113-2015）
5.8、《浙江省建筑工程建筑面积计算和竣工综合测量技术规程》（DB33/T 1152-2018）
5.9、《铝合金门窗》（GB/T8478-2008） 5.10、《建筑工程设计文件编制深度规定》（2016年版）
5.11、《浙江省消防技术规范难点问题操作技术指南》（2020年版）
5.12、《建筑防烟排烟系统技术标准》（GB51251-2017）
5.13、《浙江省建筑防水工程技术规程》（DB33/T1147-2018）
5.14、《工业建筑节能设计统一标准》（GB 51245-2017）
5.15、《建筑与市政工程无障碍通用规范》(GB55019-2021)
5.16、《建筑内部装修设计防火规范》（GB50222-2017）
5.17、《汽车库、修车库、停车场设计防火规范》（GB50067-2014）
5.18、《车库建筑设计规范》（JGJ100-2015）

三、基本说明

1. 本施工图所注各种标高，除特别注明者外，其余为建筑完成面标高；所注尺寸除标高及总平面图（米）为单位外，其它均以毫米（mm）为单位；
2. 本工程±0.000标高相对于绝对标高详总平面图；
3. 本图纸除注明外，所注地面、楼面、楼梯平台均为建筑完成面标高，屋面标高分为结构标高（不包括找平层、保温层、防水层等）与建筑标高，结构标高均会注明；门项及窗洞口标高为结构洞口标高；门窗所注尺寸均指洞口尺寸；
4. 所有与给排水、建筑电气、空调通风、煤气动力等专业有关的预埋件、预留孔洞、施工时必须与相关专业的图纸密切配合施工。
5. 凡本说明所规定各项，在设计图中另有说明时，应按具体设计图的说明要求施工。图纸修改：局部性的设计修改将以设计变更联系单的形式完成。

四、总图关系

1. 周边环境及道路情况：详总平面图。
2. 后退用地红线关系：详总平面图。
3. 用地主要出入口位置及关系：详总平面图。
4. 场地内交通组织及竖向设计：详总平面图。
5. 施工场地安排由施工单位进行施工组织设计，各工种室外管线分别根据各工种要求铺设，注意各工种之间的配合。
   注意已有的城市各种管线的走向与位置，避免对现有城市管线的损坏。
6. 本次总平面图为总平面定位图，只作为建筑定位放线用。管道综合布置、道路、广场、挡土墙、护坡、绿化等另详各专业总平面施工图。

五、分项工程

1. 墙体工程

1.1 墙体的基础部分详见结施图。
1.2 承重钢筋混凝土墙体、柱和构造柱详见结施图。
1.3 ±0.000以下采用240厚MU20非粘土烧结实心砖，M20水泥砂浆实砌。
1.4 ±0.000以上采用240厚MU10蒸压灰砂砖、其他新型墙体材料(小于16KN/M)，M5混合砂浆砌筑。
1.4 卫生间隔墙处做300高（从相邻房间楼板建筑完成面算起）同标号素混凝土反檐，宽同墙厚且与梁板一起浇筑。
1.5 凡钢筋砼柱边及剪力墙边门垛尺寸小于120时，应采用砼与柱或剪力墙整体浇筑。
1.6 墙体留洞及封堵：
1.6.1 钢筋混凝土墙体留洞详见结施图纸和设备图纸，砌筑墙体留洞详见建施图纸和设备图纸。
1.6.2 穿墙管：清理孔内残渣并冲水湿洞，管侧四周填塞沥青麻丝，并用微膨胀(20细石混凝土封堵孔洞比墙面低20；
1.6.3 穿墙套管：穿墙套管应比外墙完成面或楼面防水层凸出20，套管与穿墙管之间用沥青麻丝填实，管口嵌填密封材料；
1.6.4 脚手架洞：微膨胀(20细石砼堵塞密实，表面比墙面低20，面刷 2厚高聚物改性沥青防水涂膜两道（宽出洞达100）外墙抹灰前预先封抹
1.6.5 预留洞的封堵：混凝土墙、楼板留洞的封堵见结施，其余砌筑墙留洞待管道设备安装完毕后，用(20细石混凝土填实；
1.6.6 隔墙应封砌到顶并应子填缝，以防止成为烟或热气的通道。与燃气引入管贴邻或相邻的房间其地面以下的墙体采用(25钢筋混凝土浇筑；
1.6.7 内墙粉刷做法详见建筑构造做法表；
    当墙体留洞穿透墙壁时，封墙材料燃烧性能不应低于原建筑构件的耐火极限。
1.7 墙内预埋消火栓、配电箱、接线盒时，当箱体穿透墙时，箱体背面与墙体平，并加一道12厚纤维增强硅酸盐板，与墙体粉刷相平，
    并满足背面所在墙体耐火极限要求。
1.8 墙体砂浆：砌筑砂浆、抹灰中的打底砂浆，其强度等级不应小于砌块强度等级。专用砌筑砂浆，其粘结强度应大于0.2MPa；
1.9 墙体定位如未注明，轴线均与墙中或与墙体一侧重合。
1.10 砌体墙上的门窗洞口过梁、圈梁、砌体女儿墙压顶、砌体墙转角处的构造做法以及砌体墙内的构造柱、圈梁的设置要求详见结施图。
1.11 砌块墙的构造柱，洞口加强和设置的过梁均按结构总说明施工，隔墙均砌至梁底或板底，并应理设门窗的锚固件。
1.12 填充墙之技术细则须遵照《墙体材料应用统一技术规范》(GB50574-2010)；
1.13 凡非承重砌块墙体必须遵照地方主管部门的有关规定严格执行。
1.14 墙体内应按结构总说明中有关要求设置圈梁及构造柱，且在不同墙体材料转角处设置构造柱。
    建筑外墙防水应包括门窗洞口、雨篷、阳台、变形缝、伸出外墙管道、女儿墙压顶、外墙预埋件、预制构件等交接部位的防水设防；
1.15 墙体不同结构材料的交接处应采用宽度不小于330mm的镀锌钢丝网作抗裂增强处理；
1.16 砂浆防水层宜留分格缝，分格缝宜设置在墙体结构不同材料交接处。水平分格缝宜与窗口上沿或下沿平齐；
1.17 垂直分格缝间距不宜大于6m，且宜与门、窗框两边线对齐。分格缝宽宜为8mm~10mm，缝内应采用密封材料作密封处理；
    外墙防水层应与地下墙体防水层搭接；
1.18 当屋面处外立面墙体采用砌体时，其四周板部除门洞外，应设置不低于500高（从屋面结构面开始算起）并高于建筑完成面150的
    钢筋混凝土反檐，且与梁板同时浇筑；
1.19 应做好外墙穿墙螺杆洞，脚手架洞及其他预埋件、预留洞口等部位的二次封堵密封处理，不得出现漏水现象；
1.20 外墙混凝土浇筑前，应将墙根处板清理干净，施工缝处已浇筑混凝土表面水泥砂浆和软弱层应凿除；混凝土振捣应充分，
    不得出现吊洞、蜂窝或穿孔等现象。

2. 楼地面工程

2.1 本工程楼地面做法详见建筑构造做法表；
2.2 所有楼地面最后完成面标高（包括二次装修）不得高于楼层建筑标高。如有超过，须对结构荷载、防护栏杆高度；
    按规范要求复核，并经设计单位认可。

3. 管道井及预留洞

3.1 墙体、楼板及梁上设计要求预留的洞、管道、沟槽等均应在砌筑或浇捣时正确留出。所有留洞待管线安装完毕后，将空隙部分封堵；
3.2 凡采用砌体砌筑的各类烟道、风道砌筑时，应确保砂浆饱满，其内侧采用20厚1:2.5水泥砂浆随砌随抹光，做到光滑、平整、密实。
    其它管井内壁要做到随砌随刮平砌筑砂浆。

4. 屋面工程

4.1 屋面防水做法详见建筑构造做法表；
4.2 基层与凸出屋面结构（女儿墙、立墙、天窗壁、变形缝、烟囱、管道、上人孔等）的交接处，以及基层的转角处（水落管、天沟、
    檐口、檐沟、屋脊等），均应做成圆弧；
4.3 屋面找坡应向雨水口，在雨水口即周围做成略低的凹坑形成积水区；
4.4 细石混凝土面与山墙、女儿墙以及突出屋面结构的交接处应留缝隙，并用聚氨脂密封胶做密封处理；
4.5 细石混凝土面应设分格缝，缝内嵌填聚氨脂密封胶；分格缝应设在屋面板的支承端、屋面转折处、防水层与突出屋面结构的交接处，
    并应与板缝对齐；
4.6 现浇钢筋混凝土屋面，出屋面墙体底部设置不低于500高（从屋面结构面开始算起）并高于建筑完成面150的钢筋混凝土反檐，
    且与梁板同时浇筑；反檐厚度与墙体厚度相同女儿墙采用钢筋混凝土配筋详结构图纸和说明；
4.7 凡管道穿屋面、屋面留孔洞位置等，须检查核实后再做防水材料，避免做防水材料后再凿洞。
4.8 所有天梁过水孔必须用(屋面)预埋，管底与楼面(屋面)建筑完成面齐平。
4.9 屋面工程应建立管理、维修及保养制度，屋面排水系统应保持畅通，应防止落水口、檐沟天沟堵塞和积水；
4.10 屋面所有阳和角，管根，落水口，变形缝、檐沟天沟与屋面交接处、泛水等部位需加强防水措施，设置附加卷材防水层；
4.11 泛水包含女儿墙泛水、山墙泛水、管井泛水等，防水附加层宽度在平立面均为250mm；
4.12 与屋面相交的砌体墙体应设置不低于500高混凝土导墙（最好与屋面板同时浇筑），同时均做不小于250mm高泛水处理；
4.13 檐沟天沟净宽为不小于500mm，分水线处最小深度不应小于100mm，沟内纵坡不小于1%。沟底水落差不超过200mm；
4.14 且檐沟天沟排水不得流经变形缝及防火墙；沟内防水附加层伸入屋面不小于500mm，伸入瓦沟不小于150mm；
    檐口、檐沟外侧下端及女儿墙压顶向侧下端均应作滴水处理；抹灰圆角，内侧设滴水槽深度、宽度10mm；
4.15 反梁位置需设过水孔，采用预埋管道，管径75mm，过水孔采用防水涂料防水，两端与混凝土接触处留凹槽，并用密封材料封严；
4.16 屋面防水卷材采用搭接缝，搭接宽度不小于100mm。
4.17 本工程屋面采用建筑找坡，坡度2%，屋面的檐沟、水落口等部位，应采用现浇混凝土或砖砌堵头，
    并应做好保温层排水处理。

5. 室外装修

5.1 本工程外立面装修用材及色彩详见立面图，具体装修做法详材料作法表，材质、颜色、规格应在外墙施工前提供样板，
    并由建设单位和设计单位认可后方可施工。
5.2 外墙从基体表面至饰面层应留分隔缝，同隔按立面，可预留或后切，金属网、找平层、防水层、饰面层应在相同位置留缝，
    缝宽按设计，切缝后嵌填聚氨酯密封胶。
5.3 所有室外挑板、窗框顶、窗台、雨棚板、挑檐等均需做滴水线。
5.4 外墙找平层中的水泥砂浆，其强度等级与砌筑砂浆一致等级一致。
5.5 外墙门窗洞口四周100mm范围内应采用厚度不小于1.5mm厚JS聚合物水泥基防水涂料做防水增强层。
5.6 空调预留套管，穿砌体时采用PVC-U套管，穿混凝土结构墙时，采用钢套管。
5.7 凡贴面砖的外墙均应采用专用胶粘剂粘贴，并应在现场进行拉拔胶试验，面砖的粘结强度不得小于0.4MPa
5.8 建筑装饰装修工程所用材料应符合国家有关建筑装饰装修材料有害物质限量标准的规定。
5.9 外墙材料、构造、施工应遵照《建筑装饰装修工程质量验收规范》GB50210-2018执行。
5.10 所有立面管口与外墙交接周圍做搪圓，表面喷涂与墙面和谐一致的涂料。
5.11 依附主体结构的围护结构和非结构构件，应采取与主体结构可靠的连接或锚固措施，并应满足安全性和适用性要求。
5.12 建筑四周应做散水（有装诸台阶部分断开）。

6. 室内装修

6.1 未经技术鉴定和设计认可，不得拆改结构构件和进行加层改造；当建筑装修涉及主体结构改动或增加荷载时，
    须由本设计单位或具备相应资质的，其它设计单位按查看关原始资料，进行结构安全性复核，提出具体实施方案后方可施工。
6.2 所有抹灰墙面的阳角均须先作1：2水泥砂浆护角，护角高2000mm，两侧宽50mm，。轻钢龙骨石膏墙基板材顶棚阳角处
    均应先作金属护角，然后再进行面层施工。顶棚的抹灰层与基层之间及各抹灰层之间必须粘结牢固。
6.3 凡水砖或木材与砌体接触部位均应涂防腐油；凡金属铁件均应先除锈，后涂防锈漆一道，面层再油调和漆二道。
6.4 落地窗、玻璃门、玻璃隔断等易受到人体或物体碰撞的部位，应设置护栏或在视线高度设醒目标志。
6.5 本工程所有建筑材料和设备均应符合管理部门的环保规定和质量标准及节约能源的要求。
6.6 所有材料、构造、施工应遵照《建筑装饰装修工程质量验收规范(GB50210-2018)执行。
6.7 所有穿过防水层的预埋件、紧固件应采用高性能密封材料密封。

7. 门窗和幕墙

7.1 门窗的立面形式、数量、尺寸、开启方式等详见门窗表和门窗幕墙立面图。
7.2 门窗立樘位置外门窗立樘位置居中（除图中注明外）；内门窗立樘位置除图中注明外，双向平开门、推拉门立樘居墙中，单向平开门
    立樘与开启方向墙面平；管道井检修门与外侧墙面取平，并应高出相邻楼板建筑完成面300mm（20砼门槛，宽同墙厚。
7.3 铝合金推拉门、推拉窗的扇应有防止从室外侧拆卸的装置。推拉窗、外开窗应设置防止窗扇向室外脱落的装置。具体装置做法需厂家二次深化确认。
7.4 与铝门窗框扇型材连接用的紧固件应采用不锈钢件，不得采用铝及铝合金抽芯铆钉做门窗构件受力连接紧固件。
7.5 外窗的安装必须牢固可靠，在砌体上安装时，严禁用射钉固定。
7.6 外窗台距室内地面装修完成面（或窗台完成面）高度小于900mm时，必须采用可靠的防护措施。
7.7 铝合金门窗、塑料门窗的设计、制作和安装应符合现行的国家、行业、所在省市的设计规范、规程、规定、标准、措施的要求。
7.8 凡防火门窗、防火卷帘均应采用当地消防部门认可的合格产品。
7.9 防火墙和公共走廊上疏散用的平开防火门应设闭门器，双扇平开防火门安装闭门器和顺序器，常开防火门须安装信号控制关闭和反馈装置。
7.10 防火卷帘应安装在建筑的承重构件上，卷帘上部如不到顶，上部空间应用与墙体耐火极限相同的防火材料封闭，并应满足(门和卷帘的
     耐火试验方法》(GB/T7633-2008)有关耐火完整性和耐火隔热性的判定条件；防火卷帘应具有火灾时自重自动关闭功能。
7.11 与门窗相关的金属材料、铝合金型材、五金件、紧固件、密封材料等均应符合有关材料的国家或行业标准的规定。选用材料除不锈钢
     外，应经防腐处理，不允许与铝合金发生接触腐蚀。门窗由厂家提供样品和构造大样，文字厂方与建筑师共同审定。
7.12 玻璃门窗、玻璃幕墙、玻璃隔断、玻璃栏板、天窗、橱窗等的设计、制作和安装应遵照《建筑玻璃应用技术规范》
     （JGJ113-2015）及地方主管部门的有关规定执行。
7.13 门窗的防渗漏设计：外窗下框宜有泄水结构，如无时应做如下处理：推拉窗、导轨在靠两个边框处铣8mm宽的泄水口。
7.13.1 平开窗在靠框中装位置每个扇洞铣一个8mm宽的泄水口。
     铝合金窗外周边留宽6mm深6mm槽，防水胶嵌缝。
7.13.2 每条窗边框与墙体的连接固定点不得少于2处，间距不得>500mm，边框端部的第一固定点距端部的距离≤200mm；
7.13.3 安装所用的螺丝为铜螺丝或不锈钢螺丝，钉口应做好防渗处理。
7.13.4 铝合金外门窗框安装前，将窗框与洞口间的缠绕保护膜撕去、清理缝隙内浮灰、垃圾杂物，并洗水湿润；门窗框与墙体安装缝隙应
7.13.5 采用高效保温材料填实，塞缝必须饱满密实，不允许出现裂缝、透光、空鼓现象；第一次收口须确保外窗框与洞口之间的间隙为
       25mm+5mm；窗框四槽塞缝完成后应在24小时内安装门窗框并立即进行第二次塞缝工序施工；门窗框与墙体接缝处密
       闭材料为中性硅酮密封胶，密封胶应饱满、勾称；窗口侧壁保温应用反包网固定牢固。
7.14 门窗订货时应区分正反方向，门的开启方向按建筑平面图，窗的开启方向按窗立面详图，门窗深化图
7.15 底边距楼地面<900mm的均设护窗栏杆，其玻璃厚度及材料由专业厂家设计与施工公司确定，但应满足
     《玻璃幕墙工程技术规范》（JGJ102-2003）及《建筑玻璃应用技术规范》JGJ113-2015得规定；窗扇尺寸
     凡大于3000需做加固处理（铝合金型材加固），所有平开外窗均设滑撑固定。
7.16 当外窗采用外开窗时应做好有效防坠落措施。
7.17 安装在易于受到人体或物体碰撞部位的建筑玻璃，如落地窗、玻璃门、玻璃隔断等应采取保护措施。保护措施应视易发生碰撞的建筑
     玻璃所处的具体部位不同，分别采取警示（在视线高度设醒目标志）或防碰撞设施（设置护栏）等。对于碰撞后可能发生高处人体或
     玻璃坠落的情况，必须采用可靠的护栏。
7.18 所有外窗室外窗台向外找坡5%，所有外门窗框与门窗洞口之间缝隙处均用发泡聚氨酯填塞。
7.19 用料：外窗为铝合金普通玻璃窗，外窗及阳台门的性能等级不应低于现行国家标准《建筑外窗气密性能分级及其检测方法》
     GB/T31433-2015规定的气密性≥4级，水密性等级≥2级，抗风压≥2级，启闭力等级≥1级的要求。气密性、水密性
     及抗风压性的检测方法不应低于《建筑外门窗气密、水密、抗风压性能检测方法》GB/T 7106-2019的相关要求。
     玻璃门反复启闭次数不应小于10万次，窗的可开启部分反复启闭次数不应小于1万次；玻璃选用应符合《建筑玻璃应用技术规程》
     JGJ113-2015及《建筑安全玻璃管理规定》的要求。
7.20 型材厚度：外门、组合门不小于2.2mm，内门不小于2mm，外窗不小于1.8mm，内窗不小于1.4mm
     玻璃厚度：门不小于8mm，窗不小于5mm
7.21 本工程窗采用5mm钢化玻璃（单块玻璃面积在2.0~3.0平方米的采用6mm钢化玻璃）。
7.22 建筑物下列部位应使用安全玻璃：
7.22.1 面积大于1.5平方米的窗玻璃或玻璃底边离最终装修面小于500mm的落地窗。
7.22.2 易遭受撞击、冲击而造成人体伤害的部位；
7.22.3 楼梯、阳台、平台走廊的栏板和中庭内栏板，所有玻璃门。
7.23 设置在高处不便于直接开启的可开启外窗应在距地面高度为1.3m~1.5m的位置设置手动开启装置。

8. 防水工程

8.1 所有防水工程均应按《屋面工程技术规范》（GB50345-2012）、《屋面工程质量验收规范》（GB50207-2012）
    及地方主管部门的有关规定，防水工程必须由经当地主管部门批准具有相应资质的施工单位施工，防水工程所使用的防水材料，应
    有产品的合格证书和性能检测报告，材料的品种、规格、性能等应符合现行国家产品标准和设计要求。
8.2 屋面防水
8.2.1 本工程屋面防水等级为Ⅰ级，结构防水混凝土采用补偿收缩混凝土，抗渗等级≥P8；
8.2.2 Ⅰ级防水层次为三道设防，详见建筑构造做法表；
     设防要求：屋面坡升、女儿墙阳和转角处、天沟、檐沟应附加一层防水材料。
8.2.3 凡穿屋面的管道或泛水以上的外墙穿管，等安装完后采用比结构板高一个强度等级的微膨胀干硬性细石混凝土分两次填塞密实，
     管根周围应嵌填防水胶封严。
8.2.4 屋面上的设施基座与结构层相连时，防水层应包裹设施基座的上部，并在地脚螺栓周围做密封处理，在防水层上设置设施时，
     设施下部的防水层应做卷材增强层，必要时应在其上浇筑细石混凝土，其厚度不应小于50mm；需经常维护的设施周围和屋面出
     入口至设施之间的人行道应铺设耐性保护层。
8.2.5 屋面雨水口天水区直径宜大于500mm，坡度宜大于5%；
8.2.6 天沟排水沟坡度1%或采用主、副坡方式；
8.2.7 屋面建筑找坡2%，倒置式屋面的檐沟、水落口等部位，应采用现浇混凝土或砖砌堵头，并应做好保温层排水处理。
8.2.8 屋面均需要设置溢水口；
8.3 外墙防水
8.3.1 防水材料及防水做法详见工程建筑工程做法表。
8.3.2 外墙腰线、檐板等上部应做2%排水坡，普通外窗窗台、滴水完成面的坡度≥10%,飘窗窗台、滴水完成面的坡度≥5%；
     与立面面交角处应做R30圆角，外墙变形缝必须做防水处理。
8.3.3 外墙砌体填充墙及门窗洞口四周应严格按有关规程规定砌筑施工：安装在外墙上的构配件、各类孔洞、管道、螺栓等均应预埋，
     预埋件位于砌块墙体时并应在预埋件四周嵌以聚合物水泥砂浆；墙面分隔缝内嵌密封材料，凸窗顶板面找坡向外高差20mm。
8.3.4 安装在外墙上的构配件，各种孔洞直径大于80、管道、螺栓等均应预埋，以免锤打穿孔。
8.3.5 女儿墙顶应做 5%向屋面方向排水坡。

9. 电梯工程(电梯预留洞口如与电梯厂商资料冲突时，以电梯厂商资料为准)

9.1 适用规范：《电梯工程施工质量验收规范》GB50310-2002
9.2 本工程采用的各种电梯的型号规格、台数、载重量、速度等技术参数详见电梯表；
9.3 本施工图仅提供电梯底坑、井道、门洞及机房尺寸，其余有关井道预埋件、机房留洞等详细设计由电梯厂家提供施工详图。
    电梯井道为砖墙时应按结施要求设置构造柱，在电梯预埋件位置应设置圈梁，在厂家提供位置后按结施做法。
9.4 凡电梯底坑底面下有人行通道或人员能到达的空间处，其上部的电梯对重（或平衡重）应设有安全防装置。
9.5 电梯轿箱的内装修由精装修设计，电梯门套形式及控制板位置根据精装修要求配置。

	实 名	签 名
设计总负责人	姜友坚	
专业负责人	何 渊	
设 计 人	叶秦麟	

注册（执业）章

预留章

出图章

审图章

竣工章

平面分区图
KEY PLAN

附 注
DESCRIPTIONS

建 筑 设 计 说 明 （二）

9.6 电梯门口向走道做反坡15mm;

10. 构件防锈防腐

10.1 预埋木砖采用人工防腐剂进行防腐处理，贴邻墙体的木质面均应做防腐处理。预埋铁件涂红丹一度，露明铁件涂防锈漆一道，调和面漆两道。金属栏杆扶手（不锈钢和铝合金除外）刷防锈漆及底漆各一道，磁漆两道，颜色另详。

10.2 凡与砼或砌块接触的木材表面、预埋木砖均满涂防腐剂。

11. 安全防范设计

11.1 外廊、室内回廊、内天井、上人屋面及室外楼梯等临空处应设置防护栏杆，并应符合下列规定：

11.1.1 栏杆应以坚固、耐久的材料制作，并应能承受现行国家 标准《建筑结构荷载规范》GB 50009及其他国家现行相关标准规定的水平荷载。

11.1.2 当临空高度在24.0m以下时，栏杆高度不应低于 1.05m；当临空高度在24.0m及以上时，栏杆高度不应低于 1.1m。

上人屋面和交通、商业、旅馆、医院、学校等建筑临开敞中庭的栏杆高度不应小于1.2m。

11.1.3 栏杆高度应从所在楼地面或屋面至栏杆扶手顶面垂直高度计算，当底面有宽度大于或等于0.22m,且高度低于或等于0.45m的可踏脚位时，应从可踏脚位顶面起算。

11.1.4 公共场所栏杆离地面0.1m高度范围内不宜留空。

11.2 扶手高度H应符合下列规定：

11.2.1 室内楼梯扶手高度自踏步前缘线量起不应小于0.9m；靠楼梯井一侧水平扶手长度超过0.5m时，其高度不应小于1.05m;

11.2.2 其他建筑室外楼梯扶手H≥ 1.10m; 以上高度均指施工完成后的净高度，自踏步前缘线量起。

11.3 不锈钢：主要受力杆件壁厚不应小于1.5mm，一般杆件不宜小于1.2mm；型钢：主要受力杆件壁厚不应小于3.5mm；一般杆件不宜小于2.0mm；铝合金：主要受力杆件壁厚不应小于3.0mm，，一般杆件不宜小于2.0mm。栏杆安装完成后，栏杆顶部的水平荷载应取1.0kN/m。

11.4 台阶高度超过0.70m并侧面临空时，应有防护设施。

11.5 当水平扶手长度大于500mm时，防护栏杆高度不小于1100mm,栏杆扶手平荷载不小于1.0KN/m。防护栏杆为玻璃栏板时，玻璃栏板不应承受水平荷载。

11.6 水泵房，配电房的可开启窗、通风窗、门、电缆沟处均设防止小动物进入室内的措施（10X10钢丝网）。

11.7 首层及外部有公共平台的门窗需做好防盗措施，用户自理。

11.8 建筑的室外及室内潮湿地面工程防滑性能等级最低要求如下：

工程部位	防滑等级	工程部位	防滑等级
室外坡道、台阶踏步、无障碍步道等	Ad	踏步、楼梯间及防滑坡道等	Ad
室外建筑出口平台、室外广场、停车场、人行道等	Bd	厕浴室、建筑出入口等	Bd
室外人行道支于道、绿地道路、室内潮湿地面等	Cd	电梯厅、室内平面防滑地面等	Cd
室外普通地面等	Dd	室内其他普通地面	Dd

12. 消防设计

12.1 消防设计执行《建筑设计防火规范》GB50016-2014（2018年版）、《建筑内部装修设计防火规范》（GB50222-2017）、《汽车库、修车库、停车场设计防火规范》（GB50067-2014）、《浙江省消防技术规范难点问题操作技术指南》（2020年版）。

12.2 本工程采用的承重结构、围护结构，均应符合《建筑设计防火规范》GB50016-2014（2018年版）中相应的耐火等级和耐火极限。

12.3 本工程四周设有4米宽消防车道，消防车道转弯半径9米。

12.4 建筑类别：多层厂房　　建筑耐火等级：地上二级

12.5 消防总图：本工程建筑间距不小于《建筑设计防火规范》GB50016-2014（2018年版）3.4.1和5.1.1条的相关规定；

单体设置环形消防车道，消防车道宽度≥4m，消防车道转弯半径为9m，道路坡度≤10%，消防车道距离主楼的最不利防火分区主要出入口不超过60m；具体详总平面图.

消防车道的路面、消防车登高操作场地及消防车道和消防车登高操作场地下面的管道和暗沟等，应能承受重型消防车的压力；

消防车道上以及与厂房、仓库、民用建筑之间不应设置妨碍消防车通行或操作的架空高压电线、树木、车库出入口等障碍。消防车道沿建标志和标线标识按《浙江省消防技术规范规范难点问题操作技术指南（2020版）》（浙消[2020]166号）第2.1.11条执行。

12.6 消防水池及水泵房设在汽车坡道下，消防高位水箱设于屋面；

12.7 防火分区：

本工程耐火等级二级，整幢厂房为一防火分区，汽车坡道及连廊为室外敞开空间，不计入防火分区面积，

每个防火分区面积满足《建筑设计防火规范》3.3.1不限面积的要求。

厂房与坡道之间采用防火墙，防火墙应为不燃性实心墙；建筑构件的燃烧性能和耐火极限不应低于建筑设计防火规范中表5.1.2和3.2.1的规定。

12.8 安全疏散：

防火分区每层均设有两个及以上的直通室外的人员安全出口，防火分区每层最远点到安全出口的距离均小于规范不限的要求。

设备用房均设甲级防火门，且向疏散方向开启。汽车坡道净宽不小于7.0米，

12.9 防烟排烟：

根据《建筑设计防火规范》8.5.2规定，本工程可不考虑排烟。

12.9.1 本工程楼梯间为敞开楼梯间，楼梯间首层直通室外并通至屋顶，每部楼梯均为自然通风采光。楼梯间最小净宽为1.3米

楼梯间通到屋顶，门向屋面方向开启。屋顶电梯机房门向屋面方向开启。

底层楼梯间入口的疏散门应设置火灾时不需使用钥匙等任何器具就能迅速开启的装置，并应在明显位置设置使用提示。

本工程地上层与层之间窗槛墙均大于1.2m，玻璃幕的大于0.8m，不足处做固定乙级防火窗处理；

每层均设置消防救援口，每个救援口净高及净宽大于1m，下沿距室内地面不大于1.2m，救援口之间的间距小于20m,且与消防登高场地、消防车道相对应；消防救援口的门窗玻璃为易于破碎的安全玻璃，避免二次伤害，并设置明显标志。

12.9.2 其他：

1.防火墙采用200厚非黏土烧结矩形孔砖砌筑，耐火时间大于3小时。砌筑在基础或框架、梁等承重结构上，并砌至上层楼板底或梁底，缝隙处应采用防火封堵胶罐以矿棉填充材料填实。

2.管道竖井待设备管线安装完毕后，在每层楼板处用与楼板相同强度等级的混凝土（楼板施工时预留钢筋）封堵密实，检修门均为防火门。电缆井、管道井与房间、走廊相连通的空洞采用防火材料封堵。

3.本工程所选用的建筑材料和装修材料必须符合《建筑内部装修设计防火规范》GB50222-2017的规定。

4.所有砌体墙（除说明者外）均砌至梁底或板底。管道穿过隔墙、楼板时，应采用岩棉将其周围的缝隙填塞密实。

5.所有木装修均须先在板背及龙骨上按规范要求涂刷防火涂料。

6.各防火分区、设备用房、电梯机房、楼梯间等均需用不燃烧材料的防火墙分隔；防火墙的耐火极限应不低于3h；其余的防火隔墙耐火极限不低于2h。

7.消火栓箱、灭火器等消防设施周围应用固定标线划定不小于1mX1m的操作场地。

8.电梯层门的耐火完整性不应低于2.00h.，并应同时符合现行国家标准《完整性、隔热性和热通量测定法》GB/T 27903规定的完整性和隔热性要求。

9.防火门应具有自闭功能，双扇防火门应具有按顺序关闭的功能；设置在建筑内经常有人通行处的防火门采用常开防火门，常开的防火门应能在发生火灾时自行关闭，并应有信号反馈功能,防火门在关闭后应具有烟密闭的性能。

10.所有防火设施应选用获公安消防部门批准的生产厂家的产品并应设消防安全警示标志。

13. 特别注意事项

13.1 本图纸与国家或当地规范标准发生矛盾时，应以规范标准的规定为准，并请进与设计院协商解决。

13.2 本工程施工中各专业图纸必须对照使用，做好预留预埋。如发现有矛盾处，请进与设计院联系解决。

13.3 本图纸以所标注尺寸为准，不可在图上丈量。如发现任何疑问，请进与设计院联系解决。

13.4 本施工图未尽事宜，除应严格按照国家、行业和地方现行规范标准执行外，各方应及时沟通，共同协商，妥善解决。

13.5 本工程施工及验收中，各相关单位必须严格执行国家、行业和地方现行的有关施工、验收规范以及保障工程质量、生产安全和环境保护的法律法规、规程、规定。

13.6 本施工图涉及的电梯、幕墙、金属装饰架、玻璃雨蓬等需其它专业公司配合设计的内容，建设单位应在土建施工前提出有关技术要求，我院依此进行后续调整，施工方应以最终图纸为准进行施工。

13.7 所有由其它专业公司进行的后续设计必须以本施工图及配套计算书为依据，并满足使用功能、安全、消防、节能等要求，同时不得影响结构安全和损害水、电、暖通等设施。

13.8 内、外装修材料的规格尺寸及颜色等均应在施工前提供样板，经建设单位和设计单位认可后，方可施工。

13.9 凡需安装设备处，待设备到货后，应与设计图纸核对后方可施工。如与图纸不相符，应经有关各方协商后进行调整。所有后续修改内容必须按国家、地方相关规定报政府主管部门及施工图审查机构审批，通过后方可施工。

室外工程如雨水沟、管井盖板、道路、铺地和绿化覆土等参见总平面施工图（此部分详细做法应由建设单位另行委托专业环境公司设计、施工）。

变形缝做法详见地区标准图集。变形缝外配件需同外墙颜色，外墙盖缝板采用1.5厚同外墙色镀锌铁皮；

14. 建筑设备、设施工程

14.1 卫生洁具、成品隔断由业主与设计单位及室内设计单位商定，并应与施工配合；

14.2 灯具、送回风口等影响美观的器具须经业主与设计单位及室内设计单位确认样品后，方可批量加工、安装；

15. 生产工艺流程

生产产品：金属掸箱,生产原料为：不锈钢，铁

生产流线：领料（铁）——生产下料——压制成型——检验——包装——入库

包装材料为纸质，重量小于产品本身重量的1/4，体积小于产品本身体积的1/2。

16. 本工程选用的标准图集目录：

平屋面建筑构造12J201　　室外工程12J003　　楼梯栏杆栏板(一)22J403-1　　防火门窗12J609

变形缝建筑构造14J936　　电梯 自动扶梯 自动人行道13J404　　工程做法23J909

铝合金门窗GB/T 8478-2020　　木门窗南J1~4-93　　公用建筑卫生间16J914-1

电梯参数表：

楼号	编号	类型	载重 (kg)	速度 (m/s)	站数	提升高度 (m)	电梯数量	底坑深度 (mm)	井道尺寸（mm）(宽X长)	门洞尺寸（mm）(宽X高)	电梯顶层高度（mm）
2#厂房	1-6#货梯	货梯	3000	0.5	5	23.4	6	1500	3700x3700	2000x2600	4500

备注：1.各层层高及标高详见各电梯所在平立剖面图.电梯行程根据项目实际情况调整。

2.除特别注明外，井道顶层高度为电梯机房楼面至电梯最高停站层楼面之高差。

3.电梯的安装须符合《电梯制造与安装安全规范》（GB7588-2003/XG1-2015）规定及要求。

4.电梯层门耐火完整性不应低于2.0h，并应符合GB/T27903规定的耐火完整性和耐火隔热性要求。

十九、建筑防水设计专篇

1、工程防水设计的主要依据：

《建筑与市政工程防水通用规范》GB55030-2022

《建筑防水工程技术规程》DB33/T1147-2018

2、基本规定

2.0.1 工程防水设计工作年限

（1）地下工程防水设计工作年限50年

（2）屋面工程防水设计工作年限20年；

（3）室内工程防水设计工作年限25年；

2.0.2 工程防水类别　屋面工程（ 甲 ）类；外墙工程（ 甲 ）类；室内工程（ 甲 ）类。

2.0.3 工程防水使用环境类别：屋面工程（Ⅰ）类；外墙工程（Ⅰ）类；室内工程（Ⅰ）类。

2.0.4 工程防水等级：一级。

2.0.5 工程使用的防水卷材应满足耐久性要求，卷材防水层应满足规范规定的接缝剥离强度和搭接缝不透水性要求。

3、材料工程要求

3.1 一般规定

3.1.1 防水材料的耐久性应与工程防水设计工作年限相适应。

3.1.2 防水材料选用应符合下列规定：

（1）材料性能应与工程使用环境条件相适应；

（2）每道防水层厚度应满足防水设防的最小厚度要求；

（3）防水材料影响环境的物质和有害物质限量应满足要求。

3.1.3 外露使用防水材料的燃烧性能等级不应低于B2级。

3.2 防水混凝土应满足《建筑与市政工程防水通用规范》GB55030-2022中第3.2.1、3.2.2、3.2.3条文要求。

3.3 防水卷材与防水涂料

3.3.1 防水材料的耐水性测试试验、热老化测试试验、外露使用防水材料的人工气候加速老化试验应满足《建筑与市政工程防水通用规范》GB55030-2022中第3.3.1、3.3.2、3.3.3条文要求。

3.3.2 防水卷材接缝剥离强度应符合《建筑与市政工程防水通用规范》GB55030-2022中表3.3.4的规定。

3.3.3 防水卷材接缝不透水性应符合《建筑与市政工程防水通用规范》GB55030-2022中表3.3.5的规定。

3.3.4 卷材防水层最小厚度应符合《建筑与市政工程防水通用规范》GB55030-2022中表3.3.10的规定。

3.3.5 反应型高分子防水涂料、聚合物乳液类防水涂料和水性聚合物沥青类防水涂料等涂料防水层最小厚度不应小于1.5mm，热熔施工橡胶沥青类热防水涂料防水层最小厚度不应小于2.0mm。

3.3.6 当热熔施工橡胶沥青类防水涂料与防水卷材配套使用作为一道防水层时，其厚度不应小于1.5mm。

3.4 水泥基防水材料

3.4.1 外涂型水泥基渗透结晶型防水涂料的性能应符合现行国家标准《水泥基渗透结晶型防水材料》GB18445的规定

防水层的厚度不应小于1.0mm,用量不应小于1.5kg/平方米。

3.4.2 聚合物水泥防水砂浆与防水浆料的性能指标应符合《建筑与市政工程防水通用规范》GB55030-2022中表3.4.2的规定。

3.4.3 地下工程使用时，聚合物水泥防水砂浆防水层的厚度不应小于6.0mm,掺外加剂、防水剂的砂浆防水层厚度不应小于18.0mm。

3.5 密封材料

3.5.1 非结构粘结用建筑密封胶质量损失率，硅酮不应大于8%，改性硅酮不应大于5%，聚氨酯不应大于7%，聚硫不应大于5%。

3.5.2 橡胶止水带、橡胶密封垫和遇水膨胀橡胶制品的性能应符合现行有关国家标准的规定。

4、工程防水设计

4.1 一般规定

4.1.1 种植屋面和地下建（构）筑物种植顶板工程防水等级应为一级，并应至少设置一道具有耐根穿刺性能的防水层，其上应设置保护层。

4.1.2 相邻材料同及其施工工艺不应产生有害的物理和化学作用。

4.1.3 地下工程迎水面主体结构应采用防水混凝土，结构厚度不应小于250mm，防水混凝土的裂缝宽度不应大于结构允许限值，并不应贯通。

4.1.4 地下工程集水坑和排水沟应做防水处理，排水沟的纵向坡度不应小于0.2%。

4.1.5 防水节点构造设计应符合下列规定：

（1）附加防水层采用防水涂料时，应设置胎体增强材料；

（2）结构变形缝设置的橡胶止水带应满足结构允许的最大变形量；

（3）穿墙管设置防水套管时，防水套管与穿墙管之间应密封。

4.2 明挖法地下工程

4.2.1 明挖法地下工程现浇混凝土结构防水做法应符合下列规定：

（1）主体结构防水做法：防水等级为一级，防水做法3道，分别为抗渗等级P8防水混凝土、外设防水层2道（防水卷材或防水涂料不少于1道），

（2）叠合式结构的侧墙等工程部位，外设防水层应采用水泥基防水材料。

4.2.2 明挖法地下工程结构接缝的防水设防措施应符合《建筑与市政工程防水通用规范》GB55030-2022中表4.2.4的规定。

4.2.3 基底至结构底板以上500mm范围及结构顶板以上不小于500mm范围的回填层压实系数不应小于0.94。

4.2.4 附建式全地下或半地下工程的防水设防范围应高出室外地坪，其超出的高度不应小于300mm。

4.2.5 民用建筑地下室顶板防水设计应符合下列规定：

（1）应将覆土中积水排至周边土体或建筑排水系统；

（2）与地上建筑相邻的部位应设置泛水，且高出覆土或场地不应小于500mm。

4.3 建筑屋面工程

4.3.1 建筑屋面工程的防水做法应符合下列规定：

（1）平屋面工程防水做法：防水等级为一级，防水做法3道，防水层采用防水卷材和防水涂料（防水卷材不少于1道），工程部位具体做法详见建筑设计说明中工程构造做法。

（2）瓦屋面工程防水做法：防水等级为一级，防水做法3道，防水层采用屋面瓦1道，防水卷材和防水涂料（防水卷材不少于1道），

（3）金属屋面工程防水做法：防水等级为一级，防水做法2道，防水层采用金属板1道，防水卷材1道（厚度不应小于1.5mm），工程部位具体做法详见建筑设计说明中工程构造做法。压型金属面层板厚度：铝板≤0.9mm,钢板≤0.6mm,不锈钢≤0.5mm。

4.4 建筑外墙工程

4.4.1 墙面防水层做法应符合下列规定：

（1）框架填充或砌体结构外墙：防水等级为一级，设2道防水层（防水砂浆不少于1道），工程部位具体做法详见建筑设计说明中工程构造做法

（2）现浇混凝土外墙、装配式混凝土外墙：防水等级为一级，设1道防水层，工程部位具体做法详见建筑设计说明中工程构造做法。

（3）封闭式幕墙应达到一级防水要求。

4.4.2 门窗洞口节点构造防水和门窗性能应符合下列规定：

（1）门窗框与墙体间连接处的缝隙应采用防水密封材料嵌填和密封；

（2）门窗洞口上檐应设置滴水线；

（3）门窗性能和安装质量应满足水密性要求；

（4）窗台处应设置排水板和滴水线等排水构造措施，排水坡度不应小于5%。

4.4.3 雨蓬、阳台、室外挑板等防水做法应符合下列规定：

（1）雨蓬应设置外排水，坡度≤1%，且外口下沿应做滴水线。雨蓬与外墙交接处的防水层应连续，且防水层应沿外口下翻至滴水线。

（2）开敞式外廊和阳台的楼面应设防水层，阳台坡向水落口的坡度不应小于1%，水落口周边应留槽嵌填密封材料。阳台外口下沿应做滴水线

（3）室外挑板与墙体连接处应采取防雨水侧漏措施和节点构造防水措施（详见建施图中节点做法）。

4.4.4 外墙变形缝、穿墙管道、预埋件等节点防水做法应符合下列规定：

（1）变形缝部位应采取防水加强措施。当采用增设卷材附加层时，卷材两端应满粘于墙体，满粘的宽度不应小于150mm,并应钉压固定，卷材收头应采用密封材料密封。

（2）穿墙管道应采取避免雨水流入措施和内外防水密封措施。

（3）外墙预埋件和预制等部件回周应采用防水密封材料连续封闭。

4.4.5 使用环境为Ⅰ类且强风频发地区的建筑外墙门窗洞口、雨蓬、阳台、穿墙管道、变形缝等处的界定构造应采取加强措施。

4.4.6 装配式混凝土结构外墙接缝以及门窗框与墙体连接处应采用密封材料、止水材料和专用配件等进行密封。

4.5 建筑室内工程

4.5.1 室内楼地面（卫生间、厨房、洗衣房、淋浴间，清洗、清洁或需要大量用水的加工场所等）：防水等级为一级，设2道防水层（防水卷材或防水涂料不少于1道）工程部位具体做法详见建筑设计说明中工程构造做法。

4.5.2 室内墙面（卫生间、厨房、洗衣房、淋浴间，清洗、清洁或需要大量用水的加工场所等）：设1道防水层，工程部位具体做法详见建筑设计说明中工程构造做法。

4.5.3 裙防水要求的楼地面应设排水坡，并应被向地漏或排水设施，排水坡度不应小于1%。

4.5.4 用水房间与非用水空间的楼地面交接处应有防止水流入非用水房间的措施。淋浴区墙面防水层翻起高度不应小于2000mm,且不低于淋浴喷淋口高度。盥洗池盆等用水处墙面防水层翻起高度不应小于1200mm。墙面其他部位泛水翻起高度不小于250mm。

4.5.5 潮湿空间的顶棚应设置防潮层或防潮材料。工程部位具体做法详见建筑设计说明中工程构造做法。

4.5.6 室内工程的防水构造设计应符合下列规定：

（1）地漏的管道根部应采取密封防水措施；

（2）穿过楼板或墙体的管道套管与管道间应采用防水密封材料嵌填压实；

（3）穿过楼板的防水套管应高出装饰层完成面，且高度不应小于20mm。

4.5.6 室内需进行防水设计的区域不应跨越变形缝等可能出现假的变形的部位。

4.5.7 采用整体装配式卫浴间的结构楼地面应采取防排水措施。

5、其他

5.1 说明未尽事宜详见国家现行的有关规范及地方标准中的相关规定。

5.2 防水施工前施工企业应根据设计文件编制防水专项施工方案，不得擅自改变防水材料与防水工程做法，确需调整以设计单位书面确认为准。

附表一：(耐火等级二级)建筑构件燃烧性能和耐火极限（h），不应低于下表的规定

构件	防火墙	楼梯间墙、电梯中墙	疏散走道两侧的隔墙	房间隔墙	承重墙	梁	楼板、疏散楼梯 非承重屋顶承重构件	外墙	吊顶
耐火极限	3.0	2.0	1.0	0.5	2.5	1.5	1.0	1.0	0.25
燃烧性能	不燃性								难燃性

建筑 结构 装饰	电气	给排水 暖通

禾泽都林 HESOMS
禾泽都林设计集团有限公司
HESOMS DESIGN GROUP Co., Ltd
国家甲级工程设计证书编号：A233012588
NATIONAL ARCHITECTURAL DESIGN LICENSE No. A233012588

合作设计单位 CO-OPERATED WITH		
审 定	马创立	
审 核	姜友坚	
校 对	何 渊	
项目经理	王笑莉	

建设单位 CLIENT：浙江远达五金制造有限公司

工程名称 PROJECT：年产40万套多功能智能烤箱系列产品生产线建设项目

子 项 SUB ITEM：2#厂房

图 名 TITLE：建 筑 设 计 说 明 （二）

合同号 HZ2024-ZJNY-006	设计阶段 DESIGN STAGE	施工图	
版 次 EDITION No.	A	图 别 DRAWING TYPE	建筑
日 期 DATE	2024.09	图 号 DRAWING No.	02

本图不盖出图专用章视为无效

建 筑 设 计 说 明 （三）

二十、建筑构造做法表

外墙做法

名称	用料做法
外墙1	1）外墙涂料[刮外墙弹性腻子两遍]
不保温外墙 连廊外墙、披道挡墙 女儿墙内外侧	2）1.5厚聚合物水泥防水涂料 3）6厚干粉类聚合物水泥防水砂浆 4）14厚1:3水泥砂浆打底 5）钢筋混凝土剪力墙或砌体墙
外墙2	1）20厚1：水泥砂浆外刷1.5厚JS防水涂膜
地下埋土部分 （防水等级1级） （由内面外）	2）钢筋混凝土墙（抗渗等级不小于P8） 3）20厚1:2.5水泥砂浆找平层 4）1.5厚高分子防水卷材一道 5）1.5厚JS防水涂膜 6）20厚1:2.5水泥砂浆找平层 7）120厚MU7.5砖用M5水泥砂浆砌筑 8）素土夯实

填充墙与不同基体材料交接处，墙面粉刷层应在基层抹灰中部满铺设置加强网等防止开裂的措施。
加强网选用12.7X12.7X0.9的钢丝网或不低于4mmX4mmX160g/m2的耐碱玻纤网格布。
采用钢丝网时两侧宽度及搭接长度均不应小于150mm；
采用耐碱玻纤网格布时应设两道（基层、面层各设一道），且两侧宽度及搭接长度均不应小于200mm。

内墙做法

名称	用料做法
内墙1	1）面层业主装修自理（燃烧性能不应低于B1级）
生产车间	2）15厚1：3水泥砂浆找平层抹灰拉毛 3）界面剂一道 4）基层墙体
内墙2	1）5厚300×600瓷砖饰面，5厚强力胶粉型粘结层，揉压挤实，专用勾缝料勾缝或白水泥擦缝
卫生间	2）1.5厚聚合物水泥防水涂料 3）3.0厚聚合物水泥防水砂浆（涂料Ⅲ型） 4）8厚1:2.5水泥砂浆嵌复合耐碱网格布抹平 5）12厚1:3水泥砂浆打底扫毛 6）基层墙体
内墙3	1）白色防霉防潮涂料两道（燃烧性能A级）
楼梯间	2）刮腻子两遍 3）15厚1：3水泥砂浆找平层抹灰拉毛 4）界面剂一道 5）基层墙体
内墙4	1）白色防霉防潮涂料一底两面（燃烧性能A级）
电梯机房、其他设备用房	2）防水腻子两道
水泵房等	3）15厚1：3水泥砂浆找平层抹灰拉毛 4）界面剂一道 5）基层墙体

注：涂料应符合（浙消（2020）166号）第3.4.11条规定。

地面做法

名称	用料做法
地面1	1）最薄处15厚1:3水泥砂浆找纵坡1%
电梯基坑	2）1.5厚聚合物水泥防水涂料 3）钢筋混凝土防水底板（抗渗等级不小于P8） 4）50厚C25细石混凝土随捣随抹平（掺微膨胀剂） 5）1.5厚高分子防水卷材一道 6）20厚1：3水泥砂浆找平层 7）1.5厚JS防水涂膜 8）20厚1:2.5水泥砂浆找平 7）100厚C15混凝土垫层 8）素土夯实
地面2	1）涂密封钢化剂，渗入混凝土5-8厚，表面机械磨光
车间	2）200厚C25混凝土垫层素砼随捣随抹平，初凝阶段撒金刚砂耐磨骨料并适当打磨 3）150厚碎石垫层，粗砂填缝压实 4）回填土采用素土分层夯实，压实系数不小于0.94
地面3	(1)10厚防滑彩色釉面砖面，纯水泥浆擦缝
卫生间	(2)撒素水泥面，洒适量清水 (3)30厚1:4干硬性水泥砂浆结合层 (4)1.5厚+1.5厚聚合物水泥防水涂膜，沿墙上翻300，蹲洗池盆等用水处墙面上翻1200mm,在门口处向外延展的正向不小于500，侧向不小于200 (5)水泥防水砂浆找坡找平 (6)150厚C20混凝土垫层皆找坡层，从四周向地漏找坡 (7)120厚碎石垫层，粗砂填缝压实 (8)回填土采用素土分层夯实，压实系数不小于0.94

楼地面做法

名称	用料做法
楼面1	(1)涂密封钢化剂，渗入混凝土5-8厚，表面机械磨光
生产车间	(2)20厚混凝土同楼面一起浇捣（混凝土标号同楼板） (3)现浇钢筋混凝土楼板
楼面2	(1)10厚防滑彩色釉面砖面，纯水泥浆擦缝
卫生间	(2)撒素水泥面，洒适量清水 (3)30厚1:4干硬性水泥砂浆结合层 (4)1.5厚+1.5厚聚合物水泥防水涂膜，沿墙上翻300，蹲洗池盆等用水处墙面上翻1200mm,在门口处向外延展的正向不小于500，侧向不小于200 (5)1:2.5水泥防水砂浆找坡找平（坡向地漏，1%坡度，最薄20厚） (6)纯水泥浆一道（内掺建筑胶） (7)现浇钢筋混凝土楼板
楼面3	1）20厚防滑花岗岩面层，水泥浆擦缝（燃烧性能不应低于A级）
楼梯间	2）30厚1:3干硬性水泥砂浆粘结层，表面撒水泥粉 3）素水泥浆一道 4）基层楼面
楼面4	1）40厚C25细石混凝土随捣随抹平
电梯机房等其他设备用房	2）素水泥浆一道 3）基层楼面
楼面5	1）40厚C25细石混凝土随捣随抹平
架空连廊	2）1.5厚+1.5厚聚合物水泥防水涂膜四周上翻距建筑完成面300） 3）1:2.5水泥防水砂浆找坡找平（坡向地漏，1%坡度，最薄20厚）
架空连廊	4）素水泥浆一道 5）基层楼面

屋面做法

名称	用料做法
屋面1	1）50厚C25细石砼保护层[分隔缝，不大于6m×6m，聚氨酯密封胶嵌缝，随打随抹，内配双向φ6@150，钢配网片绑扎或点焊向配筋网） 2）10厚石灰砂浆隔离层，石灰膏：砂=1:4 3）1.5厚+1.5厚合成高分子防水卷材（周边上翻300） 4）20厚1:3水泥砂浆找平层 5）最薄30厚LC5.0轻集料混凝土2%找坡层 6）1.5厚F JS防水涂料 7）现浇钢筋混凝土屋面
楼梯间、机房屋面 建筑找坡	
屋面2	1）20厚1:2.5水泥砂浆保护层（每1平方米设置分隔缝）
建筑檐沟 注：涂膜附加层应关键聚酯无纺布或化纤无纺布胎体增强材料，	2）10厚石灰砂浆隔离层，石灰膏：砂=1:4 3）1.5厚+1.5厚合成高分子防水卷材（周边上翻300） 4）20厚1:3水泥砂浆找平层 5）最薄30厚LC5.0轻集料混凝土1%找坡层 6）1.5厚F JS防水涂料 7）现浇钢筋混凝土屋面
屋面3	1）20厚水泥砂浆找平抹光，找坡2%（每1平方米设置分隔缝）
结构面檐、外廊结构挑板、出屋面管井顶板	2）1.5厚聚合物水泥防水涂膜，穿板竖管等部位局部加强宽度500 3）界面剂一道 4）现浇钢筋混凝土屋面，表面清扫干净

顶棚做法

名称	用料做法
顶棚1	1）面层业主装修自理（燃烧性能不应低于B1级）
生产车间	2）批腻子三遍 3）界面剂一道 4）钢筋混凝土结构面凿毛处理，表面清扫干净
顶棚2	1）面层业主装修自理（燃烧性能不应低于A级）
公共卫生间、空中连廊	2）1.0厚聚合物水泥防水涂料防潮层 3）界面剂一道 4）钢筋混凝土结构面凿毛处理，表面清扫干净
顶棚3	1）白色防霉防潮涂料两道（燃烧性能A级）
楼梯间	2）封底漆一道（干燥后再做面层） 3）批防水腻子三遍 4）界面剂一道 5）钢筋混凝土结构面凿毛处理，表面清扫干净
顶棚4	1）白色防霉防潮涂料两遍（燃烧性能A级）
电梯机房、雨棚 外廊挑板板底、设备管井 汽车坡道	2）白色防霉防潮腻子三遍 3）界面剂一道 4）钢筋混凝土结构面凿毛处理，表面清扫干净

油漆

名称	用料做法
外露铁件	1）氟碳金属面漆（颜色另定） 2）氟碳金属底漆 3）刷专用防锈漆 4）清理基层，除锈等级不应低于Sa2.5或St3级

室外工程

名称	用料做法
台阶、披道	1）火烧花岗岩板，水泥浆擦缝（规格详室内及景观专项设计图纸）
	2）30厚1:3干硬性水泥砂浆结合层 3）素水泥浆一道（内掺建筑胶） 4）150厚C20混凝土垫层 5）150厚碎石垫层 6）素土夯实，压实系数不小于0.94
散水	1）250厚回填土
	2）50厚C20细石混凝土面层，撒1：1水泥砂浆压实赶光 3）150厚粒径5～32卵石灌M2.5混合砂浆出面层60 4）素土夯实，压实系数不小于0.94，向外坡3%

踢脚做法

名称	用料做法
踢脚1	1）150mm高10厚抛光砖面层，稀水泥浆擦缝（详精装修设计）
卫生间	2）10厚M15水泥砂浆粘接剂（内掺建筑胶）
	3）砼墙体刷素水泥浆一道（内掺建筑胶）
	4）基层墙体，孔洞用M15聚合物砂浆修补平整
踢脚2	1）150mm高浅灰色无机涂料（二遍）（燃烧性能A级）
生产车间 电梯机房其他设备用房等	2）15厚M15水泥砂浆粘接剂（内掺建筑胶）
	3）砼墙体刷素水泥浆一道（内掺建筑胶）
	4）基层墙体，孔洞用M15聚合物砂浆修补平整

1、材料表中的防水材料上翻高度均为相对于该处完成面。
2、降板高度和室内外高差均是相对于相应的楼层标高。
3、材料构造厚度不包括基层墙体和未明确的填充层厚度。
4、降板处具体填充厚度根据实际情况计算。
5、楼地面面层饰面选择应注意防滑，不得选用易滑饰面材料。

	实 名	签 名
设计总负责人	姜友坚	
专业负责人	何 渊	
设 计 人	叶姜麟	

注册（执业）章

预留章

出图章

审图章

竣工章

平面分区图
KEY PLAN

附 注
DESCRIPTIONS

禾泽都林 HESOMS Design for Best Service
禾泽都林设计集团有限公司
HESOMS DESIGN GROUP Co., Ltd
国家甲级工程设计证书编号：A233012588
NATIONAL ARCHITECTURAL DESIGN LICENSE No. A233012588

合作设计单位
CO-OPERATED WITH

审 定	马创立	
审 核	姜友坚	
校 对	何 渊	
项目经理	王笑莉	

建设单位 CLIENT：浙江远达五金制造有限公司
工程名称 PROJECT：年产40万套多功能智能烤箱系列产品生产线建设项目
子 项 SUB TITLE：2#厂房
图 名 TITLE：建筑设计说明（三）
合同号 CONTRACT No.：HZ2024-ZDWY-006
设计阶段 DESIGN STAGE：施工图
版 次 EDITION No.：A
图 别 DRAWING TYPE：建筑
日 期 DATE：2024.09
图 号 DRAWING No.：03

本图不盖出图专用章视为无效

	实 名	签 名
设计总负责人	姜友坚	
专业负责人	何 渊	
设 计 人	叶秦麟	

注册（执业）章

预留章

出图章

审图章

竣工章

平面分区图
KEY PLAN

附 注
DESCRIPTIONS

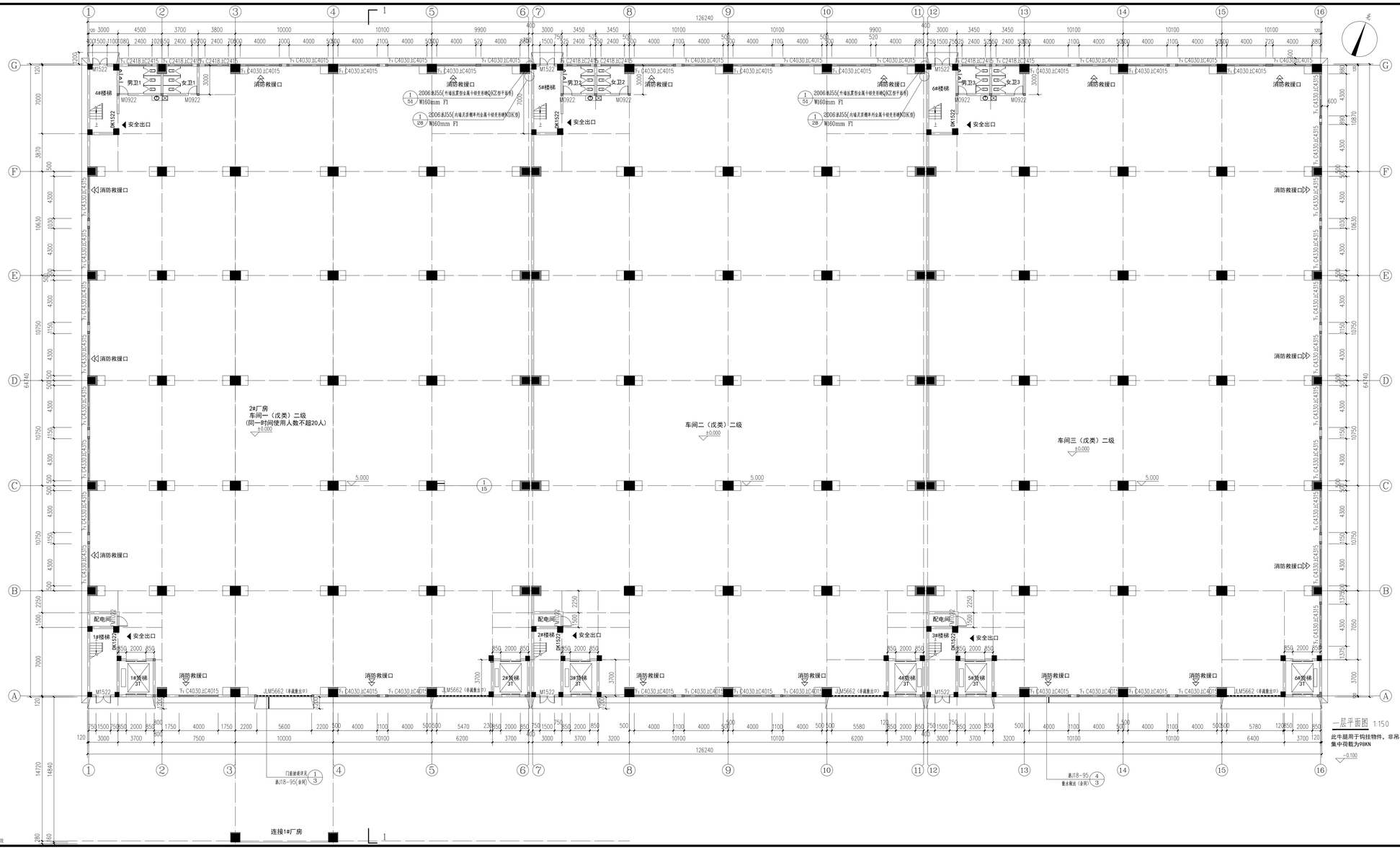

一层平面图 1:150

此牛腿用于钩挂物件，非吊车牛腿
集中荷载为98KN

审 定	马创立	
审 核	姜友坚	
校 对	何 渊	
项目经理	王笑莉	

禾泽都林 HESOMS 禾泽都林设计集团有限公司
HESOMS DESIGN GROUP Co., Ltd

国家甲级工程设计证书编号：A233012588
NATIONAL ARCHITECTURAL DESIGN LICENSE No.A233012588

合作设计单位
CO-OPERATED WITH

建设单位 CLIENT：浙江远达五金制造有限公司

工程名称 PROJECT：年产40万套多功能智能烤箱系列产品生产线建设项目

子 项 SUB ITEM：2#厂房

图 名 TITLE：一层平面图

合同号 CONTRACT No.	HZ2024-ZJWY-006	设计阶段 DESIGN STAGE	施工图
版 次 EDITION No.	A	图 别 DRAWING TYPE	建筑
日 期 DATE	2024.09	图 号 DRAWING No.	04

本图不盖出图专用章视为无效

	实 名	签 名
设计总负责人	姜友坚	
专业负责人	何 渊	
设 计 人	叶秦麟	

注册（执业）章

预留章

出图章

审图章

现工章

平面分区图
KEY PLAN

附 注
DESCRIPTIONS

禾泽都林 HESOMS DESIGN GROUP 禾泽都林设计集团有限公司
HESOMS DESIGN GROUP Co., Ltd

国家甲级工程设计证书编号：A233012588
NATIONAL ARCHITECTURAL DESIGN LICENSE No.A233012588

合作设计单位
CO-OPERATED WITH

审 定	马创立	
审 核	姜友坚	
校 对	何 渊	
项目经理	王笑莉	

建设单位
CLIENT 浙江远达五金制造有限公司

工程名称
PROJECT 年产40万套多功能智能烤箱系列产品生产线建设项目

子 项
SUB ITEM 2#厂房

图 名
TITLE 二层平面图

合同号 HZ2024-ZJWY-006 CONTRACT No.	设计阶段 施工图 DESIGN STAGE
版 次 A EDITION No.	图 别 建筑 DRAWING TYPE
日 期 2024.09 DATE	图 号 05 DRAWING No.

本图不盖出图专用章视为无效

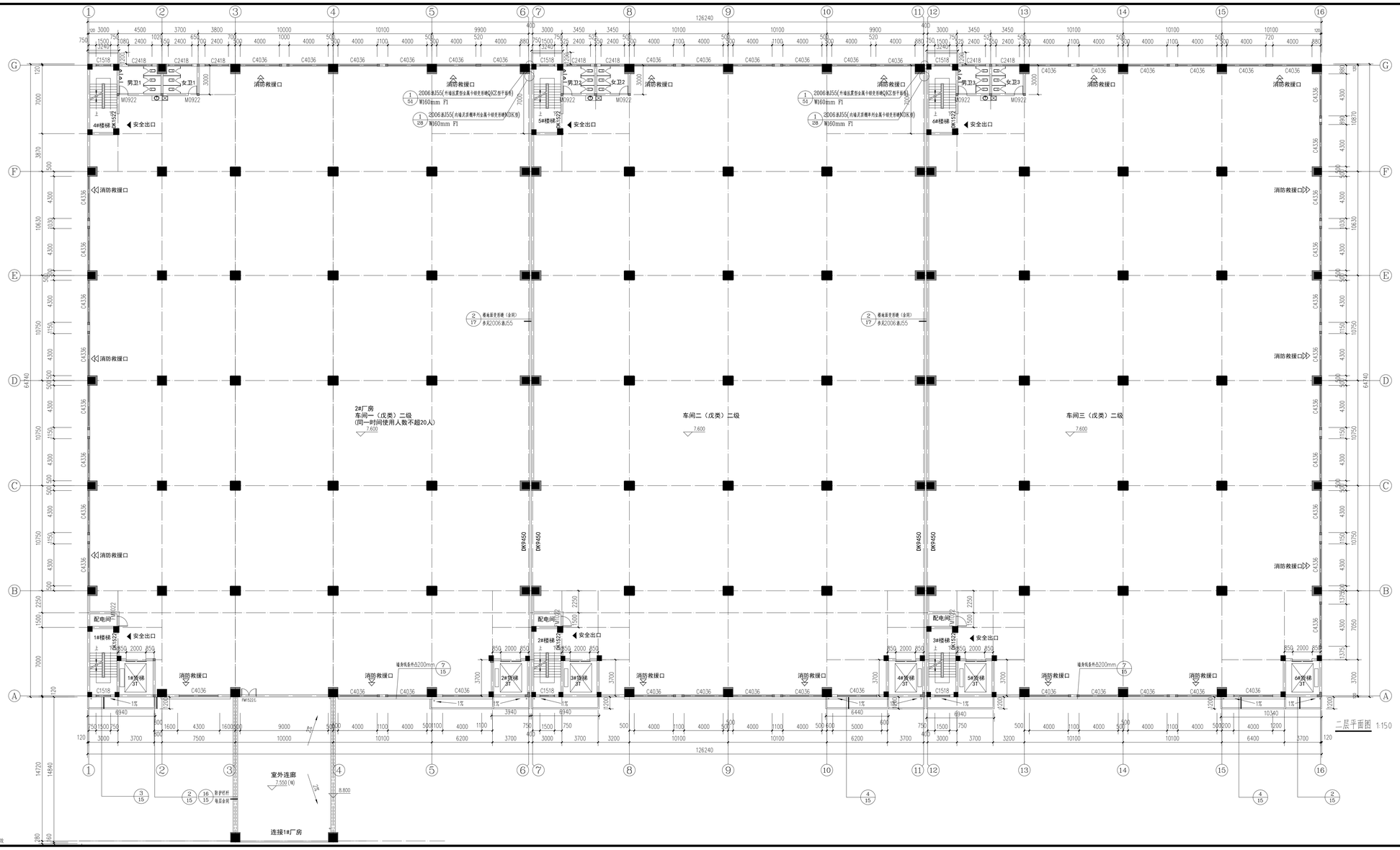

	实 名	签 名
设计总负责人	姜友坚	
专业负责人	何 渊	
设 计 人	叶秦麟	

注册（执业）章

预留章

出图章

审图章

现工章

平面分区图
KEY PLAN

附 注
DESCRIPTIONS

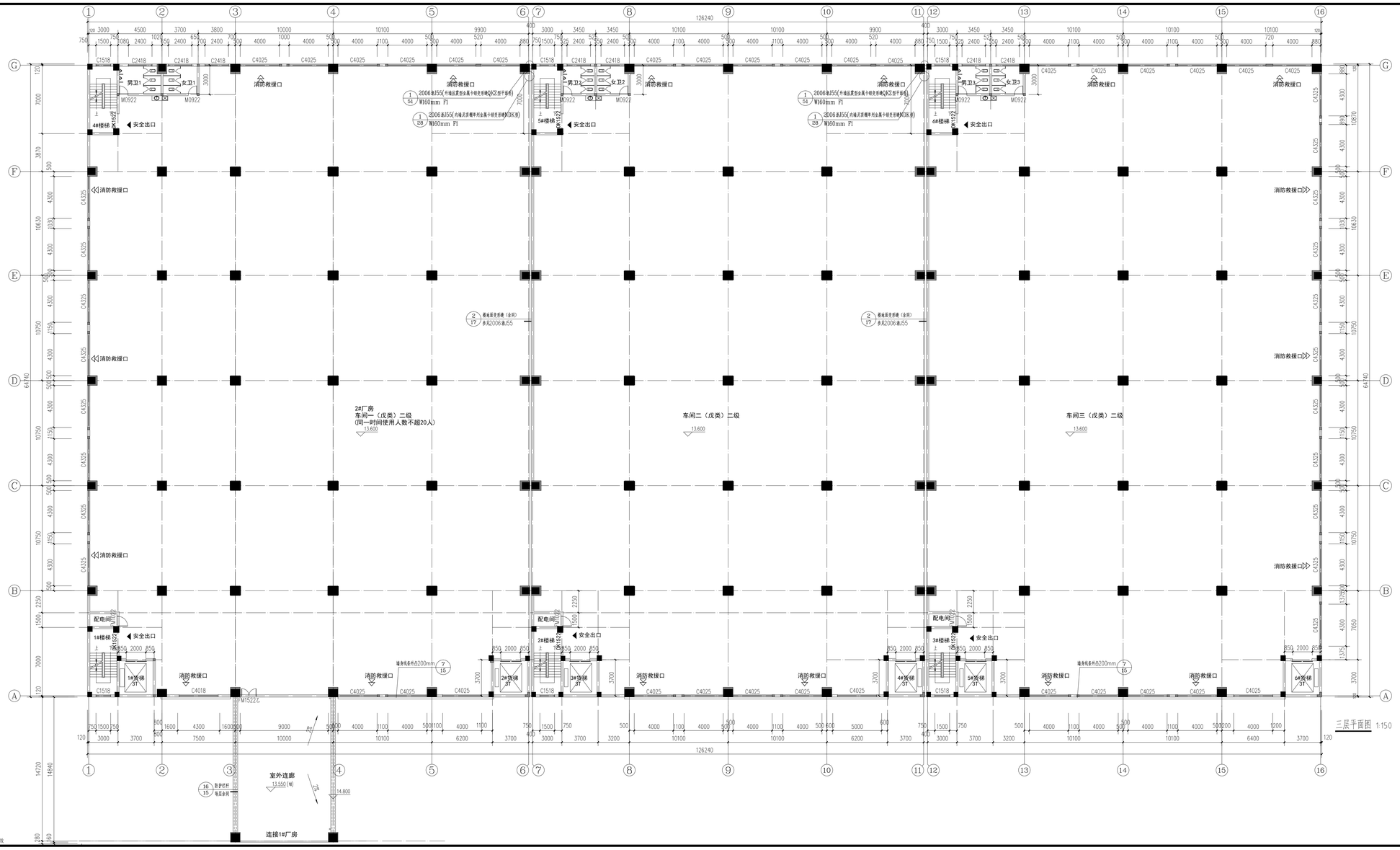

三层平面图 1:150

审 定	马创立	
审 核	姜友坚	
校 对	何 渊	
项目经理	王笑莉	

禾泽都林 HESOMS 禾泽都林设计集团有限公司
HESOMS DESIGN GROUP Co., Ltd

国家甲级工程设计证书编号：A233012588
NATIONAL ARCHITECTURAL DESIGN LICENSE No.A233012588

合作设计单位
CO-OPERATED WITH

建设单位
CLIENT 浙江远达五金制造有限公司

工程名称
PROJECT 年产40万套多功能智能烤箱系列产品生产线建设项目

子 项
SUB ITEM 2#厂房

图 名
TITLE 三层平面图

合同号 CONTRACT No.	SZ2024-ZJWY-006	设计阶段 DESIGN STAGE	施工图
版 次 EDITION No.	A	图 别 DRAWING TYPE	建筑
日 期 DATE	2024.09	图 号 DRAWING No.	06

本图不盖出图专用章视为无效

	实 名	签 名
设计总负责人	姜友坚	
专业负责人	何 渊	
设 计 人	叶秦麟	

注册（执业）章

预留章

出图章

审图章

现工章

平面分区图
KEY PLAN

附 注
DESCRIPTIONS

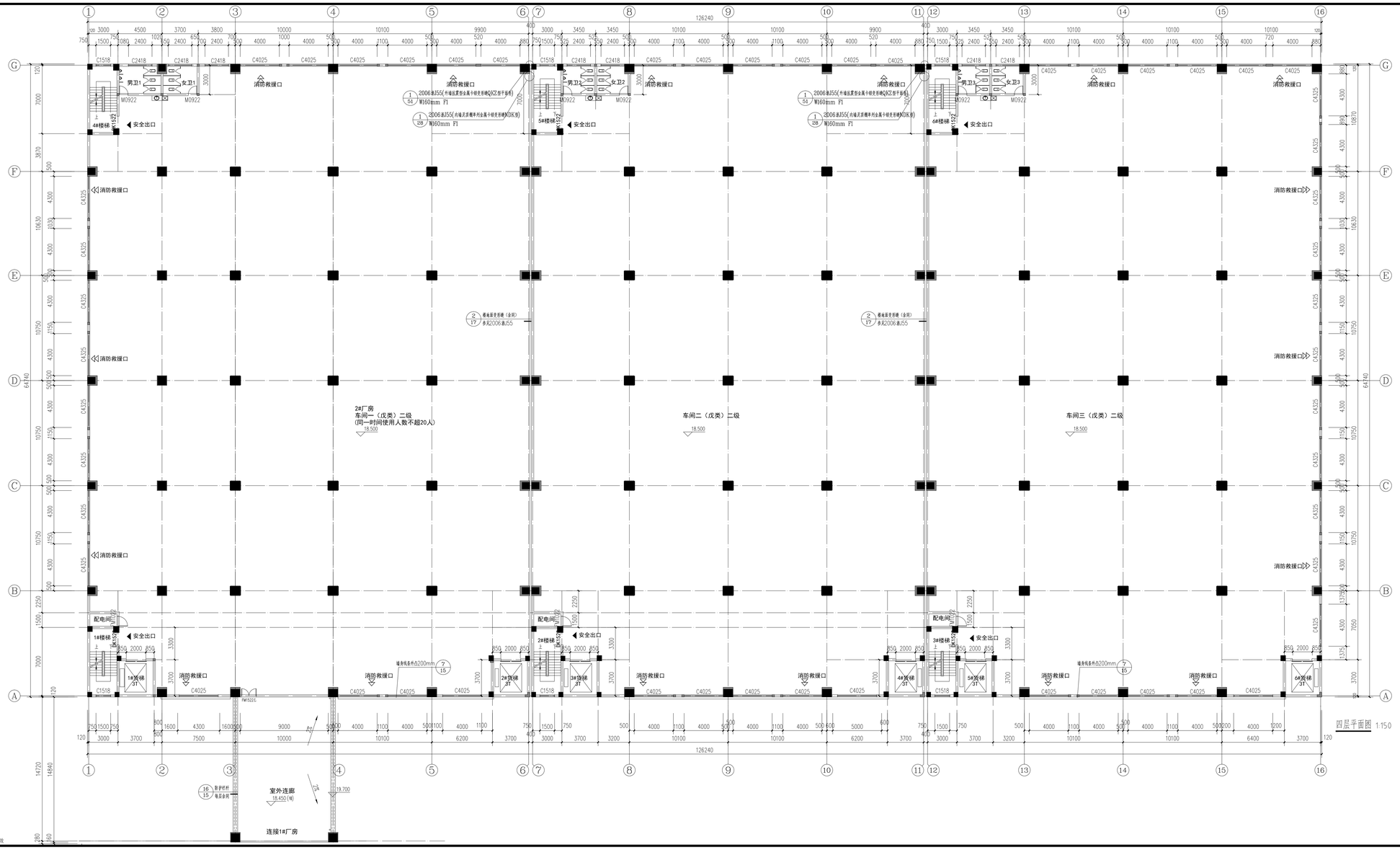

四层平面图 1:150

禾泽都林 HESOMS DESIGN GROUP
禾泽都林设计集团有限公司
HESOMS DESIGN GROUP Co., Ltd

国家甲级工程设计证书编号：A233012588
NATIONAL ARCHITECTURAL DESIGN LICENSE No.A233012588

合作设计单位
CO-OPERATED WITH

审 定	马创立	
审 核	姜友坚	
校 对	何 渊	
项目经理	王笑莉	

建设单位
CLIENT 浙江远达五金制造有限公司

工程名称
PROJECT 年产40万套多功能智能烤箱系列产品生产线建设项目

子 项
SUB ITEM 2#厂房

图 名
TITLE 四层平面图

合同号 HZ2024-ZJWY-006 CONTRACT No.	设计阶段 施工图 DESIGN STAGE
版 次 A EDITION No.	图 别 建筑 DRAWING TYPE
日 期 2024.09 DATE	图 号 07 DRAWING No.

本图不盖出图专用章视为无效

	实 名	签 名
设计总负责人	姜友坚	
专业负责人	何 渊	
设 计 人	叶秦麟	

注册（执业）章

预留章

出图章

审图章

竣工章

平面分区图
KEY PLAN

附 注
DESCRIPTIONS

禾泽都林 HESOMS DESIGN GROUP
禾泽都林设计集团有限公司
HESOMS DESIGN GROUP Co., Ltd

国家甲级工程设计证书编号：A233012588
NATIONAL ARCHITECTURAL DESIGN LICENSE No.A233012588

合作设计单位
CO-OPERATED WITH

审 定	马创立	
审 核	姜友坚	
校 对	何 渊	
项目经理	王笑莉	

建设单位 CLIENT：浙江远达五金制造有限公司

工程名称 PROJECT：年产40万套多功能智能烤箱系列产品生产线建设项目

子 项 SUB ITEM：2#厂房

图 名 TITLE：屋顶层平面图

合同号 CONTRACT No.：HZ2024-ZJWY-008　设计阶段 DESIGN STAGE：施工图

版 次 EDITION No.：A　图 别 DRAWING TYPE：建筑

日 期 DATE：2024.09　图 号 DRAWING No.：08

本图不盖出图专用章视为无效

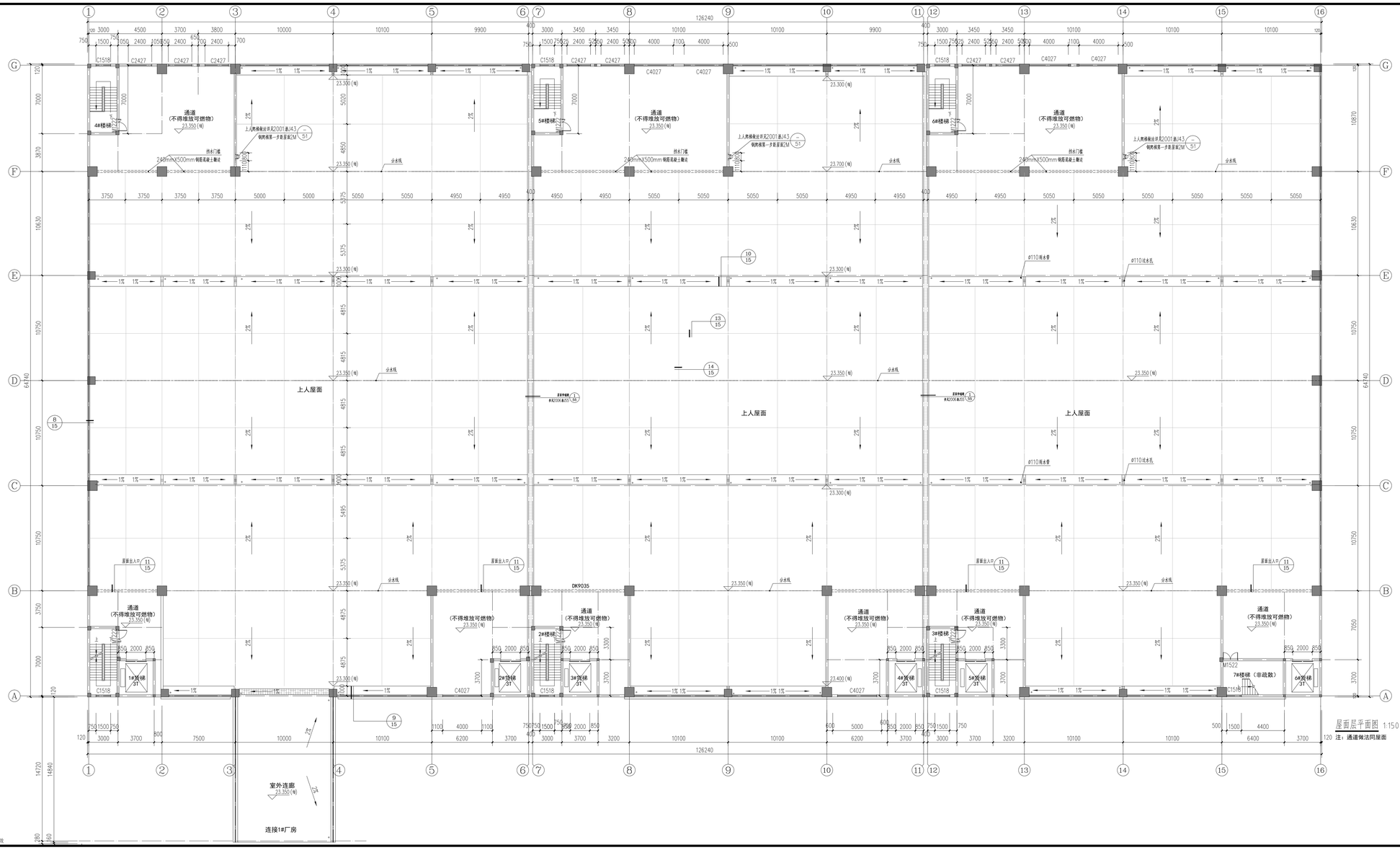

屋面层平面图 1:150

注：通道做法同屋面

	实 名	签 名
设计总负责人	姜友坚	
专业负责人	何 渊	
设 计 人	叶秦麟	

注册（执业）章

预留章

出图章

审图章

现工章

平面分区图
KEY PLAN

附 注
DESCRIPTIONS

禾泽都林 HESOMS DESIGN GROUP
禾泽都林
设计集团有限公司
HESOMS DESIGN GROUP Co., Ltd

国家甲级工程设计证书编号：A233012588
NATIONAL ARCHITECTURAL DESIGN LICENSE No.A233012588

合作设计单位
CO-OPERATED WITH

审 定	马创立	
审 核	姜友坚	
校 对	何 渊	
项目经理	王笑莉	

建设单位
CLIENT 浙江远达五金制造有限公司

工程名称
PROJECT 年产40万套多功能智能烤箱系列产品生产线建设项目

子 项
SUB ITEM 2#厂房

图 名
TITLE 机房层平面图

合同号 CONTRACT No.	HZ2024-ZJWY-006	设计阶段 DESIGN STAGE	施工图
版 次 EDITION No.	A	图 别 DRAWING TYPE	建筑
日 期 DATE	2024.09	图 号 DRAWING No.	09

本图不盖出图专用章视为无效

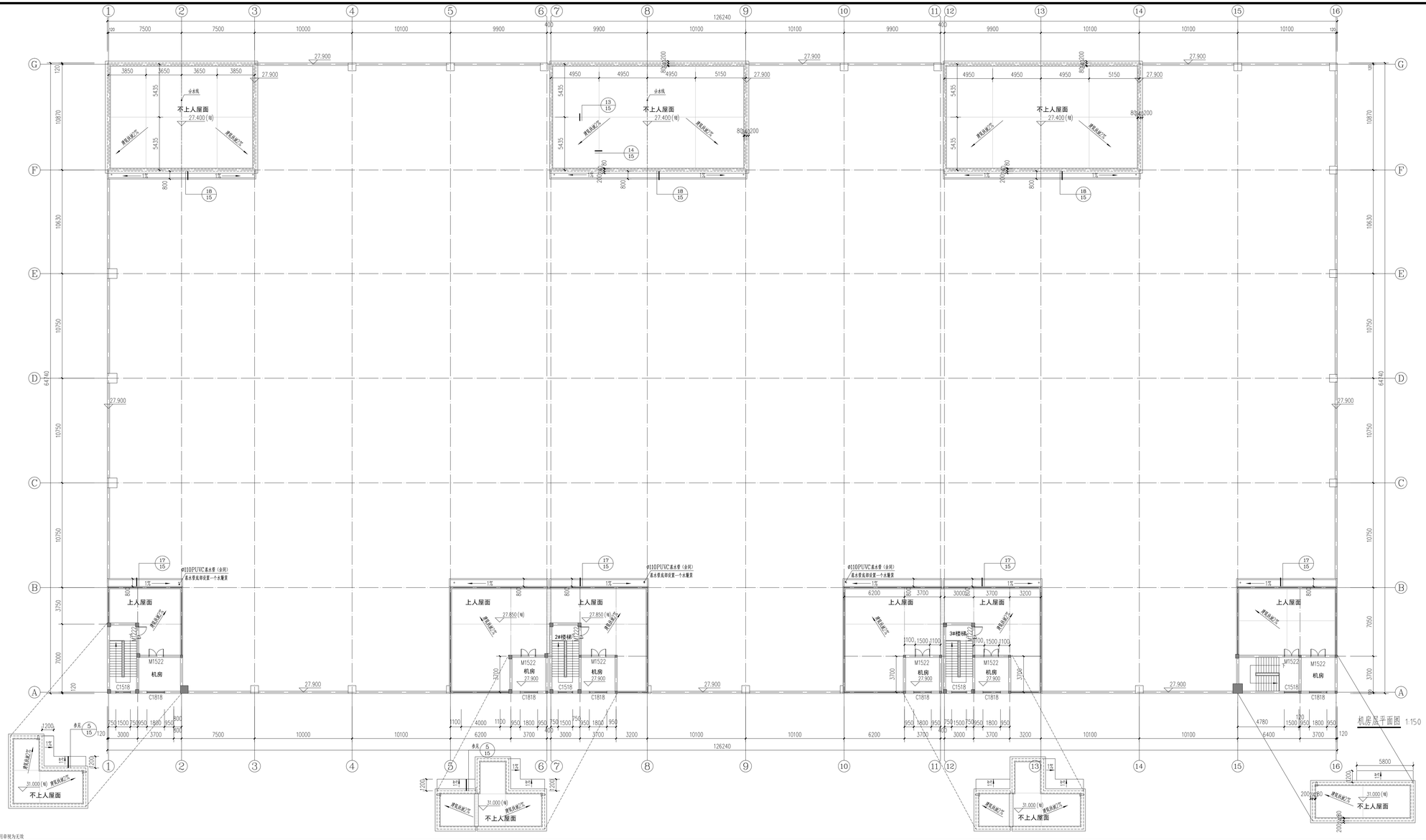

机房层平面图 1:150

	实 名	签 名
设计总负责人	姜友坚	
专业负责人	何 渊	
设 计 人	叶秦麟	

注册（执业）章

预留章

出图章

审图章

现工章

平面分区图
KEY PLAN

附 注
DESCRIPTIONS

1-16轴立面图 1:150

禾泽都林 HESOMS DESIGN GROUP
禾泽都林
设计集团有限公司
HESOMS DESIGN GROUP Co., Ltd

国家甲级工程设计证书编号：A233012588
NATIONAL ARCHITECTURAL DESIGN LICENSE No.A233012588

合作设计单位
CO-OPERATED WITH

审 定	马创立	
审 核	姜友坚	
校 对	何 渊	
项目经理	王笑莉	

建设单位
CLIENT 浙江远达五金制造有限公司

工程名称
PROJECT 年产40万套多功能智能烤箱系列产品生产线建设项目

子 项
SUB ITEM 2#厂房

图 名
TITLE 1-16轴立面图

合同号 HZ2024-ZW1-006 CONTRACT No.	设计阶段 施工图 DESIGN STAGE
版 次 A EDITION No.	图 别 建筑 DRAWING TYPE
日 期 2024.09 DATE	图 号 10 DRAWING No.

本图不盖出图专用章视为无效

	实 名	签 名
设计总负责人	姜友坚	
专业负责人	何 渊	
设 计 人	叶荣麟	

注册（执业）章

预留章

出图章

审图章

竣工章

平面分区图
KEY PLAN

附 注
DESCRIPTIONS

G-A轴立面图 1:150

A-G轴立面图 1:150

禾泽都林 HESOMS DESIGN GROUP

禾泽都林设计集团有限公司

HESOMS DESIGN GROUP Co., Ltd

国家甲级工程设计证书编号：A233012588
NATIONAL ARCHITECTURAL DESIGN LICENSE No.A233012588

合作设计单位
CO-OPERATED WITH

审 定	马创立	
审 核	姜友坚	
校 对	何 渊	
项目经理	王笑莉	

建设单位
CLIENT 浙江远达五金制造有限公司

工程名称
PROJECT 年产40万套多功能智能烤箱系列产品生产线建设项目

子 项
SUB ITEM 2#厂房

图 名
TITLE G-A轴立面图
A-G轴立面图

合同号 HZ2024-ZJWY-008 CONTRACT No.	设计阶段 施工图 DESIGN STAGE
版 次 A EDITION No.	图 别 建筑 DRAWING TYPE
日 期 2024.09 DATE	图 号 11 DRAWING No.

本图不盖出图专用章视为无效

	实 名	签 名
设计总负责人	姜友坚	
专业负责人	何 渊	
设 计 人	叶秦麟	

注册（执业）章

预留章

出图章

审图章

竣工章

平面分区图
KEY PLAN

附 注
DESCRIPTIONS

16－1轴立面图 1:150

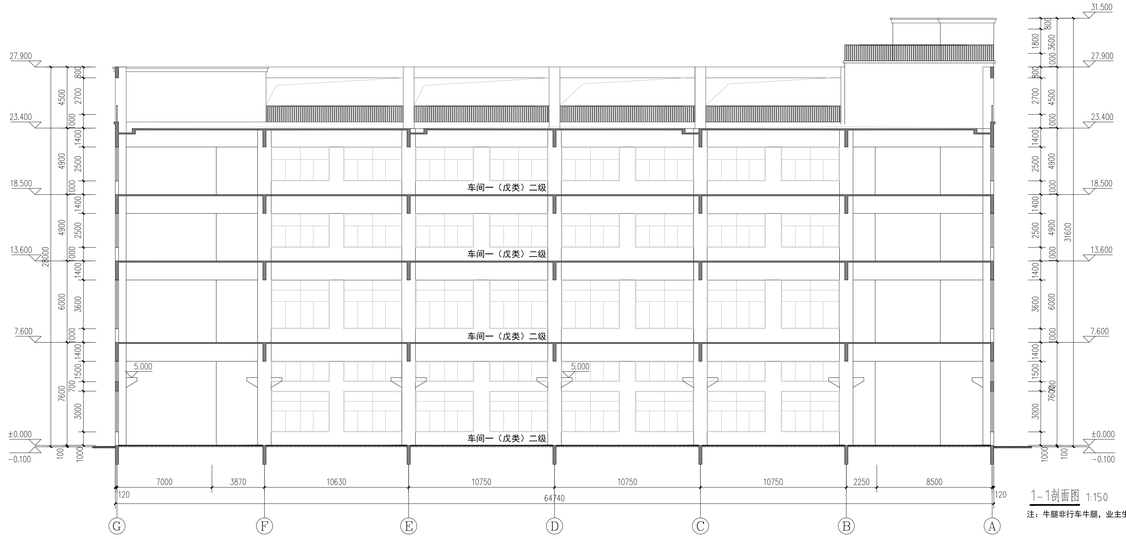

1－1剖面图 1:150

注：牛腿非行车牛腿，业主生产工艺要求

禾泽都林 HESOMS DESIGN GROUP
禾泽都林设计集团有限公司
HESOMS DESIGN GROUP Co., Ltd

国家甲级工程设计证书编号：A233012588
NATIONAL ARCHITECTURAL DESIGN LICENSE No.A233012588

合作设计单位
CO-OPERATED WITH

审 定	马创立	
审 核	姜友坚	
校 对	何 渊	
项目经理	王笑莉	

建设单位 CLIENT 浙江远达五金制造有限公司

工程名称 PROJECT 年产40万套多功能智能烤箱系列产品生产线建设项目

子 项 SUB ITEM 2#厂房

图 名 TITLE 1-1剖面图

合同号 CONTRACT No.	HZ2024-ZW1-006	设计阶段 DESIGN STAGE	施工图
版 次 EDITION No.	A	图 别 DRAWING TYPE	建筑
日 期 DATE	2024.09	图 号 DRAWING No.	12

本图不盖出图专用章视为无效

建筑		电气	
结构		给排水	
装修		暖通	

	实名	签名
设计总负责人	姜友坚	
专业负责人	何渊	
设计人	叶秦麟	

注册（执业）章

预留章

出图章

审图章

竣工章

平面分区图 KEY PLAN

附注 DESCRIPTIONS

禾泽都林 HESOMS 设计集团有限公司
HESOMS DESIGN GROUP Co., Ltd
国家甲级工程设计证书编号：A223012588
NATIONAL ARCHITECTURAL DESIGN LICENSE No.A223012588

合作设计单位 CO-OPERATED WITH

审定	马创立	
审核	姜友坚	
校对	何渊	
项目经理	王笑莉	

建设单位 CLIENT 浙江远达五金制造有限公司

工程名称 PROJECT 年产40万套多功能智能烤箱系列产品生产线建设项目

子项 SUB ITEM 2#厂房

图名 TITLE 门窗详图

合同号 CONTRACT No. HZ2024-ZJWY-006 设计阶段 DESIGN STAGE 施工图

版次 EDITION No. A 图别 DRAWING TYPE 建筑

日期 DATE 2024.09 图号 DRAWING No. 13

本图不盖出图专用章视为无效

门窗表

类型	设计编号	洞口尺寸(mm)	数量 一层	二层	三至四层	屋面层	总计	图集名称	备注
普通门	M0922	900X2200	6	6	6X2		24	浙J2-93	单开门
	M1522	1500X2200	6			7	13		双开门
	M1222	1200X2200				6	6		
	JLM5662	5600(5470,5780)X6200	4				4		电动卷帘门
防火门	FM1022甲	1000X2200	3	3	3X2		12	12J609	甲级防火门
普通窗	C1518	1500X1800	6	6	6X2	10	24	由专业厂家制作《铝合金门窗》2010浙J7 洞口尺寸实测为准	普通铝合金玻璃窗
	C1818	1800X1800				6	6		
	下：C4330上C4315	4300X3000(1500)	19				19		
	下：C4030上：C4015	4000X3000(1500)	30				30		
	下：C2418上C2415	2400X1800(1500)	6				6		
	C4336	4300X3600		19			19		
	C4036	4000X3600		33			33		
	C2418	2400X1800		6	6X2		18		
	C4325	4300X2500			19X2		38		
	C4025	4000X2500			33X2		66		
	C2427	2400X2700				7	7		
	C4027	4000X2700				6	6		

注：1.门窗玻璃采用透明玻璃并符合《建筑玻璃应用技术规程》(JGJ113-2015)，《建筑安全玻璃管理规定》(发改运行(2003)2116号文)及金华市有关规定玻璃厚度不低于6mm,具体厚度由有资质厂家经验算后确定。
2.门窗尺寸、数量以现场测量为准。
3.所有的推拉门窗，外开窗都必须由紧固窗扇措施和防坠落措施，并应由专业生产厂家出具相关的图纸或其他相关材料。
4.卫生间窗明玻璃做磨砂处理。
5.所有推拉窗的窗扇必须有防松脱装置。
6.窗户可开启高度大于人体可操作1.3~1.5米以上时，应设置电动或手动开窗装置，由专业厂家生产制作。
7.外墙的洞口、门窗等处应采取防止墙体产生变形裂缝的加强措施。外窗台应采取排水、防水构造。开窗砌体外墙的窗台处设置成品不锈钢排水板,外排水坡度不小于5%。
8.防火门、防火窗应具有自动关闭的功能，在关闭后应具有烟密闭的性能。
9，窗详图未注明的窗扇，为固定窗

说明：
●为消防救援口，消防救援口窗的玻璃为5厚钢化玻璃应易于破碎，并应设明显置可在室外，室内识别的永久性明显标志，中间无立杆
消防救援口应便于到达相对安全的室内公共区域。
下沿距室内地面不宜大于1.2m。

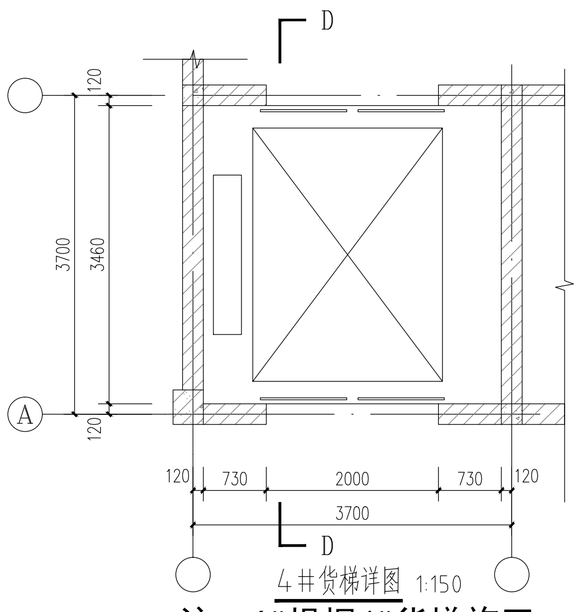

4#货梯详图 1:150

注：6#根据4#货梯施工

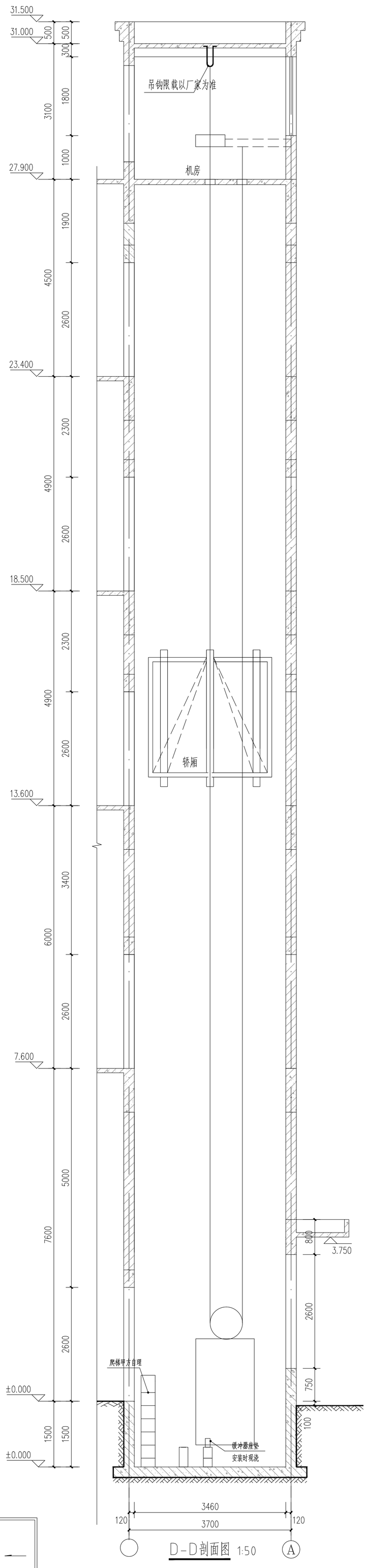

D-D剖面图 1:50

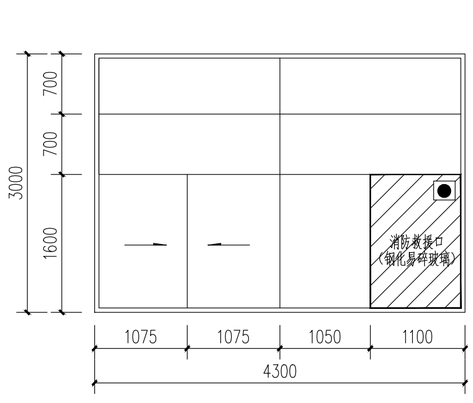

消防救援口C4330 1:50

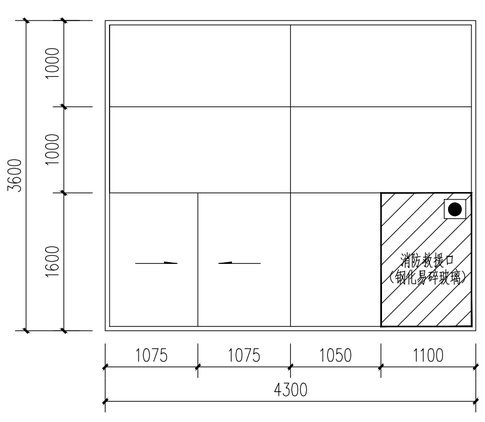

消防救援口C4336详图 1:50

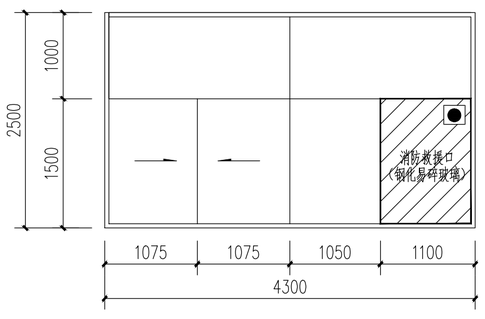

消防救援口C4325详图 1:50

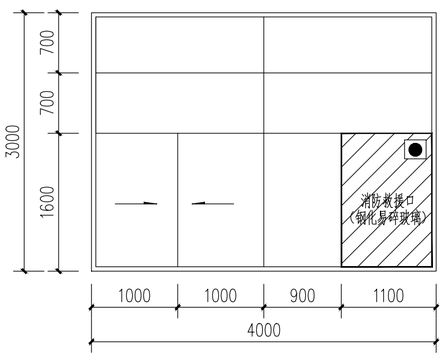

消防救援口C4030 1:50

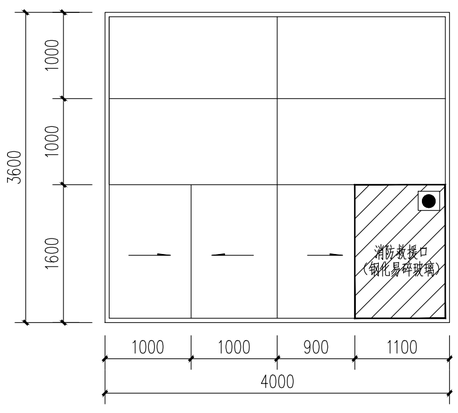

消防救援口C4036详图 1:50

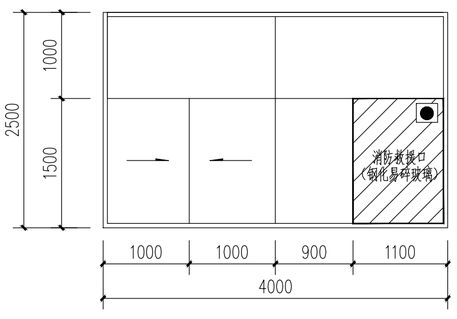

消防救援口C4025详图 1:50

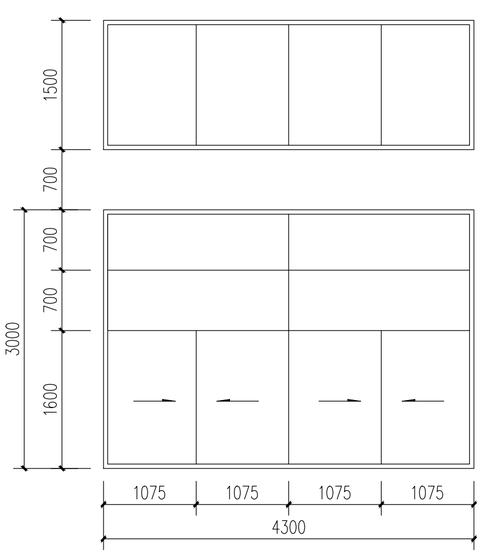

下：C4330上C4315详图 1:50

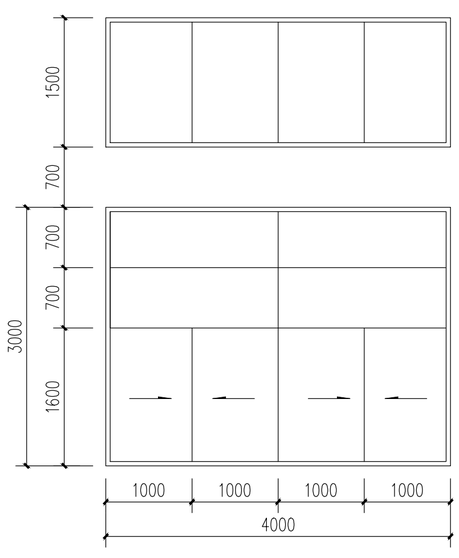

下：C4030上C4015详图 1:50

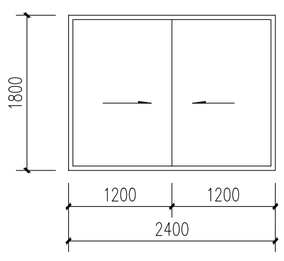

C2418详图 1:50

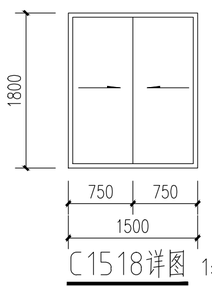

C1518详图 1:50

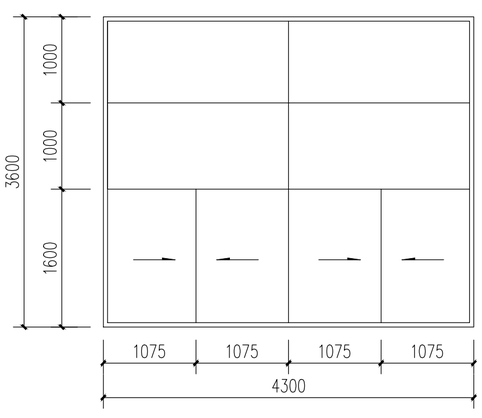

C4336详图 1:50

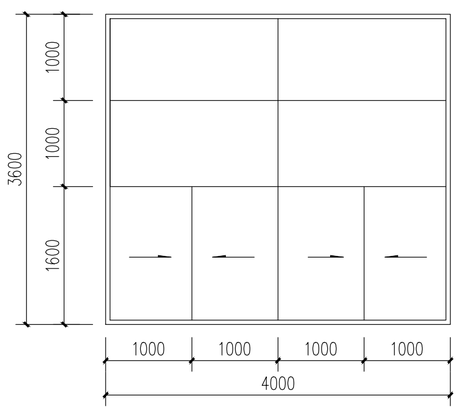

C4036详图 1:50

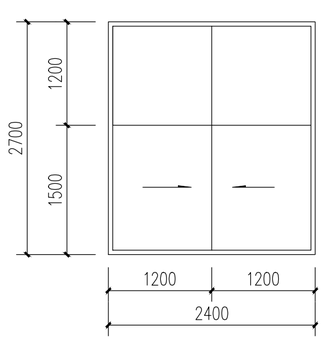

C2427详图 1:50

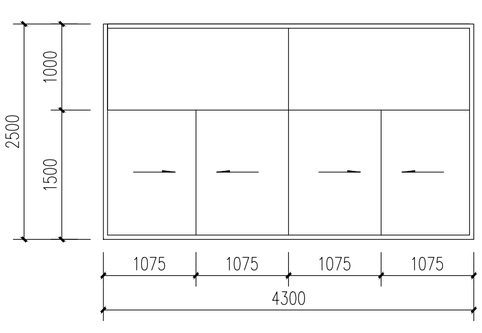

C4325详图 1:50

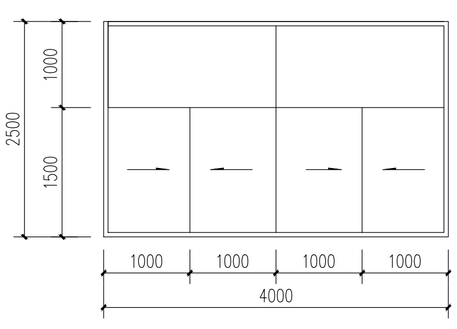

C4025详图 1:50

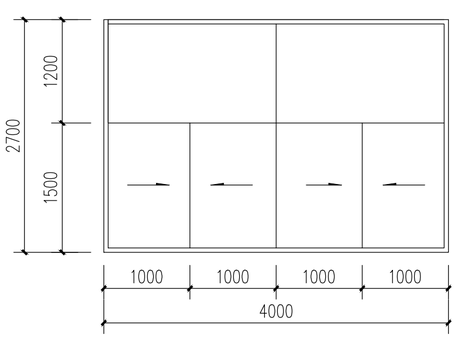

C4027详图 1:50

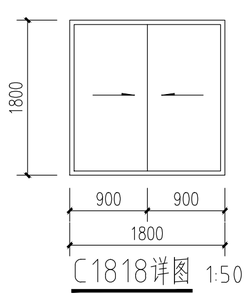

C1818详图 1:50

建筑		电气	
结构		给排水	
装修		暖通	

设计总负责人	吴允宏	审定	吴允宏
专业负责人	何 渊	审核	何 渊
设计人	何 渊	校对	何 渊
绘图人(CAD)	王无邪	项目负责人	王无邪

建筑	
结构	
给排水	
电气	
暖通	
装修	
幕墙	
钢结构	
平面布置图	
装修	
设计说明	

建筑单位 CLIENT	浙江远达生态制造有限公司 ZHEJIANG YUANDA ECO-MANUFACTURING CO., LTD
工程名称 PROJECT	年产能10万套多功能新型铝材产品生产线建设项目
子项名称 SUB-PROJECT	2#厂房
图名 TITLE	1#楼梯详图 2#厂房1#楼梯详图、施工图
合作设计单位 CO-OPERATION DESIGN	
图号 DRAWING NO.	建-06
版本 VERSION	A
日期 DATE	2021.09.14

天津赛瑞特 PRETECHNOLOGY
设计集团有限公司
DESIGNS DESIGN GROUP Co., Ltd
天津市南开区长江道与白堤路交口赛瑞特大厦 TIANJIN, NANKAI DISTRICT, CHANGJIANG & BAIDI ROADS, PRETECHNOLOGY BUILDING

审定	吴允宏	项目负责人	王无邪
审核	何 渊	校对	何 渊
设计	何 渊	绘图	王无邪

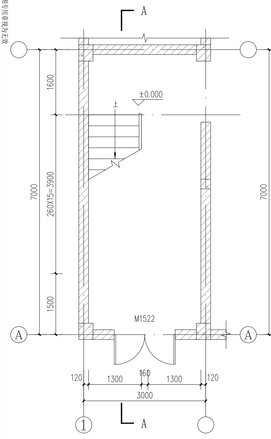

1#楼梯一层平面图 1:150

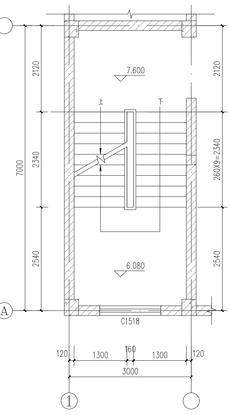

1#楼梯二层平面图 1:150

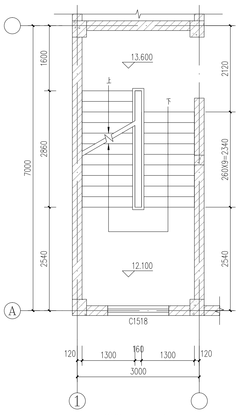

1#楼梯三层平面图 1:150

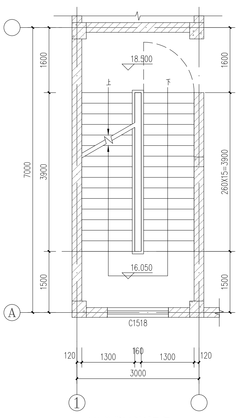

1#楼梯四层平面图 1:150

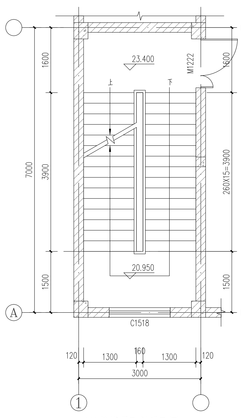

1#楼梯屋面层平面图 1:150

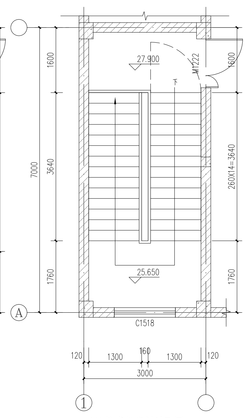

1#楼梯机房层平面图 1:150

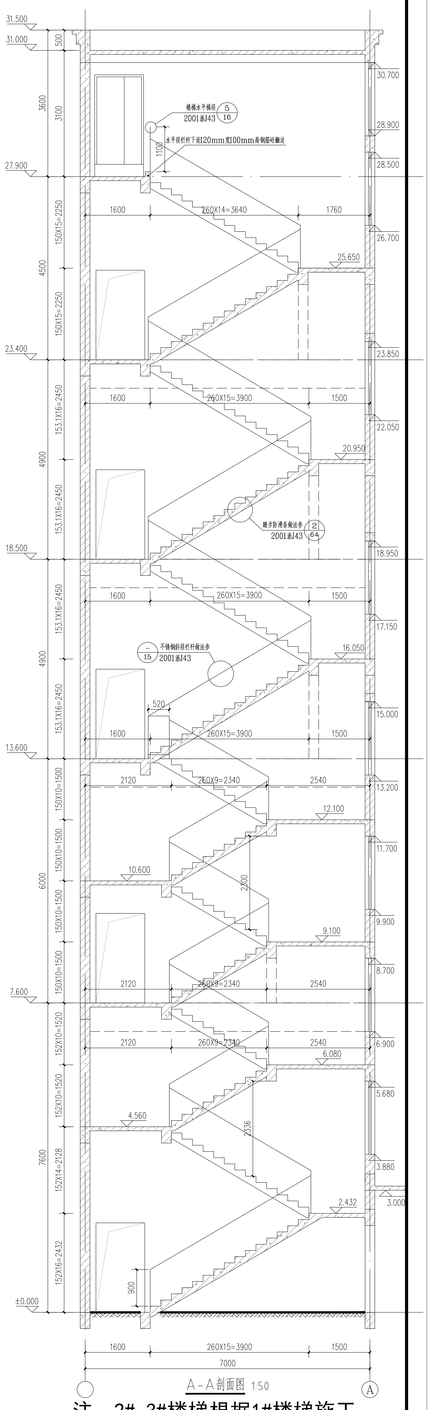

A-A剖面图 1:50

注：2#. 3#楼梯根据1#楼梯施工

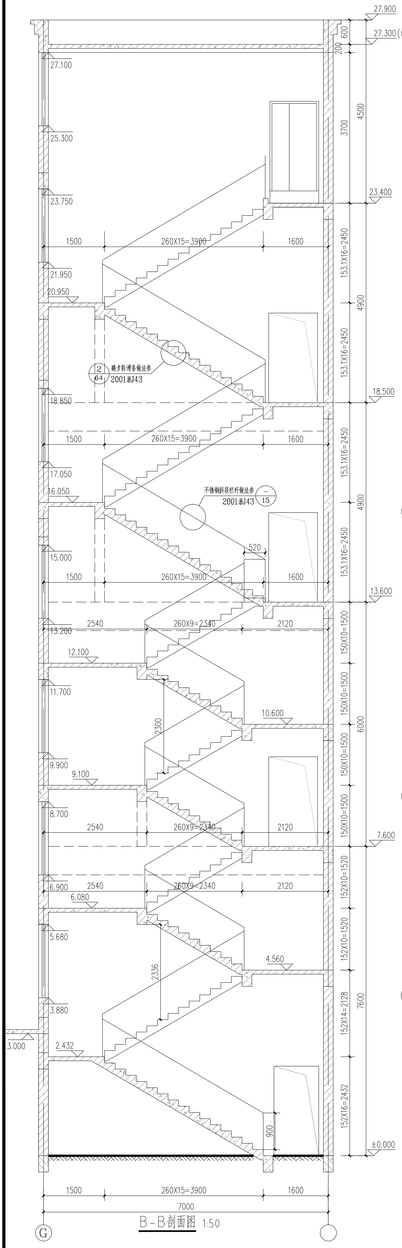

B-B剖面图 1:50

注：5#. 6#楼梯根据4#楼梯施工

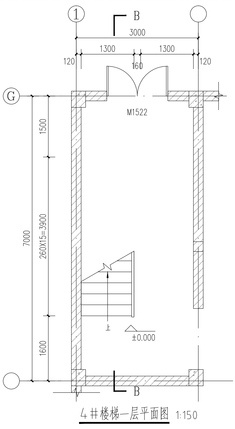

4#楼梯一层平面图 1:150

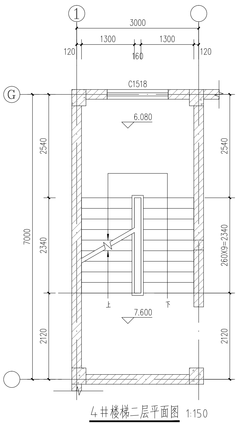

4#楼梯二层平面图 1:150

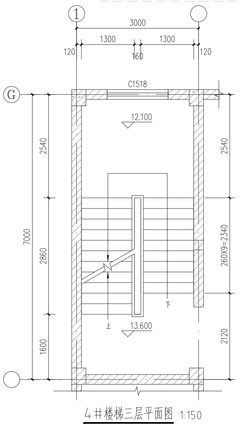

4#楼梯三层平面图 1:150

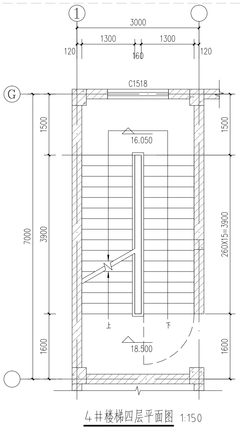

4#楼梯四层平面图 1:150

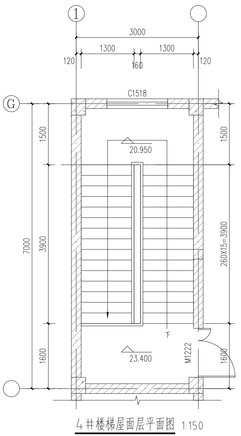

4#楼梯屋面层平面图 1:150

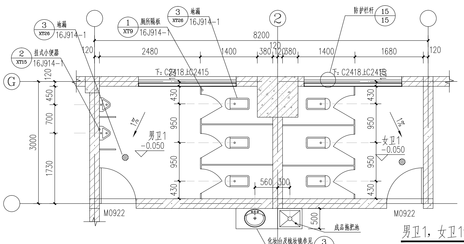

男卫1，女卫1详图 1:50

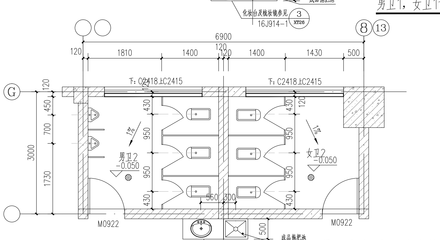

男卫2(3)，女卫2(3)详图 1:50

建筑			电气		
结构			给排水		
装修			暖通		

	实名	签名
设计总负责人	姜友坚	
专业负责人	何渊	
设计人	叶秦麟	

注册（执业）章

预留章

出图章

审图章

竣工章

平面分区图 KEY PLAN

附注 DESCRIPTIONS

禾泽都林 HESOMS 设计集团有限公司
HESOMS DESIGN GROUP Co., Ltd
国家甲级工程设计证书编号：A223012588
NATIONAL ARCHITECTURAL DESIGN LICENSE No. A223012588

合作设计单位 CO-OPERATED WITH

审定	马创立	
审核	姜友坚	
校对	何渊	
项目经理	王笑莉	

建设单位 CLIENT：浙江远达五金制造有限公司

工程名称 PROJECT：年产40万套多功能智能烤箱系列产品生产线建设项目

子项 SUB ITEM：2#厂房

图名 TITLE：电梯剖面图 节点详图

合同号 CONTRACT No.：HZ2024-ZJHY-006　设计阶段 DESIGN STAGE：施工图

版次 EDITION No.：A　图别 DRAWING TYPE：建筑

日期 DATE：2024.09　图号 DRAWING No.：15

本图不盖出图专用章视为无效

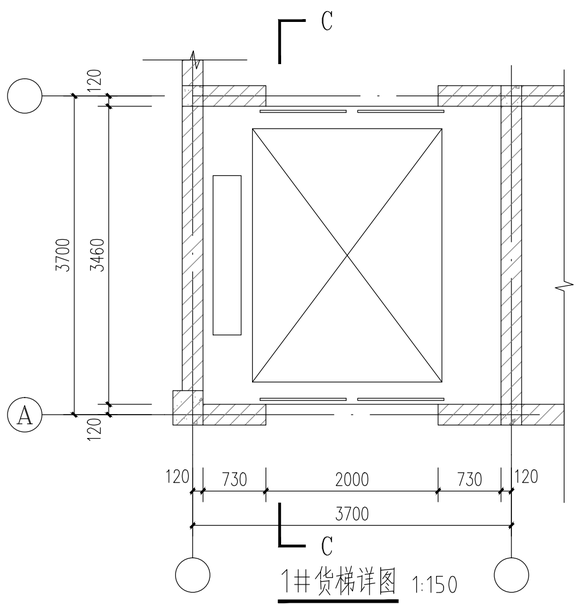

1#货梯详图 1:150

注：2#, 3#, 5#, 根据1#货梯施工

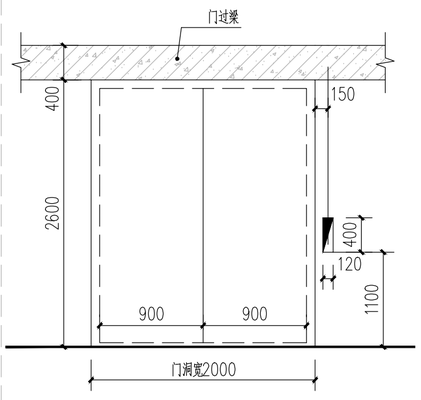

3T货梯门预留孔洞 1:50

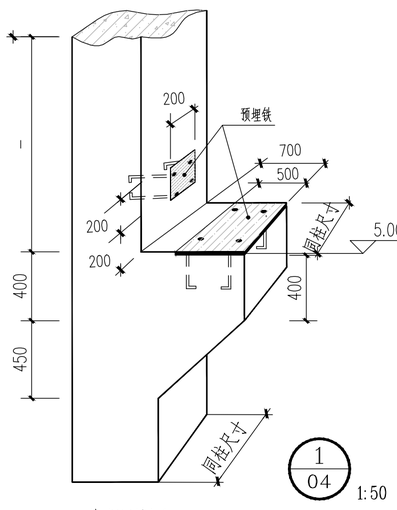

牛腹详图 1:50　1/04 1:50

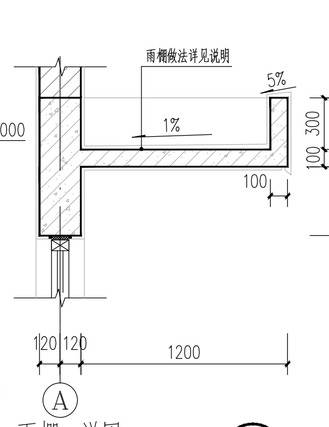

雨棚一详图 1:50　2/05 1:50

电梯位置雨棚

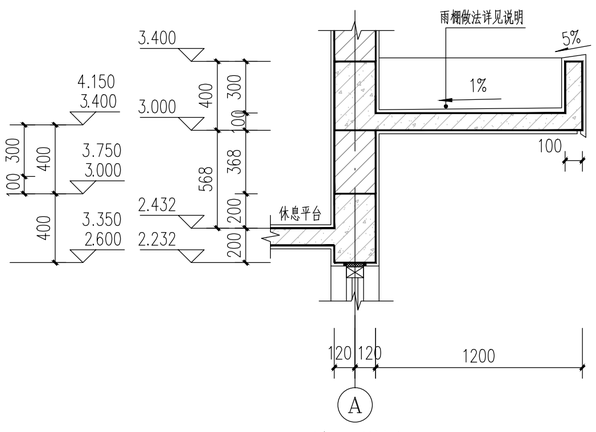

雨棚二详图 1:50　3/05 1:50

楼梯位置雨棚

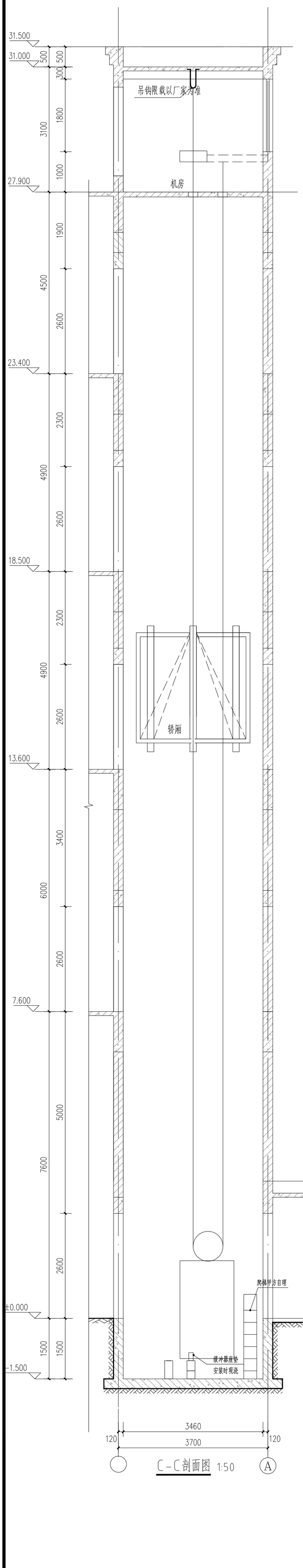

C-C剖面图 1:50

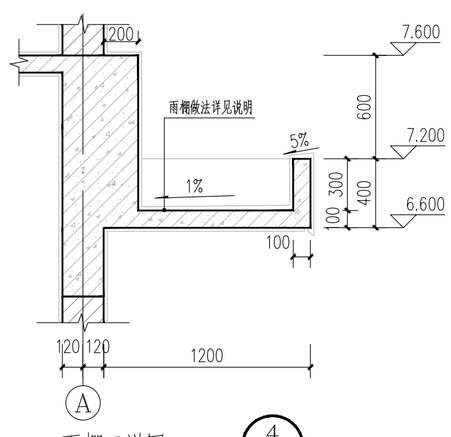

雨棚三详图 1:50　4/05 1:50

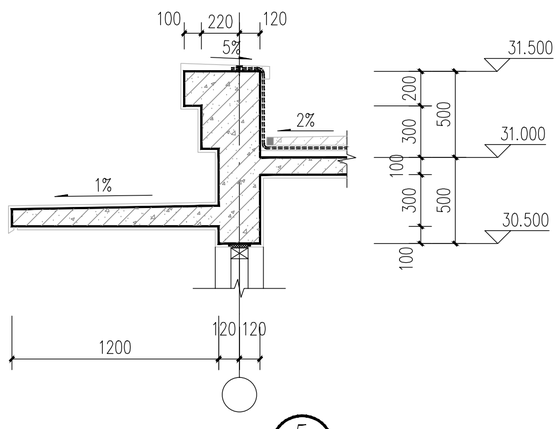

雨棚四详图 1:50　5/09 1:50

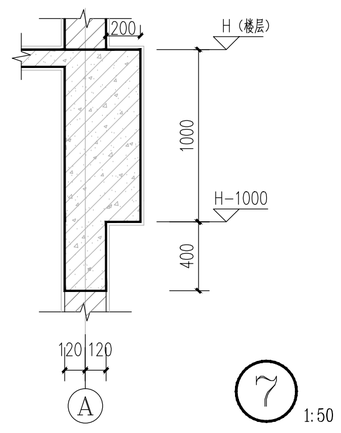

墙身线条 1:50　7 1:50

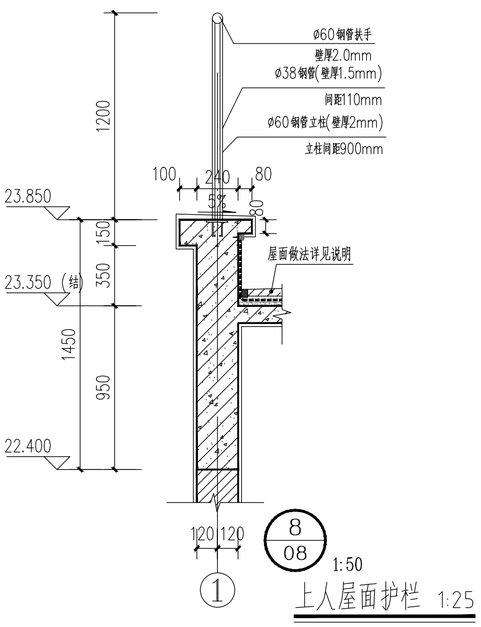

上人屋面护栏 1:25　8/08 1:50

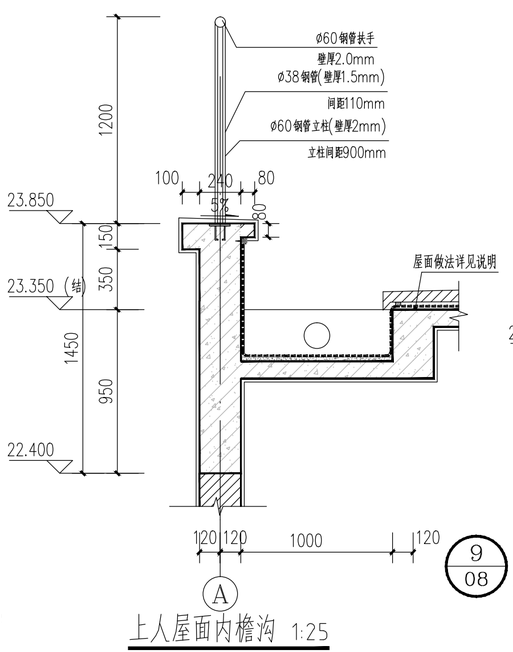

上人屋面内檐沟 1:25　9/08 1:50

屋面内檐沟 1:25　10/08 1:50

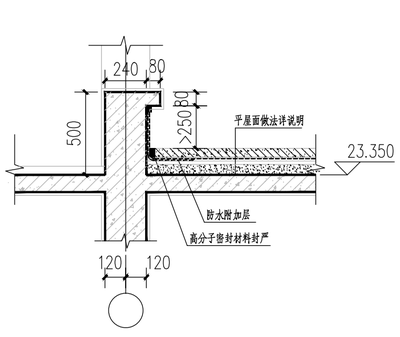

屋面出入口 1:25　11/08 1:50

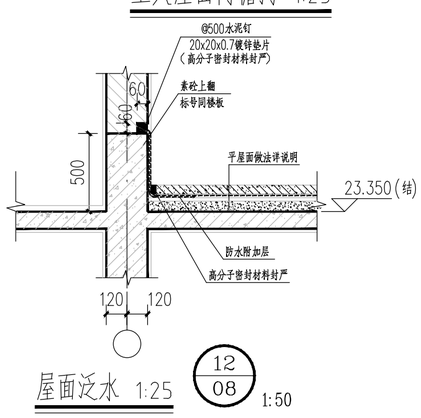

屋面泛水 1:25　12/08 1:50

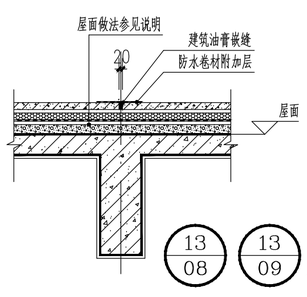

13/08　13/09 1:50

注：用于垂直于水流方向的缝

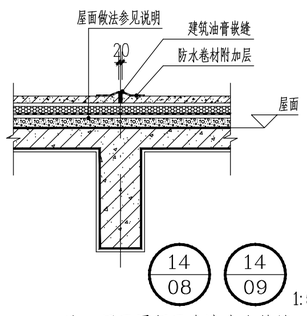

14/08　14/09 1:50

注：用于平行于水流方向的缝

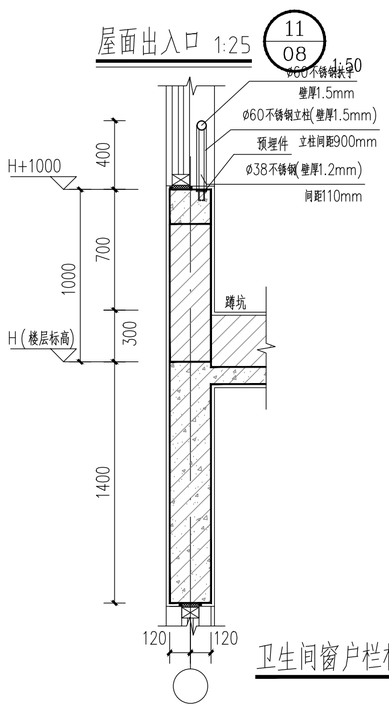

卫生间窗户栏杆详图　15/14 1:25

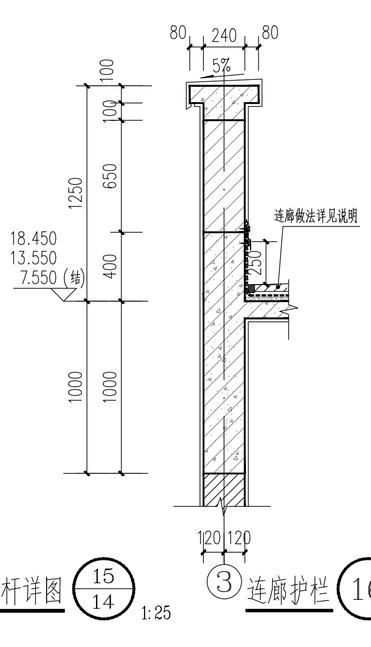

连廊护栏　16 1:25

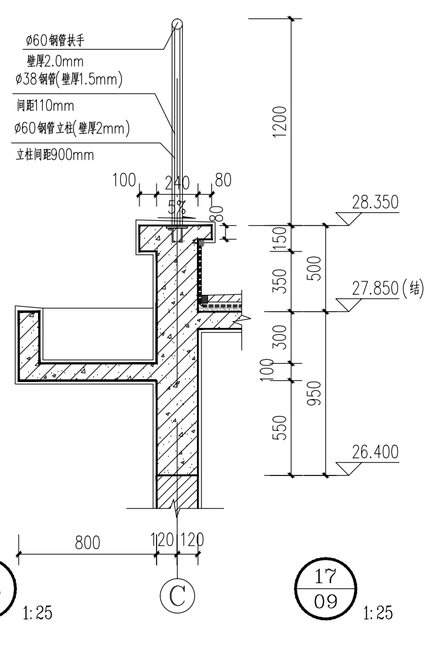

17/09 1:25

18/09 1:25

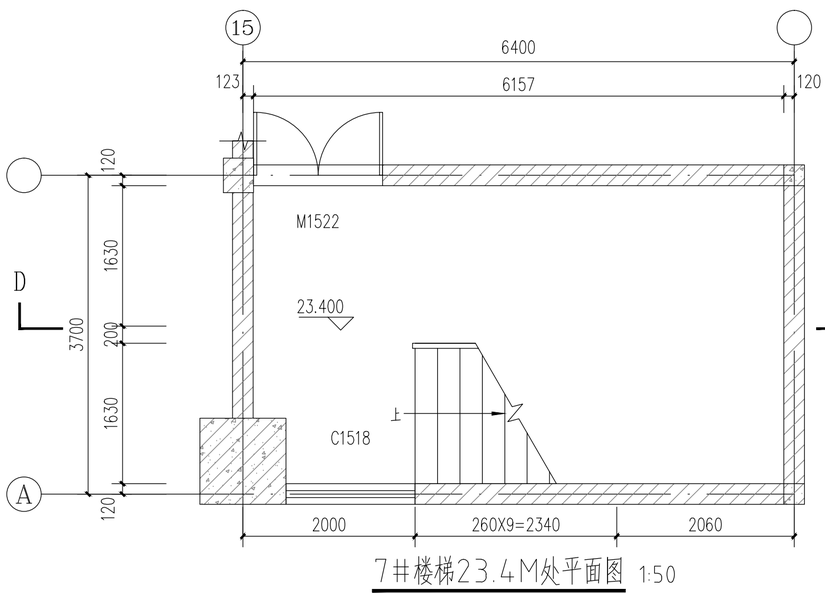

7#楼梯23.4M处平面图 1:50

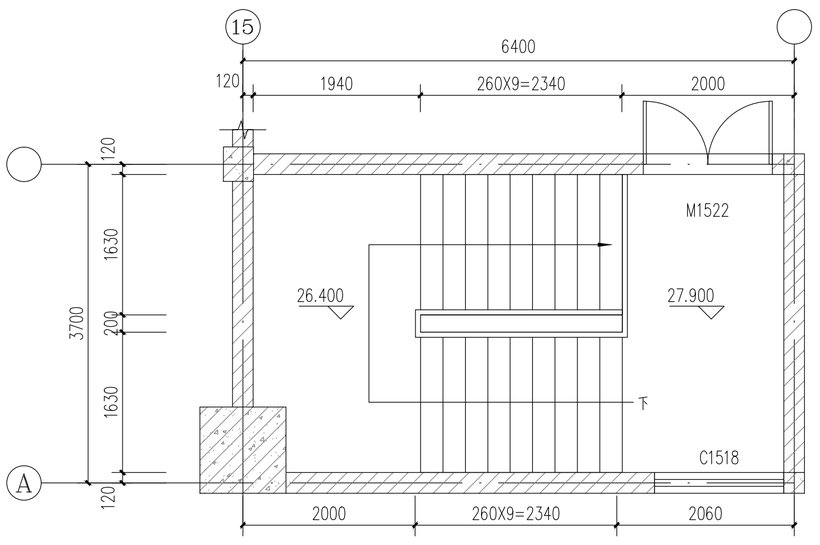

7#楼梯顶层平面图 1:50

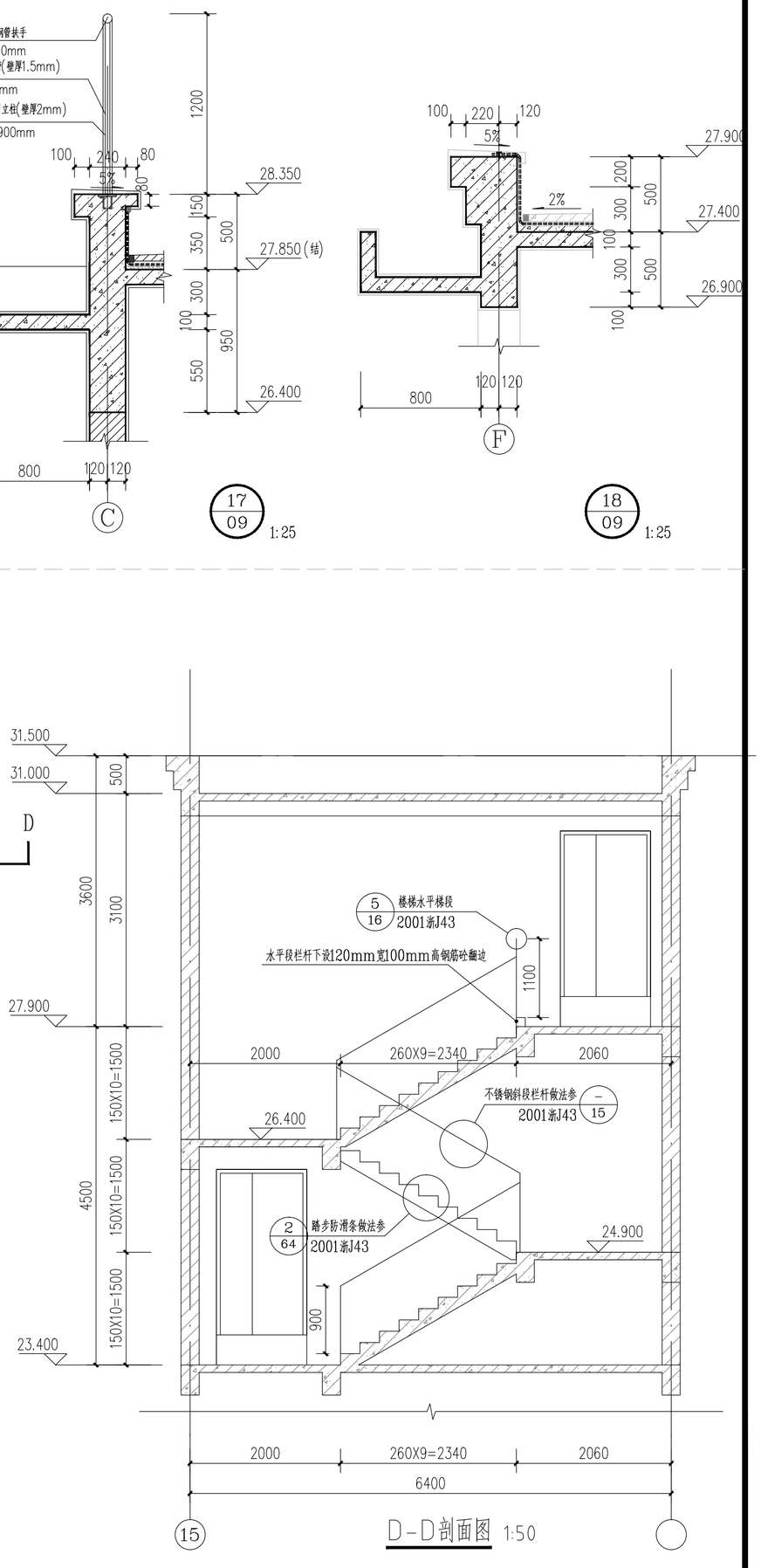

D-D剖面图 1:50