| | 实 名 | 签 名 |
|---|---|---|
| 项目负责人 | 戴怡权 | |
| 专业负责人 | 林智锋 | |
| 设 计 人 | 柴冰冰 | |

注册（执业）章

（按规定加盖）

预留章

出图章

未盖出图专用章无效

审图章

竣工章

# 图 纸 目 录

| 序 号 | 图 号 | 图 纸 名 称 | 图纸尺寸 | 修改版次 |
|---|---|---|---|---|
| 00 | 建施-00 | 图纸目录1 | A3 | |
| 01 | 建总-01 | 总平面图 | A3 | |
| 02 | 建施-01 | 建筑设计说明一 | A2 | |
| 03 | 建施-02 | 建筑设计说明二 | A2 | |
| 04 | 建施-03 | 地下一层平面图 | A2 | |
| 05 | 建施-04 | 一层平面图 | A2 | |
| 06 | 建施-05 | 二层平面图 | A2 | |
| 07 | 建施-06 | 三-五层平面图 | A2 | |
| 08 | 建施-07 | 屋面层平面图 | A2 | |
| 09 | 建施-08 | 楼梯间屋面平面图 | A2 | |
| 10 | 建施-09 | 1-9轴立面图 | A2 | |
| 11 | 建施-10 | 9-1轴立面图 | A2 | |
| 12 | 建施-11 | A-D轴立面图 | A2 | |
| 13 | 建施-12 | 1-1剖面图 | A2 | |
| 14 | 建施-13 | 1#楼梯地下-一层平面图 | A2 | |
| 15 | 建施-14 | 1#楼梯二-三层平面图 | A2 | |
| 16 | 建施-15 | 1#楼梯四-屋面层平面图 | A2 | |
| 17 | 建施-16 | 2#楼梯一-二层平面图 | A2 | |
| 18 | 建施-17 | 2#楼梯三-屋面层平面图 | A2 | |
| 19 | 建施-18 | 楼梯栏杆大样 卫生间大样 | A2 | |
| 20 | 建施-19 | 楼梯间剖面图 | A2+1/4 | |
| 21 | 建施-20 | 电梯大样 墙身大样 | A2+1/4 | |
| 22 | 建施-21 | 门窗大样 | A2 | |
| 23 | 建施-22 | 大样图 | A2 | |
| | | | | |
| | | | | |
| | | | | |
| | | | | |


浙江新大
工程设计有限公司
ZHEJIANG SHINDAI ENGINEERING DESIGN Co.,Ltd.

建筑行业（建筑工程）乙级
风景园林工程设计专项乙级 编号 A233100637
市政行业专业乙级
地址：浙江省杭州市滨江区聚业路25号5F


建设单位

东阳恒迈电子有限公司

合作单位

备 注 栏

| 日期 | 版次 | 版次说明 |
|---|---|---|
| | | |
| | | |
| | | |
| | | |

| | 姓 名 | 签 名 |
|---|---|---|
| 审 定 | 郭 坚 | 郭坚 |
| 审 核 | 郭 坚 | |
| 项目负责人 | 戴怡权 | 戴怡权 |
| 专业负责人 | 林智锋 | 林智锋 |
| 校 对 | 钱奇峰 | 钱奇峰 |
| 设 计 | 柴冰冰 | 柴冰冰 |
| 绘 图 | 柴冰冰 | |

| 会签栏 | | |
|---|---|---|
| | 建筑 | 电气 |
| | 结构 | 暖通 |
| | 给排水 | 其它 |

| | |
|---|---|
| 项目名称 | 东阳恒迈电子有限公司年产500吨高性能粘结铁氧体项目 |
| 分项名称 | |
| 设 计 号 | 2023-XD91JZ-023 |
| 图纸名称 | 图纸目录 |
| 图 号 | 建施-00 |
| 日期 | 2023.12 |

版幅：A2

| | 实　名 | 签　名 |
|---|---|---|
| 项目负责人 | 戴怡权 | |
| 专业负责人 | 林智锋 | |
| 设　计　人 | 柴冰冰 | |

注册（执业）章

（按规定加盖）

预留章

出图章

未盖出图专用章无效

审图章

竣工章

# 建筑设计说明一

## 一、工程设计的主要依据

一、设计依据

1.主管部门的审批文件

（1）建设工程设计合同 2023-XD91JZ-023

（2）建设用地规划红线以及规划设计条件

（3）本项目项目立项的批复:2312-330783-04-01-642232

（4）已批准的规划建筑设计方案以及建筑方案会审纪要

2.本工程设计所执行的主要法规和采用的主要标准

| | | | |
|---|---|---|---|
| 《工程建设标准强制性条文房屋建筑部分》2013年版 | | | |
| 《全国民用建筑工程设计技术措施》2009年版 | | | |
| 《厂房建筑模数协调标准》 | GB/T50006-2010 | | |
| 《房屋建筑制图统一标准》 | GB/T50001-2017 | | |
| 《建筑制图标准》 | GB50104-2010 | | |
| 《建筑地面设计规范》 | GB50037-2013 | | |
| 《屋面工程技术规范》 | GB50345-2012 | | |
| 《建筑外墙防水工程技术规程》 | JGJ/T235-2011 | | |
| 《建筑玻璃应用技术规程》 | JGJ113-2015 | | |
| 《铝合金门窗工程技术规范》 | JGJ214-2010 | | |
| 《工业企业总平面设计规范》 | GB50187-2012 | | |
| **《工业建筑节能设计统一标准》** | **GB51245-2017** | | |
| **《建筑设计防火规范》** | **GB50011-2010（2016年版）** | | |
| **《建筑防腐蚀工程施工及验收规范》** | **GB51251-2017** | | |
| 《建筑内部装修设计防火规范》 | GB50222-2017 | | |
| 《浙江省消防技术规范难点问题操作技术指南（2022版）》及其它纳国家行业及浙江省现行有关法律法规等 | | | |

## 二、项目概况

项目名称：东阳恒迈电子有限公司年产500吨高性能粘结铁氧体项目

建设单位：东阳恒迈电子有限公司

建设地点：浙江省东阳市横店镇后磨线与繁荣街交叉口东北角

| | | | | |
|---|---|---|---|---|
| 项目规模 | 建筑基底面积: | 291.07m² | 防雷等级: | 二类 |
| | 建筑总面积: | 1578.68m² | 抗震设防烈度: | 几度设防地区 |
| | 计入容积率面积: | 1490.22m² | 设计使用年限: | 50年 |
| | 地下室面积: | 88.46m² | 建筑类别: | 乡镇居住厂房 |
| | 建筑层数: | 地上五层/局部地下一层 | 耐火等级: | 地上二级/地下一级 |
| | 结构安全等级: | 二级 | 地下防水混凝土设计抗渗等级: | P8 |
| | 结构选型: | 框架结构 | | |
| | 防水等级: | 屋面一级/地下一级 | | |
| | 建筑高度 | 规划高度 21.85m / 消防高度 17.00m | | |
| | 功能布局 | 地下一层泵房、消防水池，耐火等级为丙级；一层—五层为丙类生产车间 | | |
| | 根据《建设工程消防设计审查验收管理暂行规定》51号文件，本工程属于其他建设工程 | | | |

**设计说明：本设计包括结构、建筑、给排水、电气（强电）等设计内容。不含室外总图设计、装修工程、室内二次装修设计、未预留洞等专项设计内容。**

## 三、标高、单位及符号

1.设计标高：室内地坪±0.000相对的黄海标高请见总平面，如有不符，另行调整。除注明外，各层标高为建筑完成面标高，屋面标高为结构面标高。门窗及窗洞口标高为结构留洞口标高。本工程方位，坐标详见总平面图。

2.计量单位：本设计除注明外标高，总平面图尺寸以米为单位，其余均以毫米为单位。

3.符号：　Φ为HPB300　Φ为HRB400

## 四、墙体

1.墙体材料、做法及钢筋混凝土构件尺寸详结施图。

2.墙体的基础部分详见结施图，承重钢筋混凝土墙体详见结施图。

3.图中墙体厚度尺寸面说明,凡钢筋砼柱过灰墙力墙过门洞尺寸小于120时，应采用砼与柱整体浇筑,未注明的墙垛均为120，结构柱出60墙体为混凝土垛。

4.墙体轴线的关系：除注明外与于轴线中心,以柱过定位的墙体与柱过平。

5.图中未注明的墙厚及材料做法均以说明为准，设计中以采用的图例：

| 墙体材料 | 钢筋砼墙、柱、梁、板等 | 矩形孔页岩多孔砖 | 玻璃幕墙x/隔断 |
|---|---|---|---|
| 图例 | ≥1:100 | 墙体预留孔 | ═══ |
| | <1:100 | 构造柱 | |

6.木、强电、弱电、排烟管井待设备安装后再砌筑。砌筑时内表面边砌边抹10厚1:2.5水泥砂浆。设备安装后应按结构图纸把楼板洞封堵严密，管道井检修门为防火门（防火等级见平面图），管道井检修门与外侧墙面取平，除注明外，门底均距地300，并配300高同墙宽砼C20混凝土门槛。

7.墙身防潮层：在室内地坪下0.06m(或0.1m)处，设置砂浆不透防潮层；当防潮层标高处为钢筋混凝土梁时或为砌在构造柱可不另设防潮层。室内相邻地面有高差时，应在高差处墙身侧面加设垂直防潮层。防潮层做法为20厚M20水泥砂浆内掺水泥重量5%的防水剂（非止使用只供告诫色热黑物方主要成分的沙浆添加剂）。

8.墙体留洞及封堵：大于300宽的预留洞口，不得现凿，除钢筋混凝土墙上的留洞及封堵按种设备图外，砌筑墙的预留洞均见建施和设备图。300宽以下墙体留洞后与有关工种配合施工预留洞的封堵：预留洞的封堵：混凝土墙留洞的封堵详见结施。其余砌筑墙留洞待管道设备安装后，用C20细石混凝土填实；变形缝处双墙留洞的封堵，应在双墙分别增设盒管，盒管与空墙管之间最墙柔性密封材料，防火墙上的所有洞口除设备自管防火还需按照防火规范有关条文进行处理，洞口周围与管道缝隙用石棉绳以防大放泥浆进行处理，洞口周围镶实后砂刷，过到指点的嵌入数限更求；

10.内墙除注明者外均应砌至梁或楼板底，并挤实。

11.轻质墙体上固定设备时应在相应固定高度处加设≥200高C20混凝土带，长度大于设备固定部件两边各100。

12.当部分无人墙为钢筋混凝土女儿墙时，女伴墙墙宽20mm同梁12m，详见结构专业图纸，墙长两端均用建筑密封膏封堵。

13.不同墙体材料的搭接：不同材料的交接处,应在砌扁层中附加宽度网或金属网,网宽300。砌块与钢筋混凝土柱拉结，作法详结施。与构造柱拉结详结施；水泥砂浆不得抹在石灰砂浆层上。

## 五、屋面工程

1.屋面防水工程执行《屋面工程技术规范》GB50345-2012、《建筑与市政工程防水通用规范》GB55030-2022的有关规程和规定。

2.屋面构造做法见《建筑构造统一做法表》，细部构造做法详见“节点大样图”。

3.屋面排水设计采用有组织外排水方式；雨水管材质为UPVC。公称直径取图中另有说明以外均为110；屋面找坡按向雨水口或屋面天沟。

4.屋面排水：离跨屋面为无组织排水时，其他跨屋面交水冲刷的部位应加铺一层卷材，并应设40mm~50mm厚、300mm~500mm宽的C20细石混凝土保护层；离跨屋面为有组织排水时，水落管下应加设水簸箕。水簸箕采用预制混凝土，做法详见1ZJ201-H6。

5.设防要求：所有防水材料的四周均卷至屋面完成面或构墙上面以上300mm。

6.屋面四周上的金属栏杆、铁件必须相互连通导电，并与避雷针或避雷带可靠连接。

7.屋面防水层采用卷材、涂料、附加层、接缝密封材料，其主要性能及技术要求应符合规范《屋面工程技术规范》GB50345-2012的要求，见下表：

屋面防水材料主要性能表及技术要求

| 名称 | 主要性能 | 使用部位 | 备注 |
|---|---|---|---|
| 高聚物改性沥青防水卷 | GB50345-2012附录B表B.1.1 | 整体屋面 | 注1 |
| 高聚物改性沥青防水涂料（附加层） | GB50345-2012附录B表B.1.4　表B.1.9 | 檐沟、天沟和屋面交接处、屋面平面和立面交接处，落水口、伸出屋面管道根部等部位 | 注2 |
| 高聚物改性沥青密封 | GB50345-2012附录B表B.1.11 | 混凝土面层分格接缝、高聚物改性沥青卷材收头、混凝土基层固定件周边接缝、混凝土构件间接缝 | 注3 |

注1：卷材搭接宽度不小于100mm。

注2：涂膜附加层在天沟檐口与落水口连接处的胎体增强材料长边搭接宽度不应小于50mm，短边搭接宽度不应小于70mm，上下层胎体增强材料的长边搭接缝应错开，且不得小于幅宽的1/3。

注3：接缝处的密封材料底部应设置背衬材料，背衬材料应大于接缝宽度20%，嵌入深度应为密封材料的设计厚度。

8.基层处理剂、胶粘剂和涂料，应符合现行行业标准《建筑防水涂料有害物质限量》JC1066的有关规定。其主要性能应符合规范《屋面工程技术规范》GB50345-2012附录B B.1.3d的要求。

9.檐口、檐沟外侧下端及女儿墙压顶内侧下端等部位均应作滴水处理，滴水槽宽度和深度不宜小于10mm。

## 六、楼地面工程

1.地面工程执行《建筑地面设计规范》GB50037-2013、《建筑与市政工程防水通用规范》GB55030-2022的有关规程和规定。本工程建筑地面面层采用防潮、耐磨、不易起尘块材面层或水泥类整体面层。位于公共场所的门厅、走道、室外坡道及经常用水冲洗或潮湿结露等易受影响的地面，应采用防潮面层。

2.楼地面装修做法详见《建筑构造统一做法表》。

3.防潮地面设计执行《建筑地面工程防潮技术规程》JGJ/T33-2014的要求，详见下表。

a、室外及室内潮湿地面工程防潮性能应符合下表规定：

| 防潮工程部位 | | 防潮安全程度（防潮等级） | 防潮值BPN |
|---|---|---|---|
| 室外地面 | 披道 | 高（Aw） | BPN>80 |
| | 建筑出口平台、露台、上人屋面 | 中高（Bw） | 60<BPN<80 |
| | 普通地面 | 低（Dw） | BPN<45 |
| 室内潮湿地面 | 卫生间、饮水间等室内有明水处 | 中（Cw） | 45<BPN<60 |

注：室内有明水处，尤其在卫生间、饮水间等潮湿部位应加设防潮垫。

b、室内干态地面工程性能应符合下表规定：

| 防潮工程部位 | | 防潮安全程度（防潮等级） | 静摩擦系数COF |
|---|---|---|---|
| （1） | 晒步及防滑披道等 | 高（Ad） | COF≥0.70 |
| （2） | 室内厕所出入口等 | 中高（Bd） | 0.6≤COF<0.7 |
| （3） | 门厅、室内平面防滑地面等 | 中（Cd） | 0.5≤COF<0.6 |
| （4） | 室内普通地面 | 低（Dd） | COF<0.5 |

4.地面工程应在地沟、地坑、地下管线及设备基础等施工完毕后再行施工。

5.除图纸特别注明外，凡卫生间、饮水间等涉水房间，楼地面完成面均比同层楼地面低不宜小于30mm；所有地漏（或排水沟）及有关要求的房间楼地面，由墙边及门口向排水点找5%坡。所有地漏位置、数量及安装做法见给排水专业图纸。凡上述各房间的围护墙采用砌墙、砌块或装配式墙板时，均应在墙体位置（门洞除外）用C20砼浇满阳墙脚，高度为200的墙墩（内配Φ8@200,2Φ8，并在其根部增设一道同楼板相同材质的防水附加层并沿墙体上翻不小于300mm以防渗水。

6.凡涉水房间，在做扶手层前，对埋设的各种管道用圆滑行密封处理，然后做48小时的灌水试验，在确定无渗水、漏水后，方可进行下工序。

7.各种管线穿楼板处均须预埋钢套管，有水房间套管高出装饰面层不小于50mm其它房间套管高出面层20mm。套管与管道缝隙采缝防水胶泥填实。

## 七、外装修工程

1.本工程外立面装修用材及色彩详见立面图，构造做法详见《建筑构造统一做法表》及外墙节点详图。

2.所有外墙抹灰须在墙体留洞、管道安装、门窗框安装、饭煲性施工后再行施工。

3.所有室外装系、阳台底板、窗框顶、窗台、雨棚板、挑檐等均需做滴水线，檐口、檐沟外侧下端及女儿墙压顶内侧下端等部位均应作滴水处理，滴水槽宽度和深度详见滴水大样。

4.建筑装饰装修工程所用材料应符合国家有关建筑装饰装修材料有害物质限量标准的规定。

5.外墙材料、构造、施工应遵照《建筑装饰装修工程质量验收规范》GB50210-2018执行。

6.雨水管遇外墙线饰时均穿过线饰。

7.上下层位置对应的雨水立管应连续贯通，各层雨水用雨水地漏接入，不得将雨水立管分层截断；地漏形式及位置以给排水图为准。

8.外装修选用的各项材料其材质，规格，颜色等，均由施工单位提供样板，经建设和设计单位选择确认后进行施工。

9.凡本说明所规定各项，在设计图另有说明时，应按具体设计图的要求施工。工程中采用金属装饰架、玻璃雨蓬时，应由具备相应专项资质的单位承担制作与安装，并绘制相应构造详图。后续设计必须以本施工图及配套计算书为依据，同时不得影响结构安全和损害水、电、暖通等设施。后续图纸应得到本院认可，方能实施。该单位应负责所承担部分的结构安全，满足使用功能、安全、消防、节能、防水、密闭等各项性能要求并应在土建施工前提出有关技术要求（预留与预埋等），以配合土建施工。并与施工安全和验收的技术规程协调统一。风荷载，地面粗糙度，结构体形系数等应满足国家及行业有关设计规范。

## 八、内装修工程

1.室内一般装修详见《建筑构造统一做法表》及有关平点详图,其余由二次装修设计。装修所用材料。应采用对人体健康无毒无害的环保型材料，同时符合《民用建筑工程室内环境污染控制规范》GB50325-2020并应在施工前提供样板，经建设单位和设计单位认可后方可施工。

2.凡卫生间、饮水间等经常积水场所四周均做（同墙宽X200高）泛水，待管道安装完毕后再砌墙体。

3.室内精装修另详二次装修设计图，由业主另行委托设计单位。二次装修设计须经有关主管部门审批，并应满足消防安全、使用功能、节能等要求，同时不得影响结构安全和损害水、电、暖通等设施。

4.所有抹灰墙面的阳角均须先作1:2水泥砂浆护角，护角高2000，两侧宽50mm。轻钢龙骨石膏墙基板材须横阳角处均应先作金属护角，然后再进行面层施工。浪费的抹灰层与基层之间及各抹灰层之间负责结牢固。

5.风道、烟道至并内管道线无建筑地满，并掩砌阻畏灰浆充。

6.内装修选用的各项材料，均由业主确定厂家后报甲方，并基此进行设计，并基此验收。

## 九、建筑工程室内环境污染控制

1.本工程所使用的建筑材料和装修材料必须符合《民用建筑工程室内环境污染控制规范》GB50325-2020有关规定。根据控制室内环境污染的不同要求，应满足其民用建筑工程。

2.本工程中所有选用的建筑材料和装修材料必须符合以下规定：本工程中所使用的无机非金属建筑主体材料，包括砂、石、砖、实心砌块、水泥、混凝土、混凝土预制构件等，其放射性限量应符合下表规定。

| 无机非金属建筑主体材料的放射性限量 | | 空心率大于25%建筑主体材料的放射性限量 | | 无机非金属装修材料放射性限量 | | | |
|---|---|---|---|---|---|---|---|
| 测定项目 | 限　量 | 测定项目 | 限　量 | 测定项目 | 限　量 | | |
| | | | | | A | B | C |
| 内照射指数（$I_{Ra}$） | ≤1.0 | ≤1.0 | 内照射指数（$I_{Ra}$） | ≤1.0 | ≤1.3 | – | |
| 外照射指数（$I_{\gamma}$） | ≤1.3 | ≤1.3 | 外照射指数（$I_{\gamma}$） | ≤1.3 | ≤1.9 | ≤2.8 | |

3.本工程中所使用的无机非金属装修材料，包括石材、建筑卫生陶瓷、石膏制品、无机粘黏结材料等，其放射性限量应符合上表的A类要求规定。

4.本工程室内用人造木板及其制品应测定游离甲醛释放量。

5.本工程室内用水性装饰涂料、水性墙面涂料、水性墙面腻子的游离甲醛限量，应符合现行国家标准《建筑用墙面涂料中有害物质限量》GB18582的规定。

6.本工程室内用水性胶粘剂的游离甲醛限量，应符合现行国家标准《建筑胶粘剂有害物质限量》GB309B2的规定。

7.本工程中室内用水性胶粘剂（包括软天涂料）、胶水剂、胶黏剂、增强剂等水性处理剂，应测定游离甲醛的含量，其限量不应大于100mg/kg。

8.本工程中所使用的混凝土外加剂，氨的释放量不应大于0.10%，氨释放量测定方法应符合现行国家标准《混凝土外加剂中释放氨的限量》GB18588的有关规定。

9.本工程中所使用的能释放氨的阻燃剂、防天涂料、水性建筑防水涂料氨的释放量不应大于0.5%，测定方法宜符合现行行业标准《建筑防火涂料有害物质限量试验测方法》GT/415的有关规定。

10.本工程中所使用的能释放甲醛的混凝土外加剂中，残留甲醛的量不应大于500mg/kg，测定方法应符合现行国家标准《混凝土外加剂中残留甲醛的限量》GB31040的有关规定。

11.室内不得使用胶浆法使用、黑铜使用的建筑材料。

12.室内装修中所使用的木地板及其他木质材料，严禁采用沥青、煤焦油类防腐、防潮处理剂。

## 十、油漆、涂料工程

1.室内装修所采用的油漆涂料做法详见《建筑构造统一做法表》。

2.室内楼梯、平台、护窗钢栏杆选用亚光不锈钢管。

3.室内外露明金属件的涂漆为同室内外部位相同颜色的调和漆。做法见《建筑构造统一做法表》室内外木材调和漆颜色甲方另定。做法见《建筑构造统一做法表》。

4.各项油漆、涂料工程均由施工单位制作样板，经确认后进行材样，并基此进行验收。

## 十一、门窗工程

1.门窗数量及规格见门窗表及门窗详图，门窗立樘位置外门窗一般居墙中（注明者除外）；内门与开启方向的墙面取平；卫生间的门扇宜离出楼地面30mm或门下部设置有效截面积不小于0.02m²的固定百叶；

2.建筑外窗物理性能指标值：

（1）基本风压≤0.45时，抗风压≥2级，P₃≥1500Pa；

（2）在±10Pa检测压力差下，气密性等级≥6级，q₁≤1.5m³/(m·h)q2≤4.5m³(m²·h)

（3）未渗漏压力值：水密性≥3级（250Pa≤△P<350Pa）；

（4）保温性能评及建筑节能设计专篇中的建筑围护结构节能设计表

（5）空气声隔声（Rw+Ctr）R+Ir30dB(关于高和支路道路两侧50m范围内临街一侧)

3.《建筑外门窗气密、水密、抗风压性能分级及检测方法》GB/T7106-2019，《建筑外门窗保温性能分　级及检测方法》GB/T8484-2020。

4.本工程所注门窗的尺寸均为洞口尺寸，立面为外饿立面。制作时应扣除洞口周边预留安装缝隙外墙门窗在程的凹槽处涂外沿清晰防漏处理。缝隙采用高效保温材料填充，框料与外墙面接触处用密封胶嵌缝。

5.门窗型材、密封条、增强型钢材质及紧固件等均必须符合国家标准。所有门窗均应采用由相应部门批准、认证的生产厂家的产品。门窗应由具有专业资质的单位负责现场核实所有门窗洞口尺寸，数量后，再行设计、加工制造。

6.室内门窗洞口尺寸均为抹灰成活后净尺寸，凡未注明内门洞均为100或墙段居中安装，贴柱或贴墙安装的门窗特门洞扩大30，以便在贴柱或贴墙一侧安装门套。

7.外窗的安装必须牢固可靠，在砌体上安装时，严禁用射钉固定。

8.铝合金推拉门、推拉窗的扁应有防止从室外侧拆卸的装置，推拉窗用于外墙时，应设置防止窗扇向室外脱离的装置。

9.铝合金门窗主型材的壁厚应经计算或试验确定，除压条、扣条等需要弹性装配的型材外，外门用主型材主要受力部位基材截面最小实测壁厚不应小于2.0mm，内门用主型材主要受力部位基材截面最小实测壁厚不应小于2.0mm，；外窗用主型材主要受力部位基材截面最小实测壁厚不应小于1.8mm，内窗用主型材主要受力部位基材截面最小实测壁厚不应小于1.4mm。不锈钢栏杆壁厚不小于1.5mm,铝合窗拼樘杆件主要受力部位基材公称壁厚不应小于2.2mm。

10.铝合金门窗的设计、制作和安装应符合《铝合金门窗工程技术规范》（JGJ214-2010）的要求。

11.防火门、窗等应采用通过国家防火建材质量监督检验测试合格的产品，并须由消防部门认证。

12.门窗装修油漆等均由业主方设计院考虑材料确定。门窗五金件应选用不锈钢等耐潮湿材料。

13.有视觉干扰的卫生间窗用等厚磨砂或压花玻璃。大玻门、全玻门或易碰撞到的低窗玻璃处须设警示标志或者采取安全保护措施。

14.外墙门窗洞口四周采用防水增强层,做法按涂多见建筑施工图中外墙窗洞口防水节点。

15.玻璃门窗、玻璃幕墙、玻璃隔断、玻璃栏板、天窗、橱窗等的设计、制作和安装应遵照《建筑玻璃应用技术规范》（JGJ113-2015）、《建筑安全玻璃管理规定》（发改运行年[2003]2116）及地方主管部门的有关规定执行。下列部位的玻璃必须使用安全玻璃：（本工程一般门窗玻璃采用6mm厚单层平板玻璃）

（1）7层及7层以上建筑物外开窗；　（2）建筑门厅、公共出入口处的玻璃　单块玻璃面积大于0.9m²或玻璃底边离最终装修面小于500mm的

（3）落地窗　（4）幕墙

（5）距离可踏面高度900mm以下的窗玻璃

（6）建筑门厅、公共出入口处的玻璃　（7）易遭受撞击、冲击而造成人体伤害的其它部位。

## 十二、室外工程

1.建筑为四周均做600宽散水坡，做法采用国标图集详平面，混凝土垫层纵横6m及散水坡与外墙之间均做20宽伸缩缝，缝内嵌防水油膏。

2.散水坡向外侧扶扒5%。　3.室外台阶，披道工程做法详见平面图及相关详图。

## 十三、建筑设备、设施工程

1.本工程设置2台货梯；参照电梯公司产品样本设计，货梯载重量：1000kg；额定速度为0.5m/s。货梯井道需经电梯厂家确认后方可施工。

2.为便于安装和调整，所有污水、洗涤槽等建议选用不锈钢或陶瓷成品。具体由业主自定。

3.灯具、风口、百页窗等器具须经建设单位与设计人员协商，由业主确定后方可批量订货、加工和安装。

4.卫生洁具等成品应采用节水型产品，由业主确定。

5.窗帘及窗帘盒由业主自定。

6.高窗应设开窗机，由门窗厂家按设备要求提供。

## 十四、安全防护措施

1.凡室内外高差大于0.7米且窗外没有阳台或平台的外窗，窗台距楼面、地面的净高低于0.90m时，应加设护窗栏杆，除注明外做法见11J930第H61页详图。

2.凡阳台、外廊、室内回廊、内天井、上人屋面及室外楼梯等临空处应设置防护栏杆，做法详见施工图。栏杆扶手净高度不低于1200mm,栏杆处楼地面、平台及屋面均起翻边100mm。栏杆应采取不易攀登的构造。立杆间净距离不应大于110mm，所有栏杆应以坚固、耐久的材料制作，并应承受《建筑结构荷载规范》GB50009-2012中水平荷载1.5KN/M的规定。

3.设在地面、屋面等人员容易接近范围内的开逆洞口的百叶应满足安全防护的强度要求。　4.金属型材栏杆立杆、扶手应按国标图集《15J403-1》做基《建筑结构荷载规范》GB5009-2012的荷载规定水平推力及栏杆高度选用，如与图集不符，另行设计。

## 十五、注意事项

1.本工程建筑平面根据总平面图定位，各单体按总图所注坐标一起放样，建筑定位放线，施工场地安排及道路铺设均按总平面图施工、各工种室外管线分别根据各工种要求错设注意各工种之间的配合，注意已有的城市各种管线的走向与位置，避免对现有城市管线的损坏。

2.施工时一律根据图中标注尺寸施工，不得测量图纸的尺寸施工。施工单位在施工前须核对图中尺寸，包括与其他各专业图纸之间的核对。遇到有图纸和实际情况存在差异时，对重要问题须及时通知设计人

3.设计中采用标准图，不论采用其局部节点或全部详图，均应按照该图集及各图纸说明和要求，全面配合施工。

4.本工程施工图按国家设计标准进行设计，施工时除应遵守本说明及各设计图纸说明外，尚应满足现行国家及所在地区的有关规范、规程及所选用标准图的要求。

5.本建筑物应按建筑图中注明的功能使用，未经技术复核或设计许可，不得改变结构的用途和使用环境

6.承包商和施工单位在施工前应审阅设计图纸并灵好进行施工图会审工作。施工中出现难以调变的问题时应及时与设计人员协商解决。

7.本工程设计文件上已选用的建筑材料及建筑制品，应有国家或地方有关部门颁发的生产许可证及质量检验证明。

8.凡需安装设备处，待设备到货后，应与设计图纸核对后方可施工，如与图纸不相符，应经有关各方协商后进行调整。

9.建筑施工时，所有与工艺、结构、给排水、太暖、强弱电、空调通风、煤气动力等专业有关的预埋件、预留孔洞次质与相关专业图纸密切配合施工，严禁后期开槽开孔。

10.本工程施工及验收中，各相关单位必须严格执行国家、行业和地方现行的有关施工、验收规范以及保障工程质量、生产安全和环境保护的法律法规、规程、规定。

11.本工程未考虑冬、雨季施工，如遇冬、雨季必须严格执行冬、雨季施工的有关规定。

## 十六、建筑防火设计专篇

1、设计依据和工程概况详见本说明一、二项

本工程根据甲方提供的工艺流程和《建筑设计防火规范》GB50016-2014（2018年版）、《建筑防火通用规范》GB55037-2022进行设计。业主和施工承包商不得擅自改变火灾危险性类别，擅自降低消防工程设计标准和消防工程建设标准。施工时必须严格遵守安全专业的有关各项防火设计及防火措施，确保施工质量。

**2、工程概况：**

**本工程的性质是乡镇居住厂房，建筑耐火危害为7.00m，属地上五层/局部地下一层。一至五层为生产车间，耐火等级为地上二级/地下一级。生产部火灾危险性类别丙类，每层同一时间生产人员共为40人，总生产人员合计约150人（动人员包括厨房）。甲方提供地下主控室（建筑面积是一层为一层一层一层

# 建筑设计说明二

| | 实　名 | 签　名 |
|---|---|---|
| 项目负责人 | 戴怡权 | |
| 专业负责人 | 林智锋 | |
| 设　计　人 | 柴冰冰 | |

注册（执业）章

（按规定加盖）

预留章

出图章

未盖出图专用章无效

审图章

竣工章

（7）.防火墙和防火隔墙均应砌至混凝土梁板底；穿过防火墙、隔墙的管道，应采用不燃烧材料将其周围的缝隙填塞密实；穿过防火墙的管道保温材料应用不燃烧材料。

（8）.防火墙应直接设置在建筑的基础或框架、梁等承重结构上，框架、梁等承重结构的耐火极限不应低于防火墙的耐火极限。防火墙应从楼地面基层隔断至梁、楼板或屋面板的底面基层。

（9）.防火墙墙体耐火极限≥3h；支承防火墙的地梁表面采用25厚1:3水泥砂浆粉刷，防火墙顶部的梁表面采用25厚1:3水泥砂浆粉刷，使其耐火极限≥3h。

（10）.防火墙的构造应能在防火墙任意一侧的屋架、梁、楼板等受到火灾影响而破坏时，不会导致防火墙倒塌。

（11）.防火门应具有自同动能，双扇防火门应具有按顺序关闭的功能，防火门内外两侧应能手动开启。防火门均按规定要求设置，并应按本施工图的耐火等级选用消防部门注册认可的产品，其耐火极限均保证到防火规范的要求。

（12）.防火墙和公共走道上疏散用的平开防火门应设闭门器，双扇平开防火门应安装闭门器和顺序器；常开防火门须安装信号控制关闭和反馈装置。粉刷，防火墙顶部的梁表面采用25厚1:3水泥砂浆粉，使其耐火极限≥3h。

（13）.消火栓等设备箱、柜埋墙要求：不能埋入防火墙；嵌入墙体时，其箱体背后应采用≥100厚砌体封闭（100厚砌体防火极限不小于2.5h）。

（14）.人員密集场所内平时需要控制人員随意出入的疏散门和设置门禁系统的住宅、宿舍、公寓建筑的外门，应保证火灾时不需使用钥匙等任何工具即能从内部易于打开，并应在显著位置设置具有使用提示的标识。

（15）.防火门、窗的性能应符合《防火门》（GB12955-2008）、《防火窗》（GB16809-2008）的　要求。耐火极限：甲级≥ 1.5h，乙级≥1.0h，丙级≥0.5h。

（16）.电梯层门的耐火极限不应低于2.00h，并应同时符合现行国家标准《电梯层门耐火试验完整性、隔热性和热通量测定法》GB/T27903规定的完整性和隔热热性要求。

（17）.图中轻质隔断应采用非燃烧材料其耐火极限应大于0.75h。（18）.凡使用玻璃等结构构件有被撞碎，应采用具有拉伸性能的防火封堵材料封堵。伸缩缝内墙、顶棚、楼面设置1层火带，耐火极限与楼板的耐火极限相同。

（19）.外露的金属结构承重构件应涂防火涂料做保护层，耐火极限为：耐火等级二级时，柱≥2.5h，梁≥1.5h，楼板、屋面≥1.0h。

（20）木工程耐火等级地上二级/地下一级，建筑物构件的耐火极限（h）不应低于表要求：

| | 构件 | 防火墙 | 楼梯间墙 电梯井墙 | 疏散走道两侧的隔墙 | 非承重外墙 房间隔墙 | 承重墙柱 | 梁 | 楼板、疏散楼梯 屋顶承重构件 | 吊顶 |
|---|---|---|---|---|---|---|---|---|---|
| 地上部分 | 耐火极限 | 3.0 | 2.0 | 1.0 | 0.5 | 2.5 | 1.5 | 1.0 | 0.25 |
| | 燃烧性能 | 不燃性 | | | | | | | 难燃性 |
| 地下部分 | 耐火极限 | 3.0 | 2.0 | 1.0 | 0.75 | 3.0 | 2.0 | 1.5 | 0.25 |
| | 燃烧性能 | 不燃性 | | | | | | | 不燃性 |

柱最小截面尺寸大于300x400，楼板和屋面板最小厚度120mm，混凝土保护层厚度为15mm，梁的混凝土保护层厚度为20mm。

注：防火墙对应的框架梁自身保护层厚度为25mm.外加25mm水泥砂浆粉刷，总厚度为50mm，耐火极限为3h。

## 十七、建筑防火设计专篇

（一） 地下室防水

1、所有防水工程均应按《地下工程防水技术规范》(GB50108-2011)、《建筑与市政工程防水通用规范》GB55030-2022的有关规程和规定。

2、防水层次：3道设防；防水耐用年限为50年。 3、防水材料：抗渗混凝土自防水及自粘聚合物改性沥青防水卷材（无胎）+聚氨脂防水涂料。附加防水层位置和材料：附加防水层设在迎水面（即外防水）。防水做法详见《建筑构造统一做法表》。地下室结构接缝的防水设防措施应满足《建筑与市政工程防水通用规范》GB55030-2022第4.2.4条规定，结构缝防水措施材料见表一。

4、地下室整体建筑防水层应连接严密，封闭交圈。在施工过程中应密切注意，严禁存在建漏部位和损坏防水层，如遇问题，应及时与设计单位联系解决。

5、设防高度应比室外地坪高出500mm，通首层架空层水平美伸出500mm；附加防水层头侧设保护层。所有穿地下室外墙的管道，头侧预埋防水穿墙套管。所有防水节点、拐角处应有防水加强层。地下室顶板与地上建筑相邻的部分应设置沉水，且高出覆土或砌地不应小于500mm。

6、地下室顶板设防：临空且具有覆土层的地下室顶板，防水做法参照种植屋面，排水坡度为0.2%-0.5%，顶板防水层应与侧壁同台。

7、混凝土墙上的留洞封堵见结施，砌筑墙预留洞见建施和设备图，每层砌块墙体待各种管道安装结束后再砌筑。所有砖砌（或砌块）管道井内壁均用：2水泥砂浆抹面，厚度20mm，无法二次抹灰的坚井，均用砌砖砂浆随砌随抹平、赶光。

8、设工程公报由具有相应资质的专业防水施工队伍进行施工。

9、地下室基底至结构底板以上500mm范围及结构顶板以上不小于500mm范围的回填层压实系数不应小于0.94。

（二） 屋面防水

1、所有防水工程均应按《屋面工程技术规范》(GB50345-2012)、《建筑与市政工程防水通用规范》GB55030-2022的有关规程和规定。

2、屋面防水等级一级，采用3道防水设防，防水耐用年限为20年。屋面分为上人屋面/不上人屋面，屋面防水做法详见《建筑构造统一做法表》。

3、所有防水材料的四周电气屋面完成面或种植土以上300mm；屋面坚井、女儿墙四阳转角处、天沟、檐沟应附加一层防水材料。

4、凡穿屋面的管道或泛水以上的外墙穿管，等安装完后采用细石砼封严，管根用国应联塑防水胶与防水层同台。

5、水落口周围直径500mm范围内坡度不应小于5%，防水层下应增设涂膜附加层。防水附加层采用防水涂料时，应设置胎体增强材料。

6、屋面上的设施基座与结构层相连时，防水层应包裹设施基座的上翻，并在地脚螺栓周围做密封处理；在防水层上设置设施时，应施下铺的防水层应做卷材增强层，负责时应在其上浇筑细石混凝土，其厚度不应小于50mm；需经常维护的设施周围和屋面出入口至设施之间的人行道应铺设刚性保护层。

7、现浇钢筋混凝土屋面，出屋面和露台的墙体、出屋面管道井壁、女儿墙底部设置不低于350高（从屋面结构面开始算起且不低于建筑完成面以上150mm）的钢筋混凝土反檐，且与梁板一起浇注宽度与上部墙体同；不同材料交接处加铺垫一层镀锌钢丝网（丝径1mm，孔径10X10），周边宽出250,涂刷防水涂膜1.5mm厚，沿根部结构面刷高500。

8、檐口、檐沟外侧下端及女儿墙压顶内侧下端等部位均应作滴水处理。滴水槽宽度和深度不宜小于10mm。

9、高跨屋面为有组织排水时，水雾管下应加设水簸箕。高层面雨水排至低屋面时，其低跨屋面受水冲刷的部位，应加铺一层卷材附加层，上铺40mm～50mm厚、300mm～500mm宽的C20细石混凝土保护层。

10、细石混凝土保护层与女儿墙或山墙之间，应预留宽度为30mm的缝隙，并应用密封材料嵌填。

11、细石混凝土保护层表面应抹平压光，并应设分格缝，其纵横间距不应大于6m，分格缝宽度宜为10mm～20mm。

12、屋面天沟和封闭阳台外露顶板等处的工程防水等级应与建筑屋面防水等级一致。

13、种植屋面水落口位于绿地内时，水落口上方应设置雨水观察井，并应在周围设置不小于300mm的卵石铺砌带；水落口位于铺装层上时，落层应满铺排水板。上设水算子。

14、地下室顶板屋面的非种植区回填土夯实层的碾压密实度>95%（环刀取样）。屋面种植土、铺地、台阶、绿化景观、小品等见二次设计。

（三） 室内（卫生间）防水

1、防水类别：I类，防水层次：地面：2道设防；墙面：1道设防。防水耐用年限为25年。

2、防水材料：聚氨酯防水层或聚合物水泥防水涂料。

3、设防要求：除图纸特别注明外，凡卫生间、饮水间等涉水房间，楼地面完成面均比同层楼地面低不宜小于30mm；所有地漏（或排水洞）及有关要求的房间楼地面，由墙边及门口向排水点找1%坡。所有地漏位置、数量及安装做法见给排水专业图纸。凡上述各房间的围护墙系用砖墙、砌块或装配式墙板时，均应在墙体位置（门洞除外）用C20砼浇捣同墙厚，高度为200的墙墩（内配Φ8@200,2Φ8，并在其根部增设一道同楼板相同材质的防水附加层并沿墙体上翻不小于300mm以防渗水。有水房间楼地面防水层在置洗池坐等用处墙面防水层翻起高度不应小于1.2m，其它部分泛水翻起高度不应小于250mm。

4.凡涉水房间，在做抹平层前，对埋设的各种管道周围进行密封处理，然后做48小时的灌水试验，在确定无渗水、漏水后，方可进行下道工序。

5.潮湿空间的顶棚应设置防潮层或采用防潮材料。

6.地漏的管道根部应采取密封防水措施；穿过楼板或墙体的管道套管与管道之间应采用防水密封材料嵌填压实；穿过楼板的防水套管应高出装饰完成面，且高度不应小于20mm。

7、室内需进行防水设防的区域不应跨越变形缝等可能出现较大变形的部位。

（四）外墙防水

1、防水类别：I类，防水层次：2道设防。

2、防水材料：1道防水砂浆，及一道防水涂料或其他防水材料。

3、门窗洞口节点构造防水和门窗性能应符合下列规定：门窗框与墙体间连接处的缝隙应采用防水密封材料嵌填压实和密封；门窗洞口上楣应设置滴水线；门窗性能和安装要料应满足水密性要求；窗台处应设置排水板和滴水线等排水构造措施，排水坡度不应小于5%。

4、雨篷应设置外排水，坡度不应小于1%，且外口下沿应做滴水线。雨篷和外墙交界处的防水层应连续，且防水层应沿外口下翻至滴水线。室外挑板与墙体连接处应采取防雨水侧渗措施和节点构造防水措施。

5、变形缝部位应采取防水加强措施。穿墙管道应采取避免雨水流入措施和内外材料密封措施；外墙预埋件和预制部件四周应采用防水密封材料连续封闭。

6、砌体墙与钢筋混凝土构件水平缝、垂直缝做法：缝隙填满聚合物水泥砂浆，刷漆挂热镀锌钢丝网。

（五）水池防水

1、防水层次：3道设防；防水做法详见《建筑构造统一做法表》。

2、结构防水混凝土采用补偿收缩混凝土，抗渗等级>P8。

3、水池应连续浇灌，不设施工缝；水池内壁穿接处做成八字倒角，倒角边长不应小于150mm，生活水池内防水应采用经卫生防疫部门检验合格的无毒、防菌、防霉、易清洗的防水涂料。水池内壁应设置一道防水层。

## 十八、主要选用标准图集

(1)《建筑地面》2000浙J37　(2)《楼梯》2001浙J43
(3)《铝合金门窗》2010浙J7　(4)《木门（一）》浙J2-93
(5)《平开钢大门》02J611-1　(6)《平开防火门》2011浙J23　(7)《平屋面》99浙J14

## 十九、建筑节能设计

（1）.本工程属二类工业建筑；通过自然通风设计和机械通风系统节能设计，降低通风能耗。

（2）.在利用自然通风时，应避免自然进风对室内环境的污染或无组织排放造成室外环境的污染。

（3）.利用外窗作为自然通风的进、排风口时，进、排风面积宜相近，当受到工业辅助用房或工艺条件限制，进风口或排风口面积无法保证时，应采用机械通风进行补充。

（4）.自然通风应采用阻力系数小、易于开关和维修的进、排风口或窗扇。不便于人员开关或需要经常调节的进、排风口或窗扇，应设置机械开关或调节装置。

（5）.以风压自然通风为主的工业建筑，其迎风面与夏季主导风向宜成60°~90°，且不宜小于45°。

（6）.本工程气候分区位于夏热冬冷地区，屋面采用25厚挤塑聚苯板隔热措施。

## 十七、建筑构造统一做法表：

| 名称 | 编号 | 做法 |
|---|---|---|
| 楼面 | 楼1 | 水泥砂浆楼面(用于除卫生间外房间)（自上而下）　（燃烧性能A级）<br>1）20厚:1.25水泥砂浆面层压光<br>2）水泥浆一道(内掺建筑胶)<br>3）现浇钢筋混凝土楼板 |
| | 楼2 | 楼梯楼面(自上而下)　（燃烧性能A级）<br>1）20厚花岗岩石板，稀水泥浆擦缝<br>2）30厚:3水泥砂浆结合层，表面撒水泥粉<br>3）水泥浆一道(内掺建筑胶)　4）现浇钢筋混凝土结构板 |
| | 楼3 | 卫生间楼面(用于卫生间)（自上而下）　（燃烧性能A级）<br>注：卫生间墙身四周素砼墩口300高，配⌀8@200门字形插筋与结构层一同浇筑。<br>1）8~10厚防滑地砖，防水砂浆勾缝<br>2）30厚:3水泥砂浆结合层，表面撒水泥粉<br>3）1.5厚合成高分子类防水卷材+2厚聚合物水泥防水涂料,用水从墙面上翻200mm，其余300mm<br>4）最薄处20厚:3水泥砂浆或C20细石混凝土找坡层抹平<br>5）水泥浆一道(内掺建筑胶)　6）现浇钢筋混凝土楼板 |
| 外墙 | 外1 | 聚氨酯涂料外墙面（由外而内）<br>1）双组分聚氨酯罩面涂料两遍（颜色详见效果图）　2）抹平腻子层两遍，每遍均打磨<br>3）封底涂料两遍　4）2厚聚合物水泥防水涂料<br>5）18厚JX-Ⅱ防水砂浆　(JX-Ⅱ防水砂浆:1:2水泥砂浆掺5%JX-Ⅱ防水剂)<br>注：外墙变形缝部位应采取防水加强措施。当采用增设卷材附加层措施时，卷材两端应满粘于墙体，满粘的宽度不应小于150mm，并应钉压固定，卷材收头应采用密封材料密封。<br>注：凡外墙不同材料交界处均应在抹平层中附加300mm宽金属网。 |
| 内墙 | 内1 | 白色无机涂料墙面(用于除卫生间外房间)（由内而内）　燃烧性能等级A级<br>1）白色无机涂料面层二遍　2）满刮水性腻子　3）水灰刮白　4）18厚1：1：6水泥石灰砂浆分层抹平　5）基层墙体 |
| | 内2 | 釉面砖墙面（用于卫生间）（由外而内）　燃烧性能等级A级<br>1）5厚白色瓷砖面层，白水泥擦缝(粘贴前瓷砖应浸水两小时以上)　贴面砖高度至吊顶底<br>2）4厚强力胶粉泥砂浆粘接层，挤揉压实。<br>3）2.0厚聚合物水泥防水涂料防水层(墙四周上翻300)<br>4）9厚1:3水泥砂浆打底压实抹平　5）基层墙体<br>注：室内凡粉刷墙面、柱面、门洞和阳角一律采用：2水泥砂浆护角，1800高，每侧宽度60。 |
| 踢脚 | 踢1 | 彩色水泥踢脚120高（由外而内）<br>1）彩色水泥面层<br>2）8厚1:2.5水泥砂浆抹光<br>3）12厚1:3水泥砂浆打底并划出纹道<br>4）基层墙体（混凝土基层加素水泥浆一道） |
| | 踢2 | 楼梯花岗岩踢脚板120高（由外而内）<br>1）20厚花岗岩板，稀水泥浆擦缝<br>2）20厚1:2水泥砂浆粘贴<br>3）基层墙体（混凝土基层加素水泥浆一道） |
| 顶棚 | 顶1 | 顶棚（用于卫生间　吊顶高度与梁齐平）（自上而下）　燃烧性能等级A级<br>1）现浇混凝土基层<br>2）界面剂<br>3）5厚底基防裂腻子分遍刮平<br>4）白色无机涂料饰面 |
| | 顶2 | 铝条板顶棚（用于卫生间　吊顶高度与梁齐平）（自上而下）　燃烧性能等级A级<br>1）现浇钢筋混凝土板底预留⌀10钢筋吊环（钩），双向中距≤1200。　2）用10号镀锌铁线<br>钢丝（或Φ6钢筋）吊杆，双向中距≤1200，<br>吊杆上和与板底吊环固定<br>4）与铝合金条板配套的专用龙骨，间距≤1200，用吊件与钢筋吊杆联接后抹平<br>5）铝合金条板与配套专用龙骨固定，房间周围加配套收边条 |
| 屋面 | 屋1 | I级防水保温上人平屋面/不上人平屋面（自上而下）<br>1）刚性保护层：50厚C25细石混凝土保护层(内配双向Φ6@150)，钢筋网片绑扎或点焊（设分格缝）<br>2）隔离层：10厚低强度等级砂浆隔离层一道<br>3）防水层：3+3厚SBS改性沥青防水卷材(周边上翻≥300)<br>4）找平层：20厚1:3水泥砂浆找平层<br>5）保温层：25厚挤塑聚苯板（胶黏型，燃烧性能B1级）（导热系数0.030w/（m·k），干密度28kg/m³）<br>6）防水层：2厚聚合物水泥防水涂料<br>7）现浇钢筋混凝土板结构找坡3%　内檐沟做法同屋面1 |
| | 屋2 | 雨篷做法<br>1）20厚1：2.5水泥砂浆保护层抹平压光（表面设分格缝，分格面积1m²，内嵌密封材料）<br>2）3+3厚SBS改性沥青防水卷材(周边上翻≥300)　3）C30细石砼找平找坡1%，最薄处30厚<br>4）2厚聚合物水泥防水涂料<br>5）现浇钢筋混凝土板 |
| 油漆 | 油1 | 木材面调和漆（由外而内）<br>1）木基层清理，除污，打磨<br>2）刮腻子，磨光<br>3）底漆一道<br>4）调和漆二道 |
| | 油2 | 木材面调和漆（由外而内）<br>1）除锈<br>2）防锈漆一道<br>3）刮腻子，磨光<br>4）调和漆二道 |

## 表一：地下室结构缝防水措施

| | |
|---|---|
| 施工缝 | 3MM钢板止水带 |
| | 2MM厚外涂型水泥基渗透结晶型防水涂料 |
| 变形缝 | 3MM中埋式中孔型橡胶止水带 |
| | 2MM厚聚合物防水涂料 |
| 后浇带 | 补偿收缩混凝土 |
| | 3MM钢板止水带 |
| 诱导缝 | 3MM中埋式中孔型橡胶止水带 |
| | 2MM厚聚合物防水涂料 |

## 地下建筑构造统一做法表：

| 名称 | 做法 |
|---|---|
| 地下室底板 | 1）P8级防水钢筋混凝土底板（厚度见结施）<br>2）50厚C25细石混凝土随捣随抹（分格缝≤6mX6m,分格缝内嵌填密封材料）<br>3）玻纤布隔离层　4）1.5厚自粘聚合物改性沥青防水卷材（无胎）+1.5厚聚氨脂防水涂料<br>5）20厚1:3水泥砂浆抹平层<br>6）120厚C15混凝土垫层　7）200厚砖石垫层<br>8）回填土采用级配砂石、砂土或灰土，应分层夯实　(压实系数不小于0.94) |
| 地下室侧墙 | 1）800宽回填土分层夯实（人工夯实每层厚度250，机械夯实每层厚度300）<br>2）50厚厚挤塑聚苯板保护层，聚合物砂浆粘贴（从地下室底板开始砌筑，500高120厚保护砖墙—道）<br>3）玻纤布隔离层　4）1.5厚自粘聚合物改性沥青防水卷材（无胎）+1.5厚聚氨脂防水涂料　5）<br>P8级防水钢筋混凝土侧墙（厚度见结施） |
| 地下室地面A | 1）50厚C25细石混凝土，强度达标后表面撒布金属骨料，3厚金属骨料耐磨面层，随打随抹光<br>2）100厚C25细石混凝土面层赶光（内配⌀6@200双向钢筋网片）<br>3）20厚蓄排水板，1：3水泥砂浆灌孔<br>4）最薄30厚（最高点50厚）C20细石混凝土找坡<br>5）水泥基渗透结晶型防水涂料（涂膜厚度2mm，用量不小于1.5Kg/m²）<br>6）P8级防水钢筋混凝土底板（厚度见结施） |
| 地下室地面B | 1）100厚C25细石混凝土面层赶光（内配⌀6@200双向钢筋网片）<br>2）20厚蓄排水板，1：3水泥砂浆灌孔<br>3）最薄30厚（最高点50厚）C20细石混凝土找坡<br>4）水泥基渗透结晶型防水涂料（涂膜厚度2mm，用量不小于1.5Kg/m²）<br>5）P8级防水钢筋混凝土底板（厚度见结施） |
| 地下室内墙 | 1）白色无机防霉涂料满刮两遍（采用水性涂料）<br>2）2厚面层耐水腻子分遍刮平　3）6厚1：2.5水泥砂浆抹平<br>4）12厚1：3水泥砂浆打底扫毛或划出纹道）<br>5）烧结页岩多孔砖墙体或混凝土柱、梁时刷素水泥浆一道（内掺建筑胶） |
| 地下室踢脚—A | 1）100高丙烯酸涂料二遍<br>2）8厚1：2.5水泥砂浆抹平<br>3）12厚1：3水泥砂浆打底扫毛或划出纹道）<br>4）烧结页岩多孔砖墙体或混凝土柱、梁时刷素水泥浆一道（内掺建筑胶） |
| 地下室踢脚—B | 1）20厚花岗岩面层（高度100），稀水泥浆擦缝<br>2）20厚1：2水泥砂浆粘贴　3）烧结页岩多孔砖墙体或混凝土柱、梁时刷素水泥浆一道（内掺建筑胶） |
| 地下室顶棚 | 1）浅灰色无机防霉涂料满刮二遍（采用水性涂料）<br>2）板底表面清理干净，刮腻子一遍修补平整<br>3）现浇自防水钢筋混凝土顶板 |

## 地上部分工程做法选用表

| 项目 | 位置 | 做法 | 项目 | 位置 | 做法 | 项目 | 位置 | 做法 |
|---|---|---|---|---|---|---|---|---|
| | | | 内墙 | 其余 | 内1 | 顶棚 | 其余 | 顶1 |
| | | | | 卫生间 | 内2 | | 卫生间 | 顶2 |
| 楼面 | 车间 | 楼1 | 屋面 | 上人平屋面<br>非上人平屋面 | 屋1 | 油漆 | 木门 | 油1 |
| | 楼梯间 | 楼2 | | | | | 金属构件 | 油2 |
| | 卫生间 | 楼3 | | 檐沟 | 屋1 | 踢脚 | 其余 | 踢1 |
| 外墙 | 全部 | 外1 | | | | | 楼梯 | 踢2 |

## 地下室部分工程做法选用表

| 层数 | 施工部位 | 装修用料 | | | |
|---|---|---|---|---|---|
| | | 楼面 | 内墙 | 顶棚 | 踢脚 |
| 地下室 | 楼梯间 | 地面—A | 内—A | 顶—A | 踢—B |
| | 泵房 | 地面—B | 内—A | 顶—A | 踢—A |


浙江新大工程设计有限公司
ZHEJIANG SHINDAI ENGINEERING DESIGN Co.,Ltd.
建筑行业（建筑工程）乙级
风景园林工程设计专项乙级　编号 A233100637
市政行业专业乙级
地址：浙江省杭州市滨江区聚业路25号5F


建设单位

东阳恒迈电子有限公司

合作单位

备 注 栏

| 日期 | 版次 | 版次说明 |
|---|---|---|
| | | |
| | | |
| | | |
| | | |

| | 姓 名 | 签 名 |
|---|---|---|
| 审　定 | 郭　坚 | 郭坚 |
| 审　核 | 郭　坚 | |
| 项目负责人 | 戴怡权 | 戴怡权 |
| 专业负责人 | 林智锋 | 林智锋 |
| 校　对 | 钱奇峰 | 钱奇峰 |
| 设　计 | 柴冰冰 | 柴冰冰 |
| 绘　图 | 柴冰冰 | |

| 会签栏 | | |
|---|---|---|
| | 建筑 | 电气 |
| | 结构 | 暖通 |
| | 给排水 | 其它 |

| | |
|---|---|
| 项目名称 | 东阳恒迈电子有限公司年产500吨高性能粘结铁氧体项目 |
| 分项名称 | |
| 设 计 号 | 2023-XD91JZ-023 |
| 图纸名称 | 建筑设计说明二 |
| 图　号 | 建施-02　日期　2023.12 |

版幅：A2

| | 实 名 | 签 名 |
|---|---|---|
| 项目负责人 | 戴怡权 | |
| 专业负责人 | 林智锋 | |
| 设 计 人 | 柴冰冰 | |

注册（执业）章

（按规定加盖）

预留章

出图章

未盖出图专用章无效

审图章

竣工章

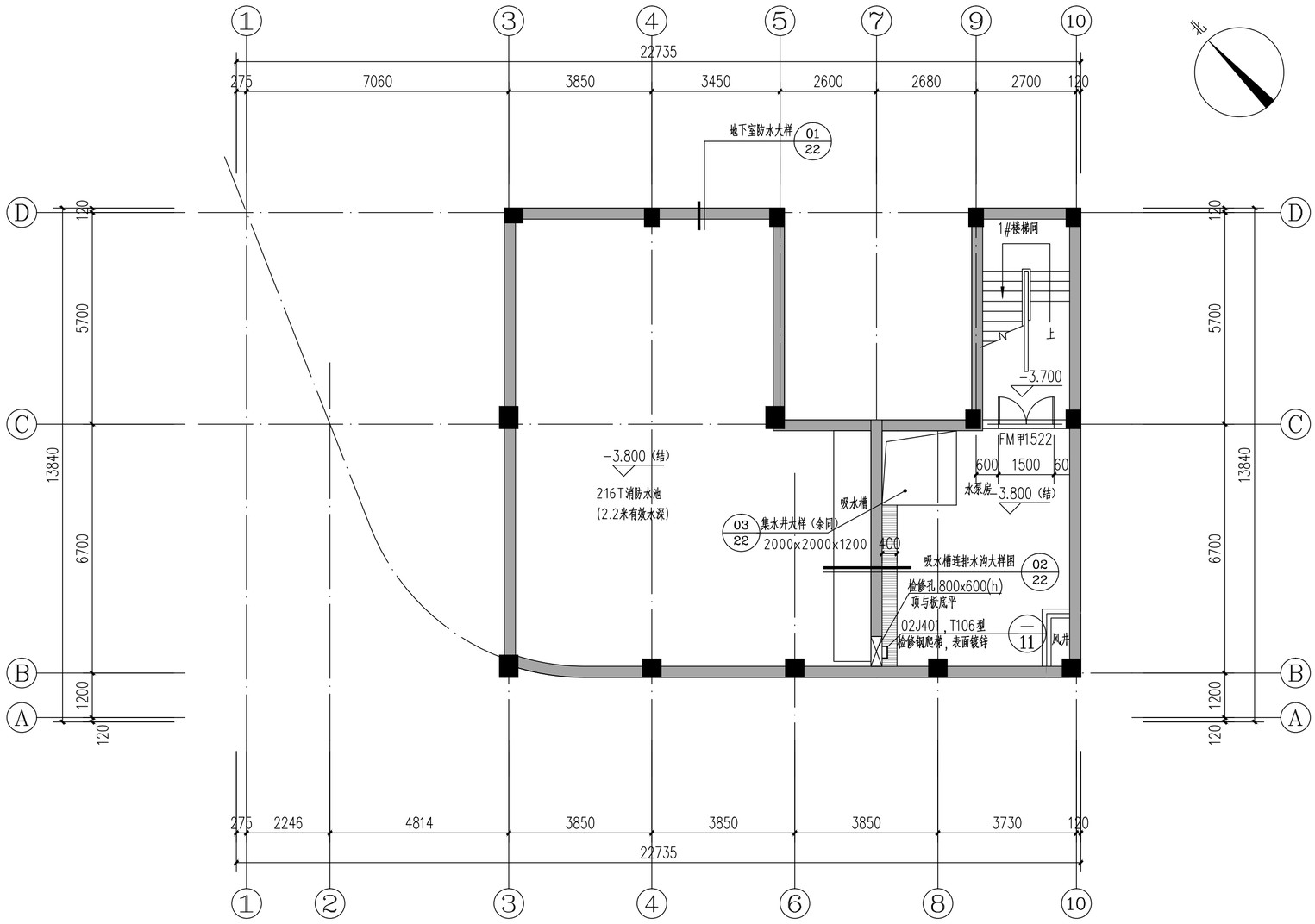


# 地下一层平面图 1:100

注：一、未标注墙垛尺寸除拿柱边、墙边或居墙中布置外其余均为120.
二、除注明外所有外墙为240居中布置，内墙厚度为120或者240。
三、柱子布置以结施工图为准。
四、构造柱邻近墙垛尺寸小于等于120时，将墙垛用同标号素砼与柱整浇，
五、卫生间地面较相邻房间地面低30；卫生间及走道排水坡度均为0.5%，
披向地漏或排水导流槽，地漏位置详水施
六、凡管道井、电井、水井等每一层均用相当于楼板耐火极限的不燃烧体作防火分隔。
七、各层预留消火栓箱洞口尺寸详水施
八、凡伸缩缝等结构构件有缝隙处均采用具有拉伸性能的不燃封堵材料封堵密实。
九、各预留孔与竖向立管注意避让.所有预埋套管位于砖墙中时采用JPVC管,位于梁中或剪力墙内时采用钢套管。
十、电梯门采取阻火措施其耐火极限应不小于2.0h。
电梯层门的完整性应满足GB/T 27903-2011《电梯层门耐火试验 完整性、隔热性和热通量测定法》第8.2.1条规定
电梯层门的隔热性应满足GB/T 27903-2011《电梯层门耐火试验 完整性、隔热性和热通量测定法》第8.2.2条规定
十一、管道井、水电井等井道门设置300mm高C20素混凝土翻边。

浙江新大
工程设计有限公司
ZHEJIANG SHINDAI ENGINEERING DESIGN Co.,Ltd.

建筑行业（建筑工程）乙级
风景园林工程设计专项乙级 编号 A233100637
市政行业专业乙级
地址：浙江省杭州市滨江区聚业路25号5F

建设单位

东阳恒迈电子有限公司

合作单位

备 注 栏

| 日期 | 版次 | 版次说明 |
|---|---|---|
| | | |
| | | |
| | | |
| | | |

| | 姓 名 | 签 名 |
|---|---|---|
| 审 定 | 郭 坚 | 郭坚 |
| 审 核 | 郭 坚 | 郭坚 |
| 项目负责人 | 戴怡权 | 戴怡权 |
| 专业负责人 | 林智锋 | 林智锋 |
| 校 对 | 钱奇峰 | 钱奇峰 |
| 设 计 | 柴冰冰 | 柴冰冰 |
| 绘 图 | 柴冰冰 | |

| 会签栏 | | |
|---|---|---|
| | 建筑 | 电气 |
| | 结构 | 暖通 |
| | 给排水 | 其它 |

| | |
|---|---|
| 项目名称 | 东阳恒迈电子有限公司年产500吨高性能粘结铁氧体项目 |
| 分项名称 | |
| 设 计 号 | 2023-XD91JZ-023 |
| 图纸名称 | 地下一层平面图 |
| 图 号 | 建施-03 |
| 日期 | 2023.12 |

版幅：A2

| | 实 名 | 签 名 |
|---|---|---|
| 项目负责人 | 戴怡权 | |
| 专业负责人 | 林智锋 | |
| 设 计 人 | 柴冰冰 | |

注册（执业）章

（按规定加盖）

预留章

出图章

未盖出图专用章无效

审图章

竣工章

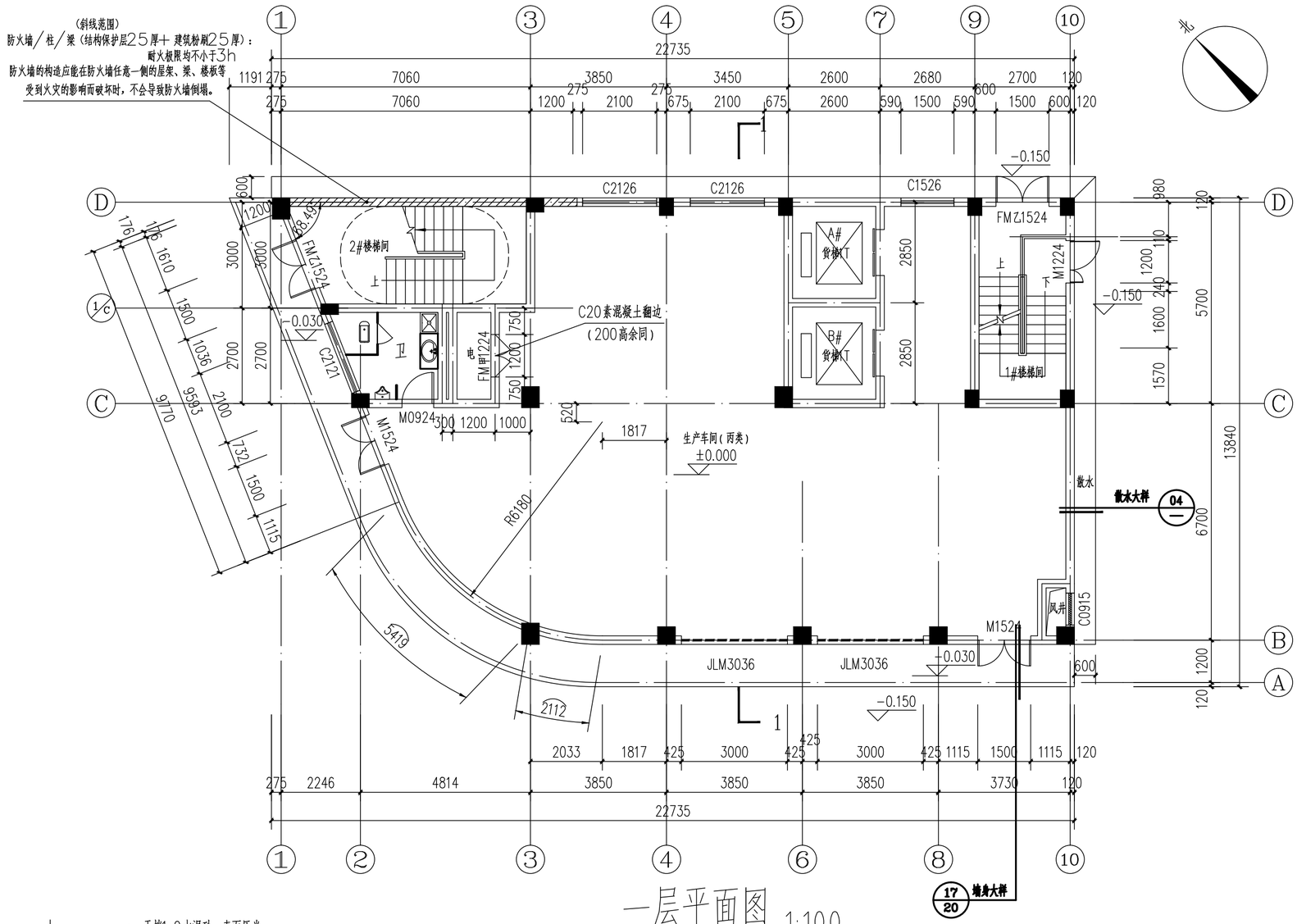


一层平面图 1:100

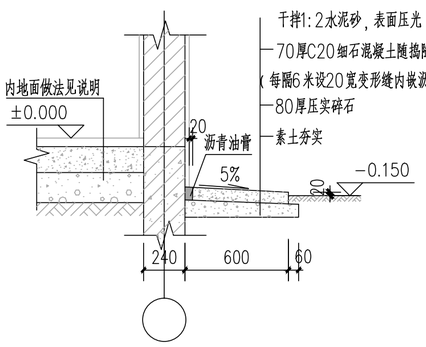


04 散水 1:25

注：一、未标注墙垛尺寸除靠柱边、墙边或居墙中布置外其余均为120.
二、除注明外所有外墙为240居中布置，内墙厚度为120或者240。
三、柱子布置以结施工图为准。
四、构造柱邻近墙垛尺寸小于等于120时，将墙垛用同标号素砼与柱整浇，
五、卫生间地面较相邻房间地面低30；卫生间及走道排水坡度均为0.5%，坡向地漏或排水导流槽，地漏位置详水施
六、凡管道井、电井、水井等每一层均用相当于楼板耐火极限的不燃烧体作防火分隔。
七、各层预留消火栓箱洞口尺寸详水施
八、凡伸缩缝等结构构件有缝隙处均采用具有拉伸性能的不燃封堵材料封堵密实。
九、各预留孔与竖向立管注意避让.所有预埋套管位于砖墙中时采用UPVC管,位于梁中或剪力墙内时采用钢套管。
十、电梯门采取阻火措施其耐火极限应不小于2.0h。
电梯层门的完整性应满足GB/T 27903-2011《电梯层门耐火试验 完整性、隔热性和热通量测定法》第8.2.1条规定
电梯层门的隔热性应满足GB/T 27903-2011《电梯层门耐火试验 完整性、隔热性和热通量测定法》第8.2.2条规定
十一、管道井、水电井等井道门设置300mm高C20素混凝土翻边。

浙江新大
工程设计有限公司
ZHEJIANG SHINDAI ENGINEERING DESIGN Co.,Ltd.

建筑行业（建筑工程）乙级
风景园林工程设计专项乙级 编号 A233100637
市政行业专业乙级
地址：浙江省杭州市滨江区聚业路25号5F

建设单位

东阳恒迈电子有限公司

合作单位

备 注 栏

| 日期 | 版次 | 版次说明 |
|---|---|---|
| | | |
| | | |
| | | |
| | | |

| | 姓 名 | 签 名 |
|---|---|---|
| 审 定 | 郭 坚 | 郭坚 |
| 审 核 | 郭 坚 | 郭坚 |
| 项目负责人 | 戴怡权 | 戴怡权 |
| 专业负责人 | 林智锋 | 林智锋 |
| 校 对 | 钱奇峰 | 钱奇峰 |
| 设 计 | 柴冰冰 | 柴冰冰 |
| 绘 图 | 柴冰冰 | 柴冰冰 |

| 会签栏 | | |
|---|---|---|
| | 建筑 | 电气 |
| | 结构 | 暖通 |
| | 给排水 | 其它 |

| | |
|---|---|
| 项目名称 | 东阳恒迈电子有限公司年产500吨高性能粘结铁氧体项目 |
| 分项名称 | |
| 设 计 号 | 2023-XD91JZ-023 |
| 图纸名称 | 一层平面图 |
| 图 号 | 建施-04 |
| 日期 | 2023.12 |

版幅：A2

| | 实 名 | 签 名 |
|---|---|---|
| 项目负责人 | 戴怡权 | |
| 专业负责人 | 林智锋 | |
| 设 计 人 | 柴冰冰 | |

注册（执业）章

（按规定加盖）

预留章

出图章

未盖出图专用章无效

审图章

竣工章

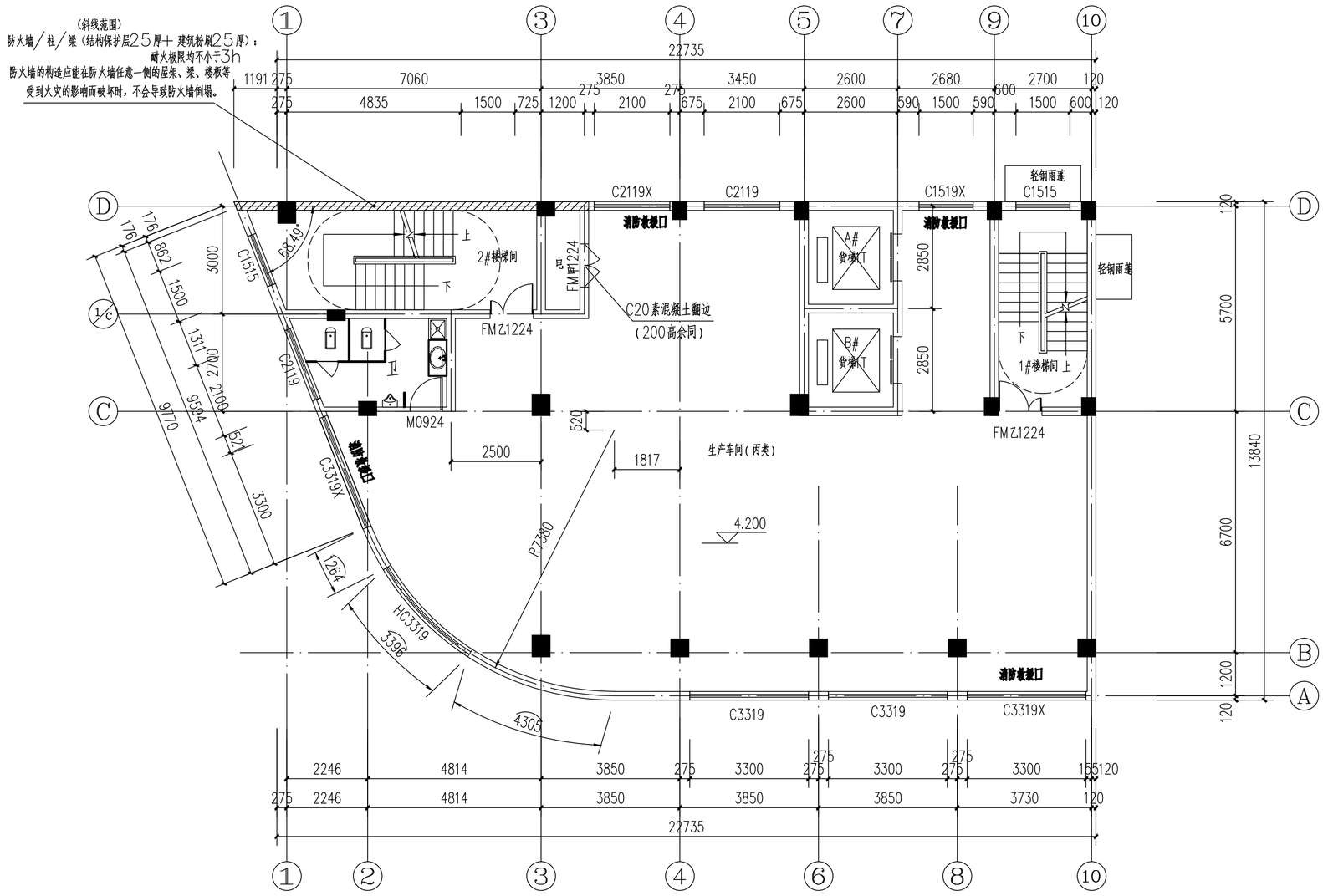


# 二层平面图 1:100

注：一、未标注墙垛尺寸除靠柱边、墙边或居墙中布置外其余均为120.
二、除注明外所有外墙为240居中布置，内墙厚度为120或者240。
三、柱子布置以结施工图为准。
四、构造柱邻近墙垛尺寸小于等于120时，将墙垛用同标号素砼与柱整浇，
五、卫生间地面较相邻房间地面低30；卫生间及走道排水坡度均为0.5%，
披向地漏或排水导流槽，地漏位置详水施
六、凡管道井、电井、水井等每一层均用相当于楼板耐火极限的不燃烧体作防火分隔。
七、各层预留消火栓箱洞口尺寸详水施
八、凡伸缩缝等结构构件有缝隙处均采用具有拉伸性能的不燃封堵材料封堵密实。
九、各预留孔与竖向立管注意避让.所有预埋套管位于砖墙中时采用UPVC管,位于梁中或剪力墙内时采用钢套管。
十、电梯门采取阻火措施其耐火极限应不小于2.0h。
电梯层门的完整性应满足GB/T 27903-2011《电梯层门耐火试验 完整性、隔热性和热通量测定法》第8.2.1条规定
电梯层门的隔热性应满足GB/T 27903-2011《电梯层门耐火试验 完整性、隔热性和热通量测定法》第8.2.2条规定
十一、管道井、水电井等井道门设置300mm高C20素混凝土翻边。

浙江新大
工程设计有限公司
ZHEJIANG SHINDAI ENGINEERING DESIGN Co.,Ltd.

建筑行业（建筑工程）乙级
风景园林工程设计专项乙级 编号 A233100637
市政行业专业乙级
地址：浙江省杭州市滨江区聚业路25号5F

建设单位

东阳恒迈电子有限公司

合作单位

备 注 栏

| 日期 | 版次 | 版次说明 |
|---|---|---|
| | | |
| | | |
| | | |
| | | |

| | 姓 名 | 签 名 |
|---|---|---|
| 审 定 | 郭 坚 | 郭坚 |
| 审 核 | 郭 坚 | 郭坚 |
| 项目负责人 | 戴怡权 | 戴怡权 |
| 专业负责人 | 林智锋 | 林智锋 |
| 校 对 | 钱奇峰 | 钱奇峰 |
| 设 计 | 柴冰冰 | 柴冰冰 |
| 绘 图 | 柴冰冰 | |

| 会签栏 | | |
|---|---|---|
| | 建筑 | 电气 |
| | 结构 | 暖通 |
| | 给排水 | 其它 |

| | |
|---|---|
| 项目名称 | 东阳恒迈电子有限公司年产500吨高性能粘结铁氧体项目 |
| 分项名称 | |
| 设 计 号 | 2023-XD91JZ-023 |
| 图纸名称 | 二层平面图 |
| 图 号 | 建施-05 |
| 日期 | 2023.12 |

版幅：A2

| | 实 名 | 签 名 |
|---|---|---|
| 项目负责人 | 戴怡权 | |
| 专业负责人 | 林智锋 | |
| 设 计 人 | 柴冰冰 | |

注册（执业）章

（按规定加盖）

预留章

出图章

未盖出图专用章无效

审图章

竣工章

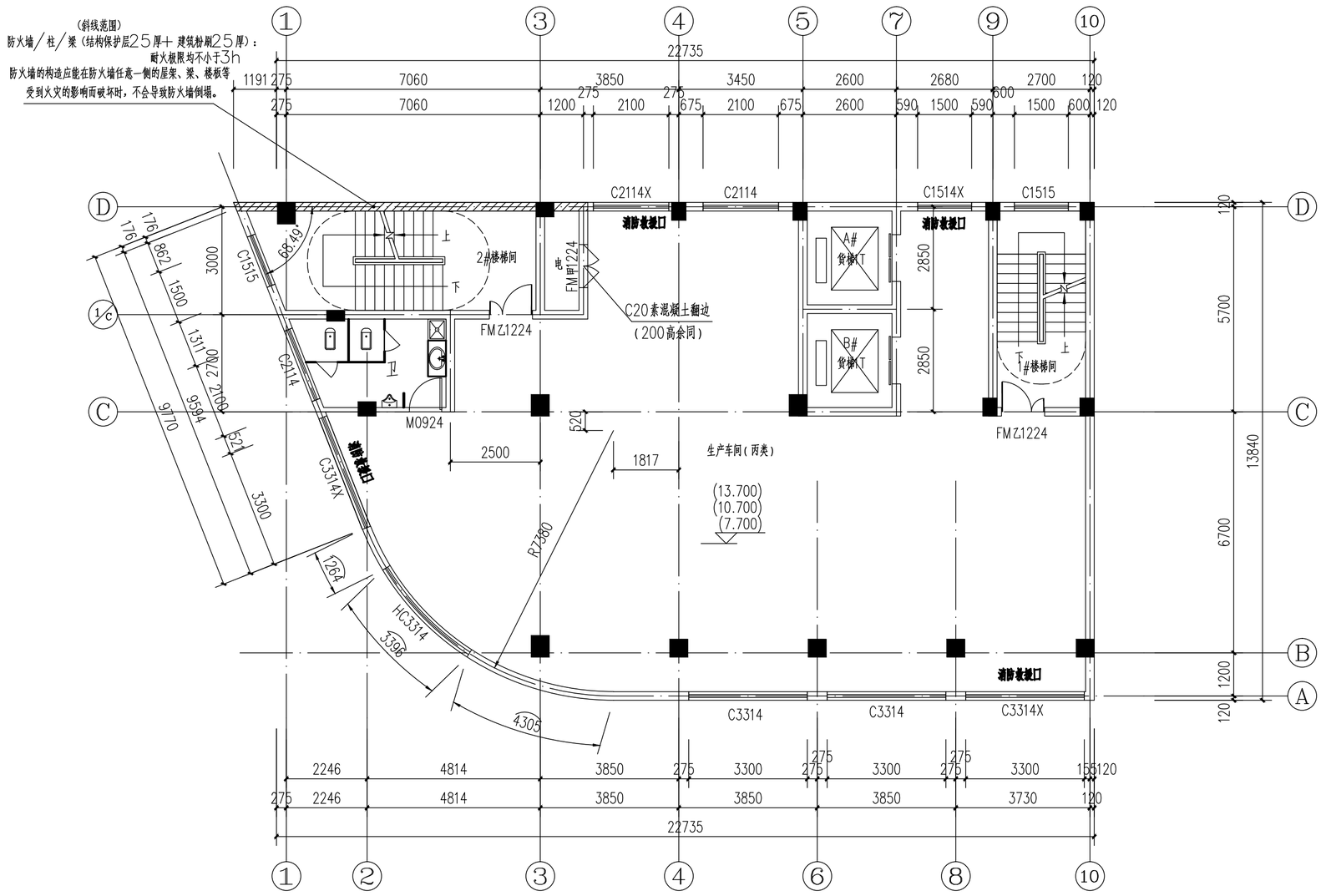


# 三-五层平面图 1:100

注：一、未标注墙垛尺寸除靠柱边、墙边或居墙中布置外其余均为120.
二、除注明外所有外墙为240居中布置，内墙厚度为120或者240。
三、柱子布置以结施工图为准。
四、构造柱邻近墙垛尺寸小于等于120时,将墙垛用同标号素砼与柱整浇,
五、卫生间地面较相邻房间地面低30；卫生间及走道排水坡度均为0.5%，
坡向地漏或排水导流槽，地漏位置详水施
六、凡管道井、电井、水井等每一层均用相当于楼板耐火极限的不燃烧体作防火分隔。
七、各层预留消火栓箱洞口尺寸详水施
八、凡伸缩缝等结构构件有缝隙处均采用具有拉伸性能的不燃封堵材料封堵密实。
九、各预留孔与竖向立管注意避让.所有预埋套管位于砖墙中时采用UPVC管,位于梁中或剪力墙内时采用钢套管。
十、电梯门采取阻火措施其耐火极限应不小于2.0h。
电梯层门的完整性应满足GB/T 27903-2011《电梯层门耐火试验 完整性、隔热性和热通量测定法》第8.2.1条规定
电梯层门的隔热性应满足GB/T 27903-2011《电梯层门耐火试验 完整性、隔热性和热通量测定法》第8.2.2条规定
十一、管道井、水电井等井道门设置300mm高C20素混凝土翻边。

浙江新大
工程设计有限公司
ZHEJIANG SHINDAI ENGINEERING DESIGN Co.,Ltd.

建筑行业（建筑工程）乙级
风景园林工程设计专项乙级 编号 A233100637
市政行业专业乙级
地址：浙江省杭州市滨江区聚业路25号5F

建设单位

东阳恒迈电子有限公司

合作单位

备 注 栏

| 日期 | 版次 | 版次说明 |
|---|---|---|
| | | |
| | | |
| | | |
| | | |

| | 姓 名 | 签 名 |
|---|---|---|
| 审 定 | 郭 坚 | 郭坚 |
| 审 核 | 郭 坚 | 郭坚 |
| 项目负责人 | 戴怡权 | 戴怡权 |
| 专业负责人 | 林智锋 | 林智锋 |
| 校 对 | 钱奇峰 | 钱奇峰 |
| 设 计 | 柴冰冰 | 柴冰冰 |
| 绘 图 | 柴冰冰 | |

| 会签栏 | | |
|---|---|---|
| | 建筑 | 电气 |
| | 结构 | 暖通 |
| | 给排水 | 其它 |

| | |
|---|---|
| 项目名称 | 东阳恒迈电子有限公司年产500吨高性能粘结铁氧体项目 |
| 分项名称 | |
| 设 计 号 | 2023-XD91JZ-023 |
| 图纸名称 | 三-五层平面图 |
| 图 号 | 建施-06 |
| 日期 | 2023.12 |

版幅：A2

| | 实 名 | 签 名 |
|---|---|---|
| 项目负责人 | 戴怡权 | |
| 专业负责人 | 林智锋 | |
| 设 计 人 | 柴冰冰 | |

注册（执业）章

（按规定加盖）

预留章

出图章

未盖出图专用章无效

审图章

竣工章

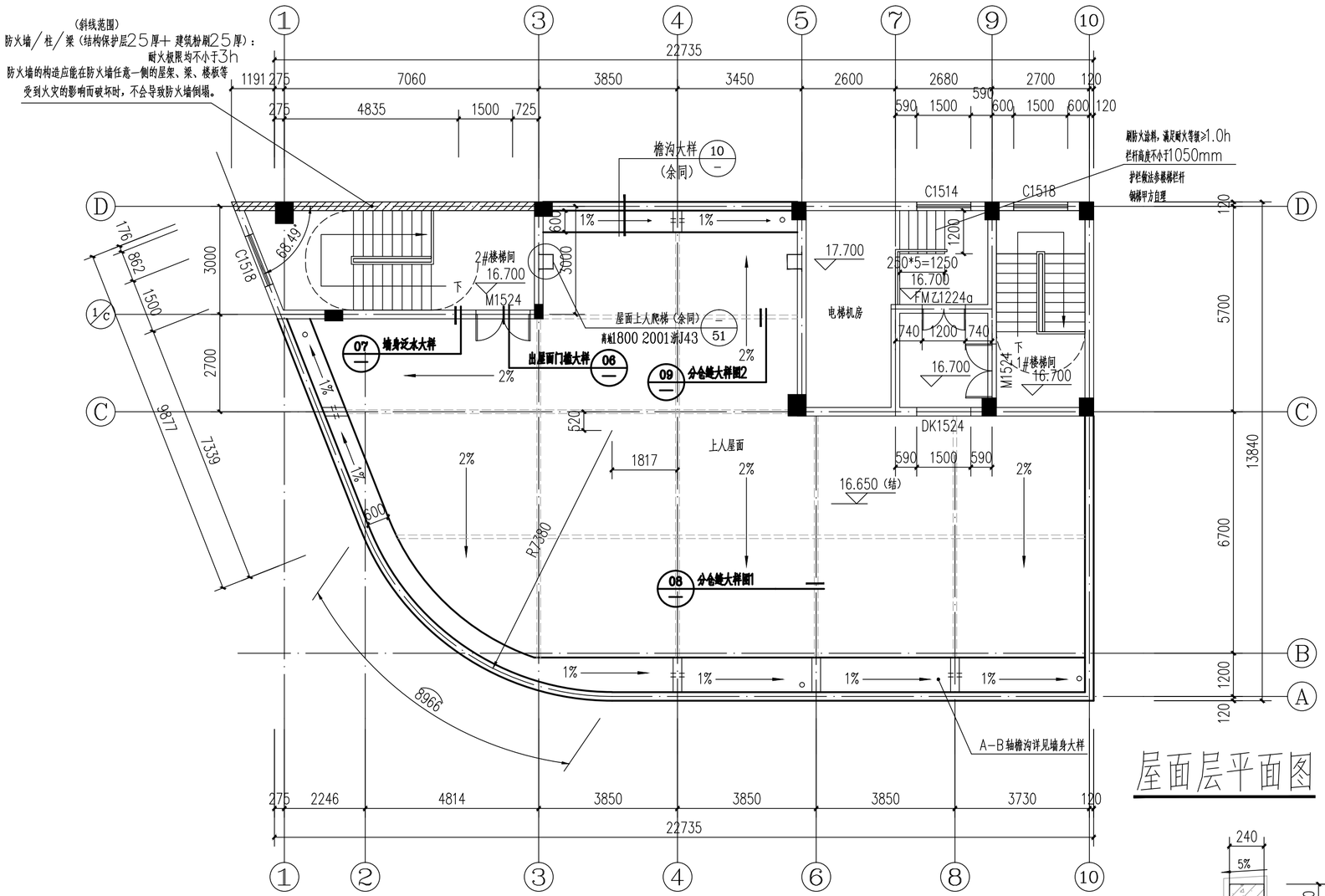


屋面层平面图 1:100

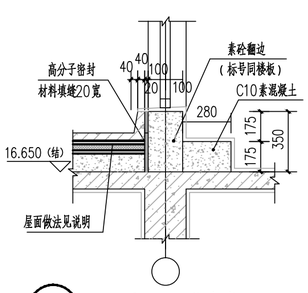


06 出屋面门槛大样 1:25

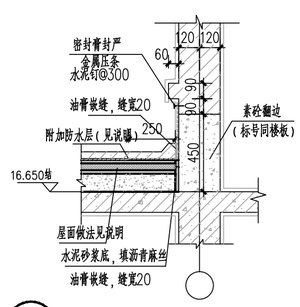


07 墙身泛水大样 1:25

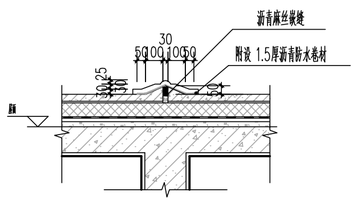


08 分仓缝大样图1 1:25

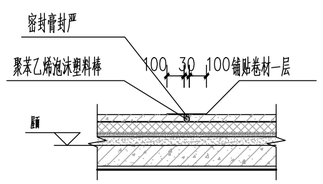


09 分仓缝大样图2 1:25

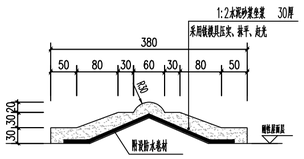


分仓缝饰面做法 1:25

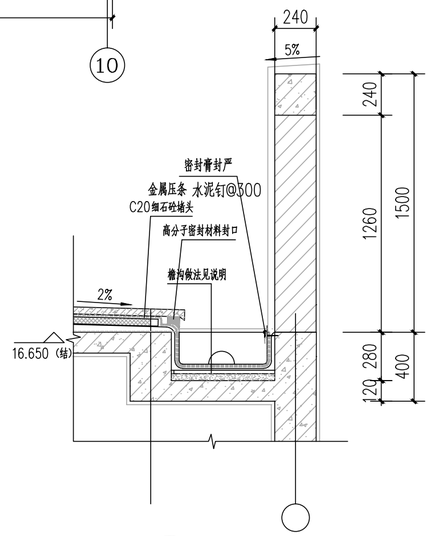


10 檐沟大样 1:25

浙江新大
工程设计有限公司
ZHEJIANG SHINDAI ENGINEERING DESIGN Co.,Ltd.

建筑行业（建筑工程）乙级
风景园林工程设计专项乙级 编号 A233100637
市政行业专业乙级
地址：浙江省杭州市滨江区聚业路25号5F

建设单位

东阳恒迈电子有限公司

合作单位

备 注 栏

| 日期 | 版次 | 版次说明 |
|---|---|---|
| | | |
| | | |
| | | |
| | | |

| | 姓 名 | 签 名 |
|---|---|---|
| 审 定 | 郭 坚 | 郭坚 |
| 审 核 | 郭 坚 | 郭坚 |
| 项目负责人 | 戴怡权 | 戴怡权 |
| 专业负责人 | 林智锋 | 林智锋 |
| 校 对 | 钱奇峰 | 钱奇峰 |
| 设 计 | 柴冰冰 | 柴冰冰 |
| 绘 图 | 柴冰冰 | 柴冰冰 |

| 会签栏 | | |
|---|---|---|
| | 建筑 | 电气 |
| | 结构 | 暖通 |
| | 给排水 | 其它 |

| | |
|---|---|
| 项目名称 | 东阳恒迈电子有限公司年产500吨高性能粘结铁氧体项目 |
| 分项名称 | |
| 设 计 号 | 2023-XD91JZ-023 |
| 图纸名称 | 屋面层平面图 |
| 图 号 | 建施-07 |
| 日期 | 2023.12 |

版幅：A2

| | 实 名 | 签 名 |
|---|---|---|
| 项目负责人 | 戴怡权 | |
| 专业负责人 | 林智锋 | |
| 设 计 人 | 柴冰冰 | |

注册（执业）章

（按规定加盖）

预留章

出图章

未盖出图专用章无效

审图章

竣工章

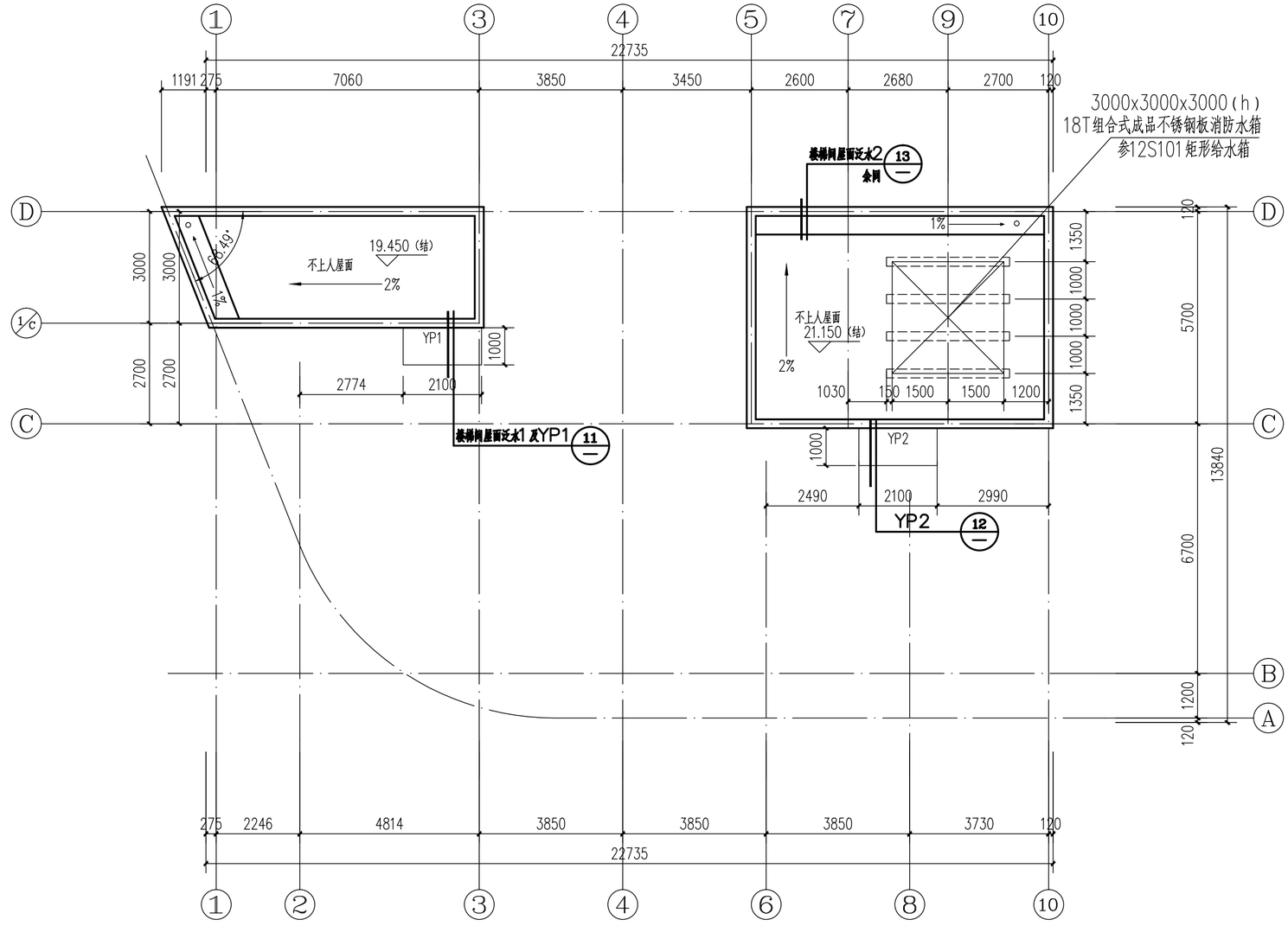


楼梯间屋面平面图 1:100

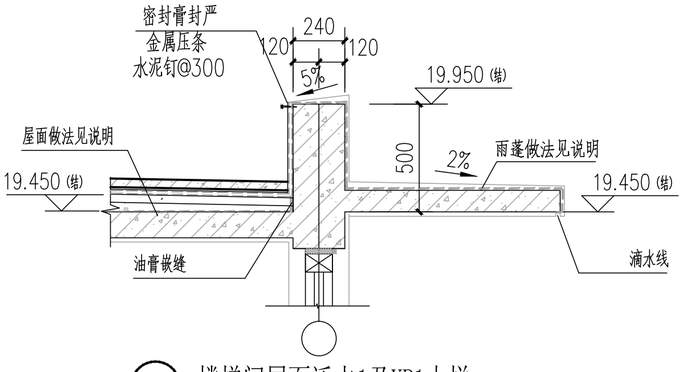


11 楼梯间屋面泛水1及YP1大样 1:25

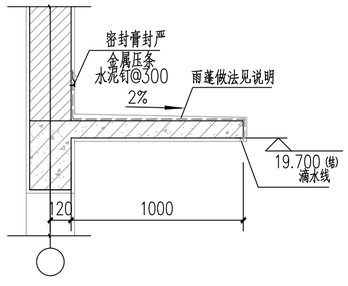


12 YP2大样 1:25

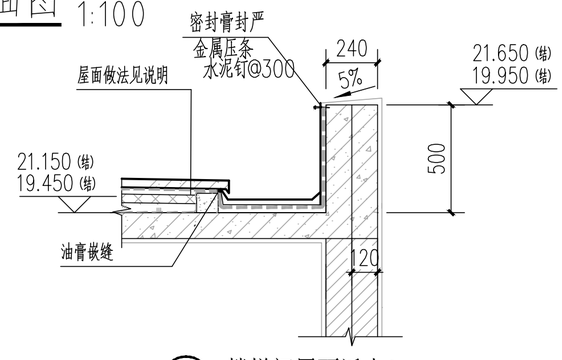


13 楼梯间屋面泛水2 1:25

浙江新大
工程设计有限公司
ZHEJIANG SHINDAI ENGINEERING DESIGN Co.,Ltd.

建筑行业（建筑工程）乙级
风景园林工程设计专项乙级 编号 A233100637
市政行业专业乙级
地址：浙江省杭州市滨江区聚业路25号5F

建设单位

东阳恒迈电子有限公司

合作单位

备 注 栏

| 日期 | 版次 | 版次说明 |
|---|---|---|
| | | |
| | | |
| | | |
| | | |

| | 姓 名 | 签 名 |
|---|---|---|
| 审 定 | 郭 坚 | 郭坚 |
| 审 核 | 郭 坚 | 郭坚 |
| 项目负责人 | 戴怡权 | 戴怡权 |
| 专业负责人 | 林智锋 | 林智锋 |
| 校 对 | 钱奇峰 | 钱奇峰 |
| 设 计 | 柴冰冰 | 柴冰冰 |
| 绘 图 | 柴冰冰 | 柴冰冰 |

| 会签栏 | | |
|---|---|---|
| | 建筑 | 电气 |
| | 结构 | 暖通 |
| | 给排水 | 其它 |

| | |
|---|---|
| 项目名称 | 东阳恒迈电子有限公司年产500吨高性能粘结铁氧体项目 |
| 分项名称 | |
| 设 计 号 | 2023-XD91JZ-023 |
| 图纸名称 | 楼梯间屋面平面图 |
| 图 号 | 建施-08 |
| 日期 | 2023.12 |

版幅：A2

| | 实 名 | 签 名 |
|---|---|---|
| 项目负责人 | 戴怡权 | |
| 专业负责人 | 林智锋 | |
| 设 计 人 | 柴冰冰 | |

注册（执业）章

（按规定加盖）

预留章

出图章

未盖出图专用章无效

审图章

竣工章

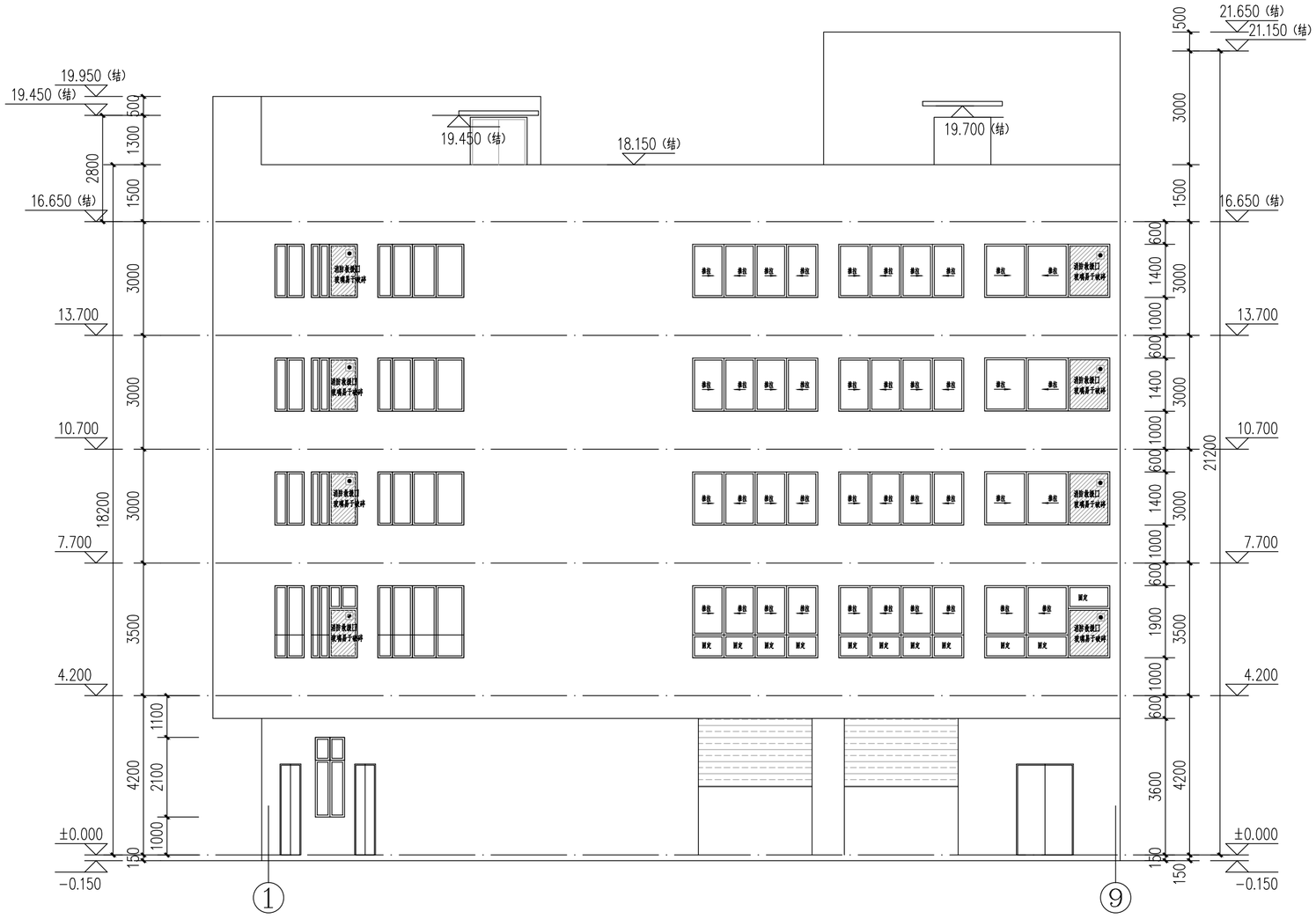


⑦-⑨轴立面图 1:100


浙江新大
工程设计有限公司
ZHEJIANG SHINDAI ENGINEERING DESIGN Co.,Ltd.
建筑行业（建筑工程）乙级
风景园林工程设计专项乙级 编号 A233100637
市政行业专业乙级
地址：浙江省杭州市滨江区聚业路25号5F


建设单位

东阳恒迈电子有限公司

合作单位

备 注 栏

| 日期 | 版次 | 版次说明 |
|---|---|---|
| | | |
| | | |
| | | |
| | | |

| | 姓 名 | 签 名 |
|---|---|---|
| 审 定 | 郭 坚 | 郭坚 |
| 审 核 | 郭 坚 | |
| 项目负责人 | 戴怡权 | 戴怡权 |
| 专业负责人 | 林智锋 | 林智锋 |
| 校 对 | 钱奇峰 | 钱奇峰 |
| 设 计 | 柴冰冰 | 柴冰冰 |
| 绘 图 | 柴冰冰 | |

| 会签栏 | | |
|---|---|---|
| | 建筑 | 电气 |
| | 结构 | 暖通 |
| | 给排水 | 其它 |

| | |
|---|---|
| 项目名称 | 东阳恒迈电子有限公司年产500吨高性能粘结铁氧体项目 |
| 分项名称 | |
| 设 计 号 | 2023-XD91JZ-023 |
| 图纸名称 | 1-9轴立面图 |
| 图 号 | 建施-09 |
| 日期 | 2023.12 |

版幅：A2

| | 实 名 | 签 名 |
|---|---|---|
| 项目负责人 | 戴怡权 | |
| 专业负责人 | 林智锋 | |
| 设 计 人 | 柴冰冰 | |

注册（执业）章

（按规定加盖）

预留章

出图章

未盖出图专用章无效

审图章

竣工章

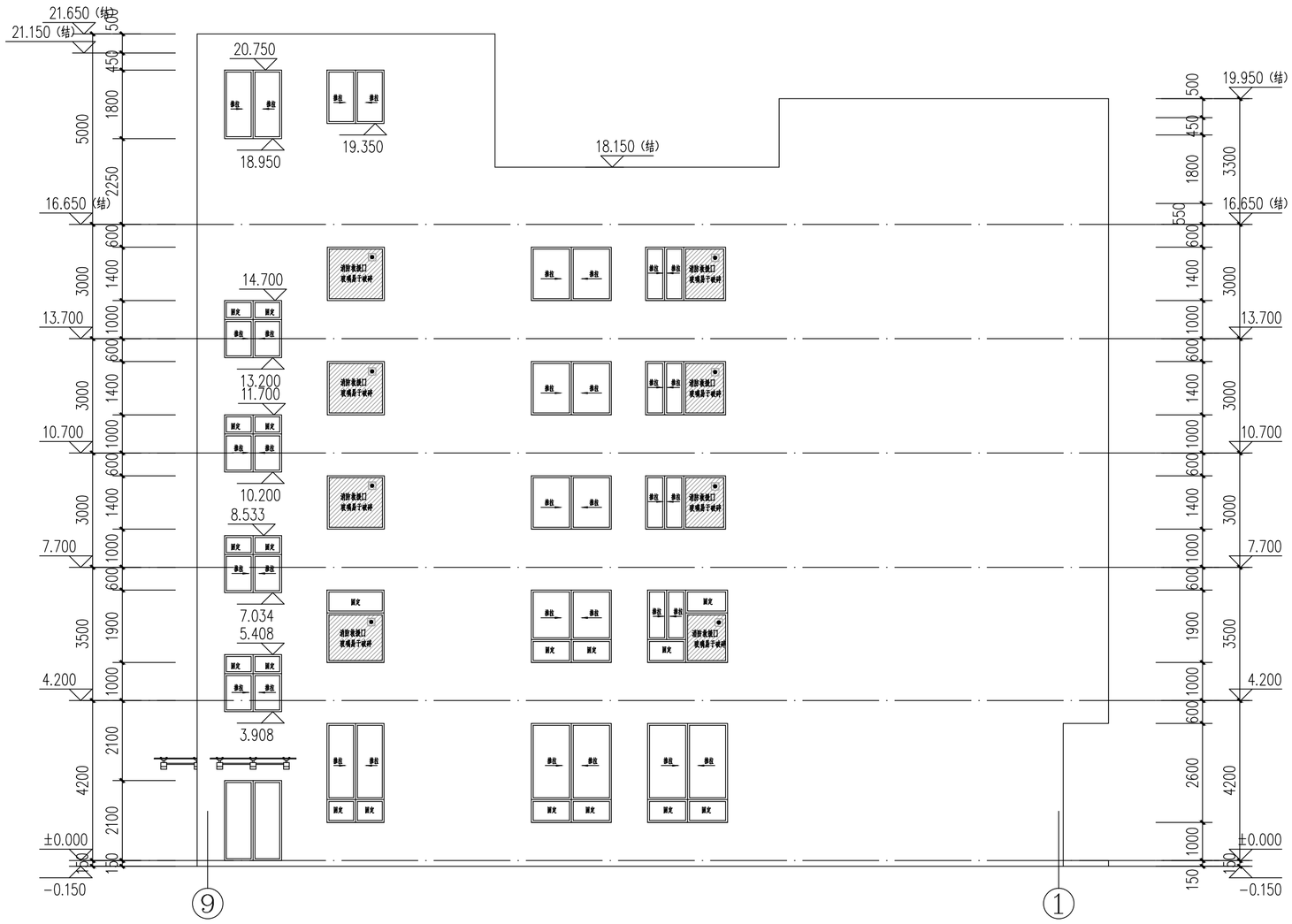


⑨-①轴立面图 1:100

浙江新大
工程设计有限公司
ZHEJIANG SHINDAI ENGINEERING DESIGN Co.,Ltd.

建筑行业（建筑工程）乙级
风景园林工程设计专项乙级 编号 A233100637
市政行业专业乙级
地址：浙江省杭州市滨江区聚业路25号5F

建设单位

东阳恒迈电子有限公司

合作单位

备 注 栏

| 日期 | 版次 | 版次说明 |
|---|---|---|
| | | |

| | 姓 名 | 签 名 |
|---|---|---|
| 审 定 | 郭 坚 | 郭坚 |
| 审 核 | 郭 坚 | 郭坚 |
| 项目负责人 | 戴怡权 | 戴怡权 |
| 专业负责人 | 林智锋 | 林智锋 |
| 校 对 | 钱奇峰 | 钱奇峰 |
| 设 计 | 柴冰冰 | 柴冰冰 |
| 绘 图 | 柴冰冰 | |

| 会签栏 | | |
|---|---|---|
| | 建筑 | 电气 |
| | 结构 | 暖通 |
| | 给排水 | 其它 |

| | |
|---|---|
| 项目名称 | 东阳恒迈电子有限公司年产500吨高性能粘结铁氧体项目 |
| 分项名称 | |
| 设 计 号 | 2023-XD91JZ-023 |
| 图纸名称 | 9-1轴立面图 |
| 图 号 | 建施-10 |
| 日期 | 2023.12 |

版幅：A2

| | 实 名 | 签 名 |
|---|---|---|
| 项目负责人 | 戴怡权 | |
| 专业负责人 | 林智锋 | |
| 设 计 人 | 柴冰冰 | |

注册（执业）章

（按规定加盖）

预留章

出图章

未盖出图专用章无效

审图章

竣工章

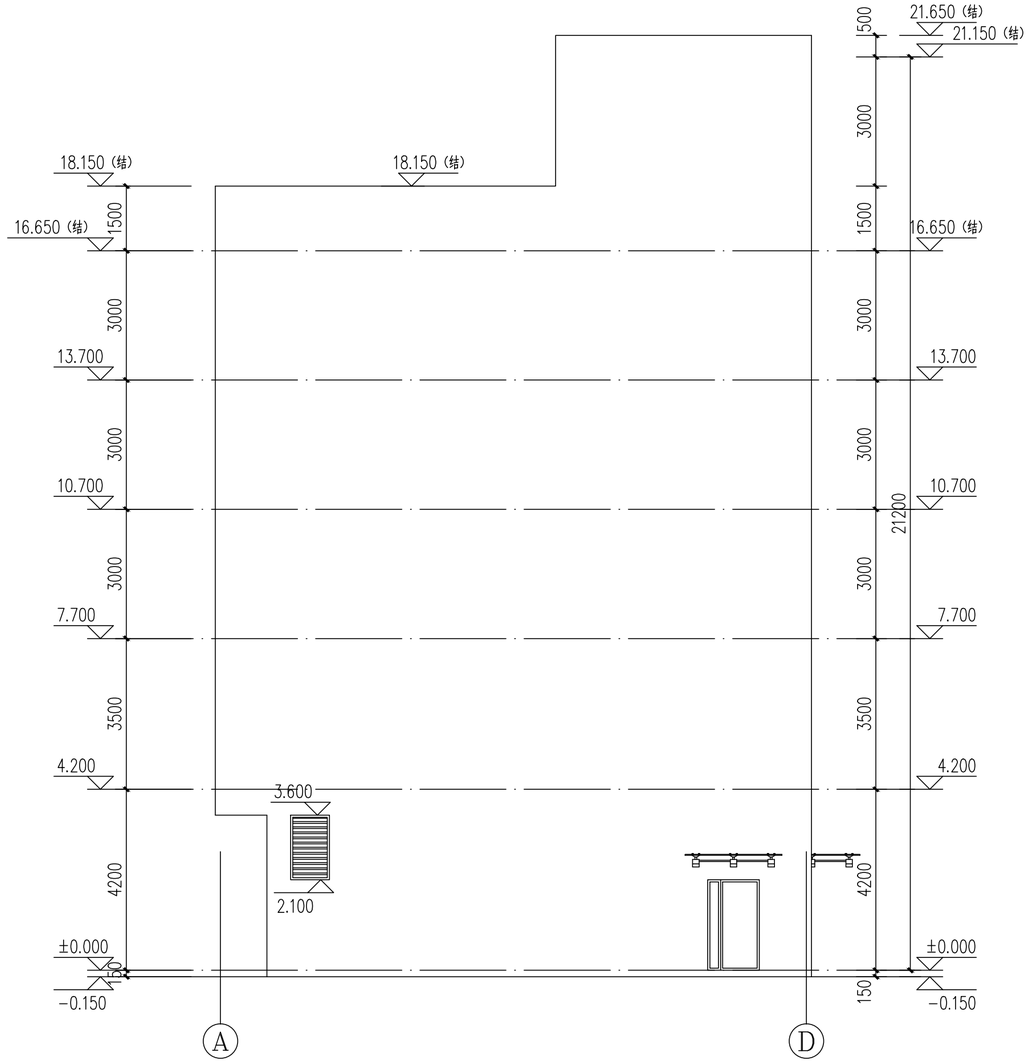


Ⓐ-Ⓓ轴立面图 1:100

浙江新大
工程设计有限公司
ZHEJIANG SHINDAI ENGINEERING DESIGN Co.,Ltd.

建筑行业（建筑工程）乙级
风景园林工程设计专项乙级 编号 A233100637
市政行业专业乙级
地址：浙江省杭州市滨江区聚业路25号5F

建设单位

东阳恒迈电子有限公司

合作单位

备 注 栏

| 日期 | 版次 | 版次说明 |
|---|---|---|
| | | |
| | | |
| | | |
| | | |

| | 姓 名 | 签 名 |
|---|---|---|
| 审 定 | 郭 坚 | 郭坚 |
| 审 核 | 郭 坚 | |
| 项目负责人 | 戴怡权 | 戴怡权 |
| 专业负责人 | 林智锋 | 林智锋 |
| 校 对 | 钱奇峰 | 钱奇峰 |
| 设 计 | 柴冰冰 | 柴冰冰 |
| 绘 图 | 柴冰冰 | |

| 会签栏 | | |
|---|---|---|
| | 建筑 | 电气 |
| | 结构 | 暖通 |
| | 给排水 | 其它 |

| | | | |
|---|---|---|---|
| 项目名称 | 东阳恒迈电子有限公司年产500吨高性能粘结铁氧体项目 | | |
| 分项名称 | | | |
| 设 计 号 | 2023-XD91JZ-023 | | |
| 图纸名称 | A-D轴立面图 | | |
| 图 号 | 建施-11 | 日期 | 2023.12 |

版幅：A2

| | 实 名 | 签 名 |
|---|---|---|
| 项目负责人 | 戴怡权 | |
| 专业负责人 | 林智锋 | |
| 设 计 人 | 柴冰冰 | |

注册（执业）章

（按规定加盖）

预留章

出图章

未盖出图专用章无效

审图章

竣工章

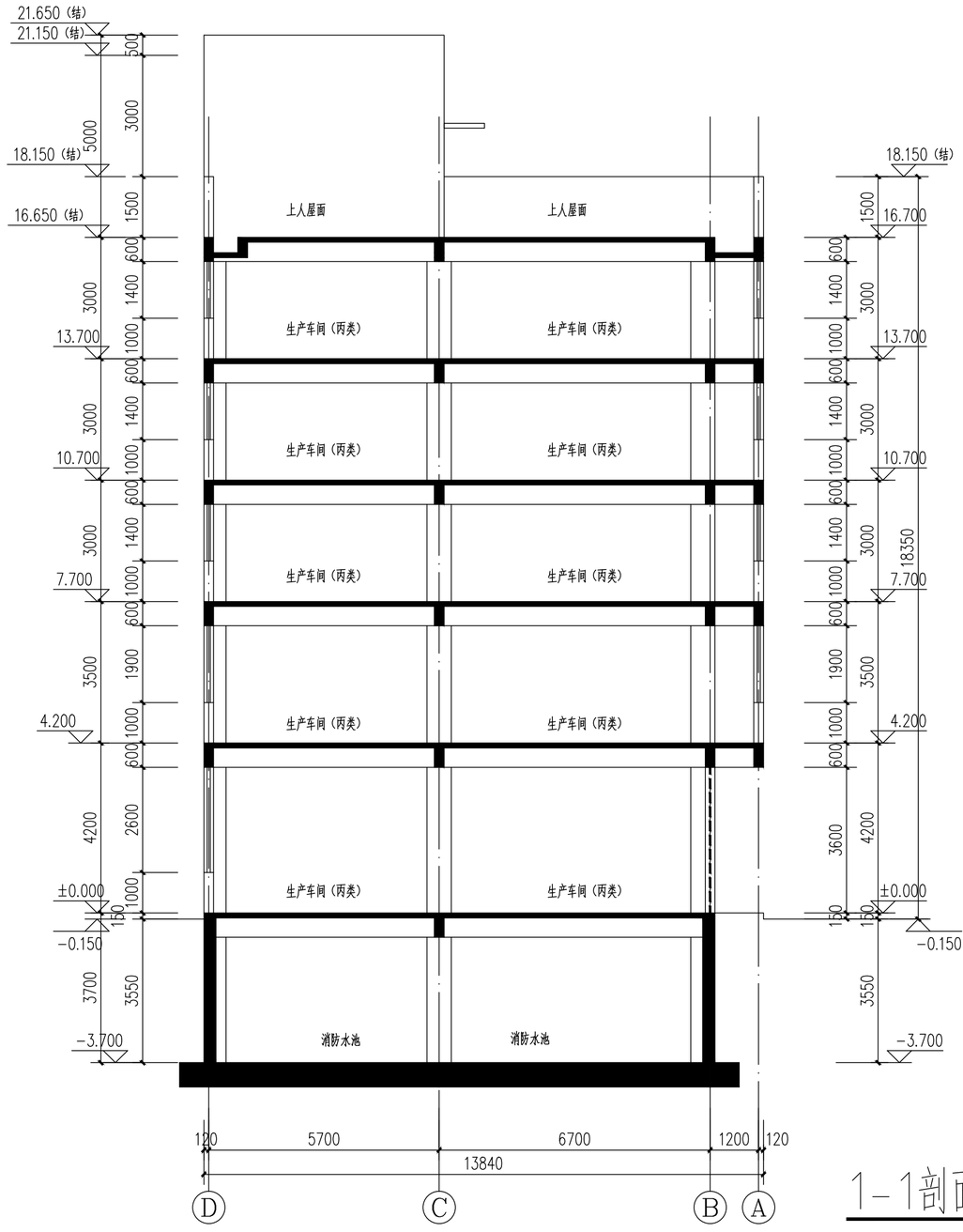


1-1剖面图 1:100

浙江新大
工程设计有限公司
ZHEJIANG SHINDAI ENGINEERING DESIGN Co.,Ltd.

建筑行业（建筑工程）乙级
风景园林工程设计专项乙级 编号 A233100637
市政行业专业乙级
地址：浙江省杭州市滨江区聚业路25号5F

建设单位

东阳恒迈电子有限公司

合作单位

备 注 栏

| 日期 | 版次 | 版次说明 |
|---|---|---|
| | | |
| | | |
| | | |
| | | |

| | 姓 名 | 签 名 |
|---|---|---|
| 审 定 | 郭 坚 | 郭坚 |
| 审 核 | 郭 坚 | 郭坚 |
| 项目负责人 | 戴怡权 | 戴怡权 |
| 专业负责人 | 林智锋 | 林智锋 |
| 校 对 | 钱奇峰 | 钱奇峰 |
| 设 计 | 柴冰冰 | 柴冰冰 |
| 绘 图 | 柴冰冰 | |

| 会签栏 | | |
|---|---|---|
| | 建筑 | 电气 |
| | 结构 | 暖通 |
| | 给排水 | 其它 |

| | |
|---|---|
| 项目名称 | 东阳恒迈电子有限公司年产500吨高性能粘结铁氧体项目 |
| 分项名称 | |
| 设 计 号 | 2023-XD91JZ-023 |
| 图纸名称 | 1-1剖面图 |
| 图 号 | 建施-12 |
| 日期 | 2023.12 |

版幅：A2

| | 实 名 | 签 名 |
|---|---|---|
| 项目负责人 | 戴怡权 | |
| 专业负责人 | 林智锋 | |
| 设 计 人 | 柴冰冰 | |

注册（执业）章

（按规定加盖）

预留章

出图章

未盖出图专用章无效

审图章

竣工章

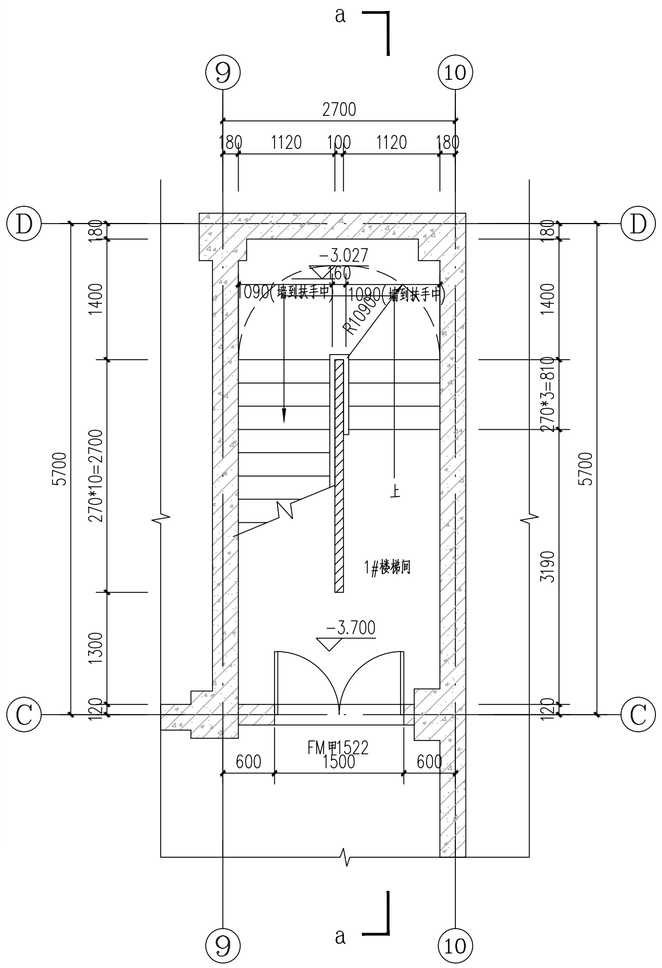


地下室层1#楼梯间平面图 1:50

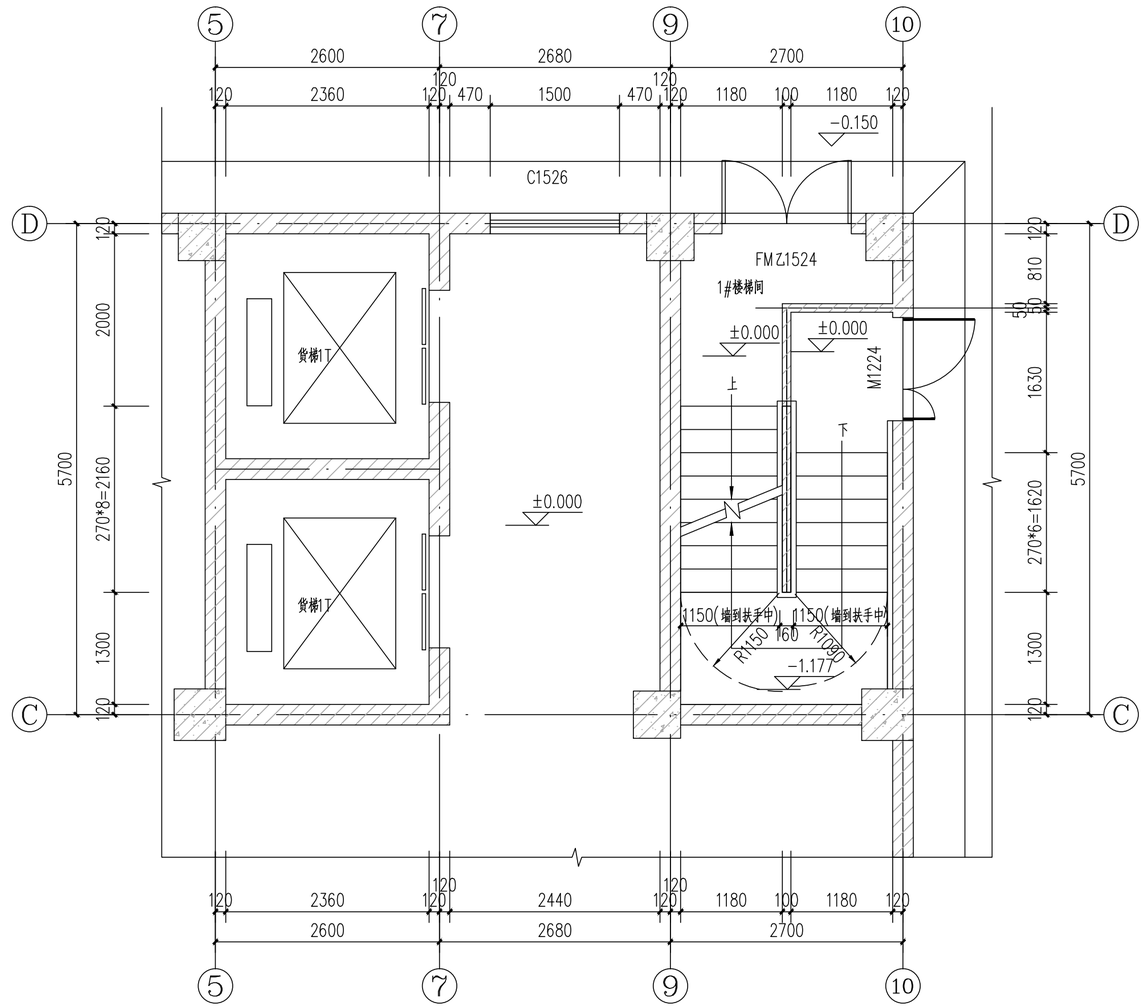


一层1#楼梯间平面图 1:50

浙江新大
工程设计有限公司
ZHEJIANG SHINDAI ENGINEERING DESIGN Co.,Ltd.

建筑行业（建筑工程）乙级
风景园林工程设计专项乙级 编号 A233100637
市政行业专业乙级
地址：浙江省杭州市滨江区聚业路25号5F

建设单位

东阳恒迈电子有限公司

合作单位

备 注 栏

| 日期 | 版次 | 版次说明 |
|---|---|---|
| | | |
| | | |
| | | |
| | | |

| | 姓 名 | 签 名 |
|---|---|---|
| 审 定 | 郭 坚 | 郭坚 |
| 审 核 | 郭 坚 | |
| 项目负责人 | 戴怡权 | 戴怡权 |
| 专业负责人 | 林智锋 | 林智锋 |
| 校 对 | 钱奇峰 | 钱奇峰 |
| 设 计 | 柴冰冰 | 柴冰冰 |
| 绘 图 | 柴冰冰 | |

| 会签栏 | | |
|---|---|---|
| | 建筑 | 电气 |
| | 结构 | 暖通 |
| | 给排水 | 其它 |

| | | | |
|---|---|---|---|
| 项目名称 | 东阳恒迈电子有限公司年产500吨高性能粘结铁氧体项目 | | |
| 分项名称 | | | |
| 设 计 号 | 2023-XD91JZ-023 | | |
| 图纸名称 | 1#楼梯地下-一层平面图 | | |
| 图 号 | 建施-13 | 日期 | 2023.12 |

版幅：A2

| | 实 名 | 签 名 |
|---|---|---|
| 项目负责人 | 戴怡权 | |
| 专业负责人 | 林智锋 | |
| 设 计 人 | 柴冰冰 | |

注册（执业）章

（按规定加盖）

预留章

出图章

未盖出图专用章无效

审图章

竣工章

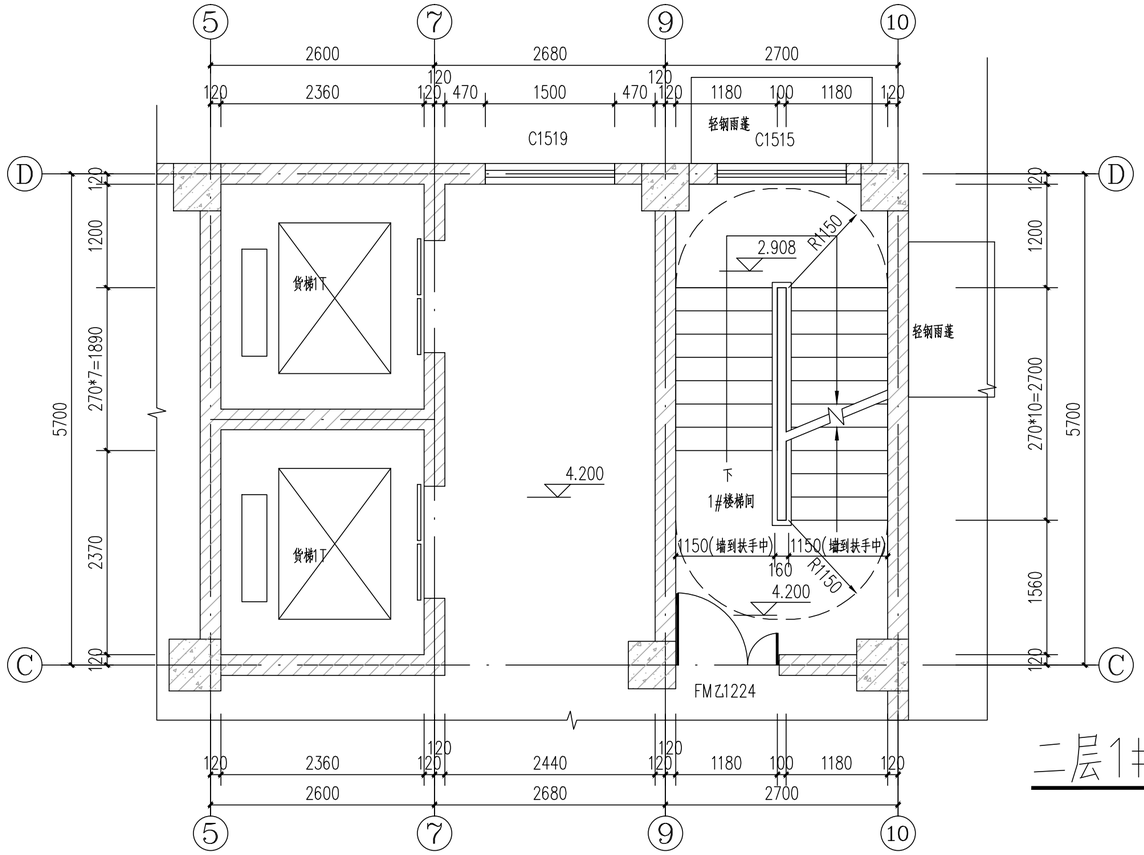


二层1#楼梯间平面图 1:50

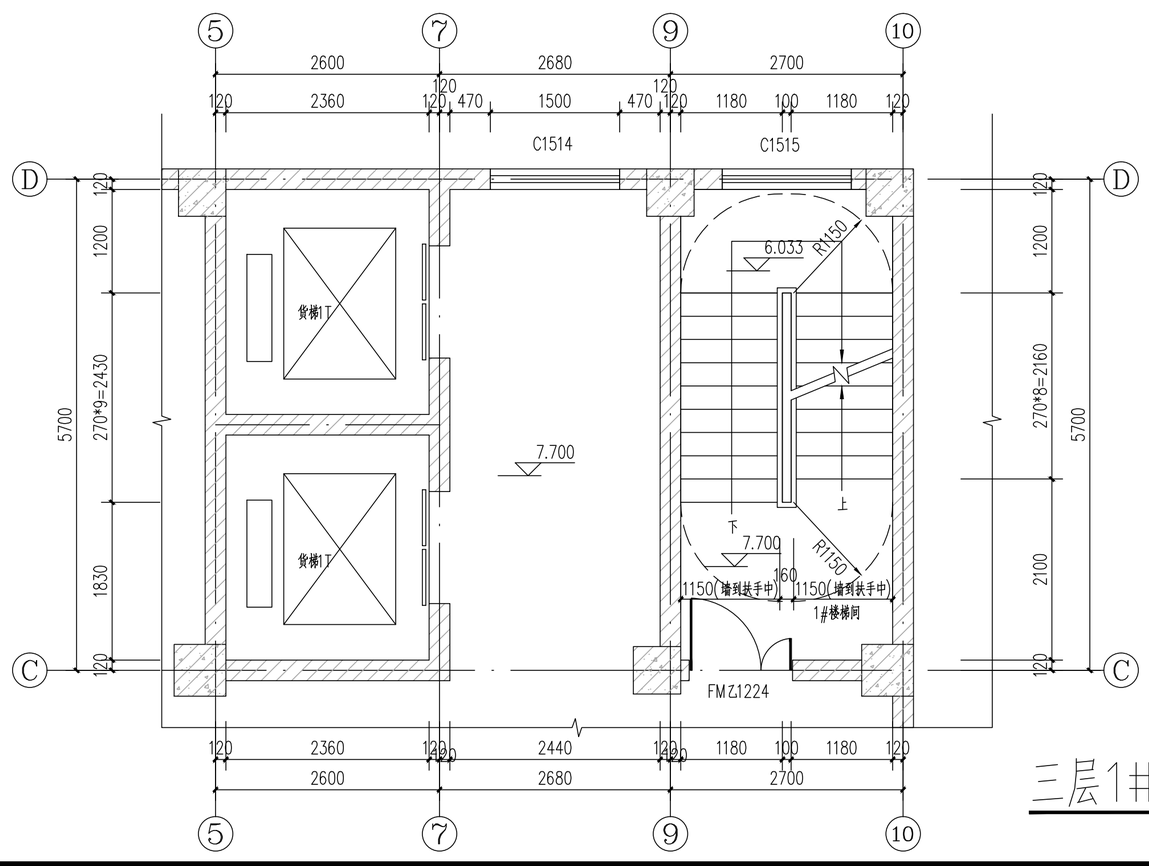


三层1#楼梯间平面图 1:50

浙江新大
工程设计有限公司
ZHEJIANG SHINDAI ENGINEERING DESIGN Co.,Ltd.

建筑行业（建筑工程）乙级
风景园林工程设计专项乙级 编号 A233100637
市政行业专业乙级
地址：浙江省杭州市滨江区聚业路25号5F

建设单位

东阳恒迈电子有限公司

合作单位

备 注 栏

| 日期 | 版次 | 版次说明 |
|---|---|---|
| | | |
| | | |
| | | |
| | | |

| | 姓 名 | 签 名 |
|---|---|---|
| 审 定 | 郭 坚 | 郭坚 |
| 审 核 | 郭 坚 | |
| 项目负责人 | 戴怡权 | 戴怡权 |
| 专业负责人 | 林智锋 | 林智锋 |
| 校 对 | 钱奇峰 | 钱奇峰 |
| 设 计 | 柴冰冰 | 柴冰冰 |
| 绘 图 | 柴冰冰 | |

| 会签栏 | | |
|---|---|---|
| | 建筑 | 电气 |
| | 结构 | 暖通 |
| | 给排水 | 其它 |

| | |
|---|---|
| 项目名称 | 东阳恒迈电子有限公司年产500吨高性能粘结铁氧体项目 |
| 分项名称 | |
| 设 计 号 | 2023-XD91JZ-023 |
| 图纸名称 | 1#楼梯二-三层平面图 |
| 图 号 | 建施-14 |
| 日期 | 2023.12 |

版幅：A2

| | 实 名 | 签 名 |
|---|---|---|
| 项目负责人 | 戴怡权 | |
| 专业负责人 | 林智锋 | |
| 设 计 人 | 柴冰冰 | |

注册（执业）章

（按规定加盖）

预留章

出图章

未盖出图专用章无效

审图章

竣工章

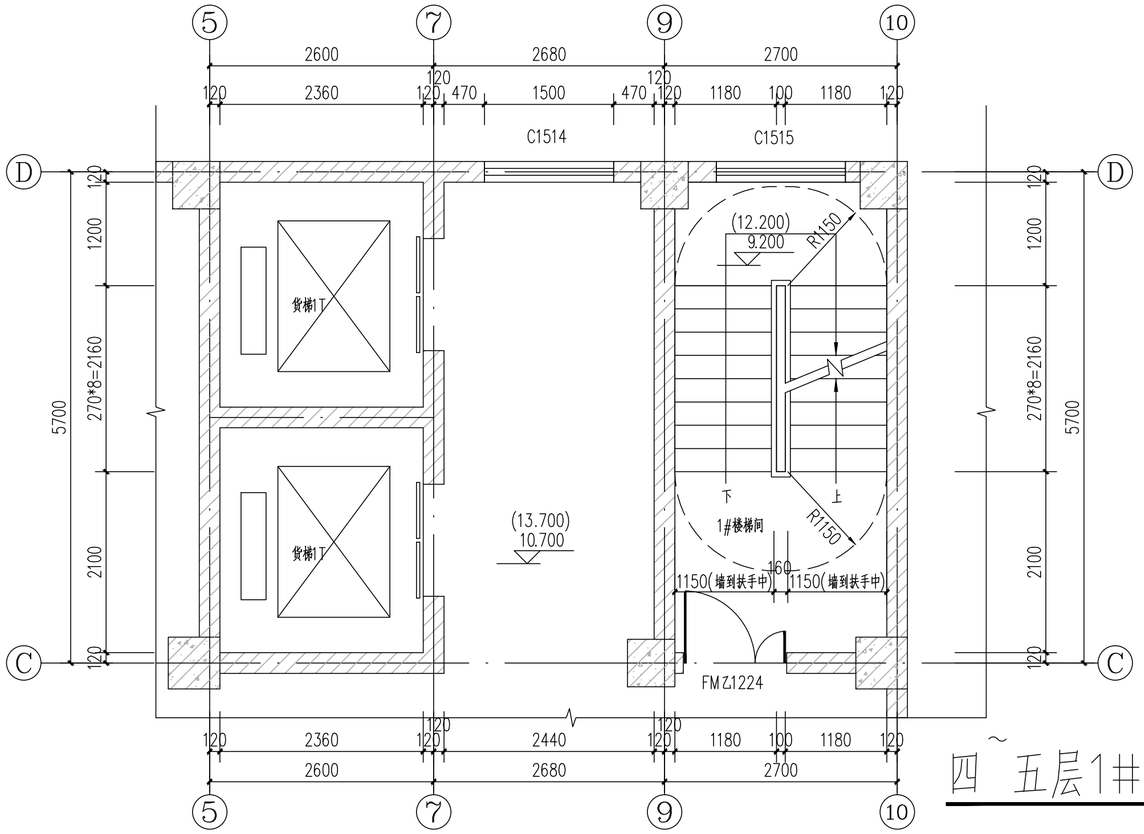


四～五层1#楼梯间平面图 1:50

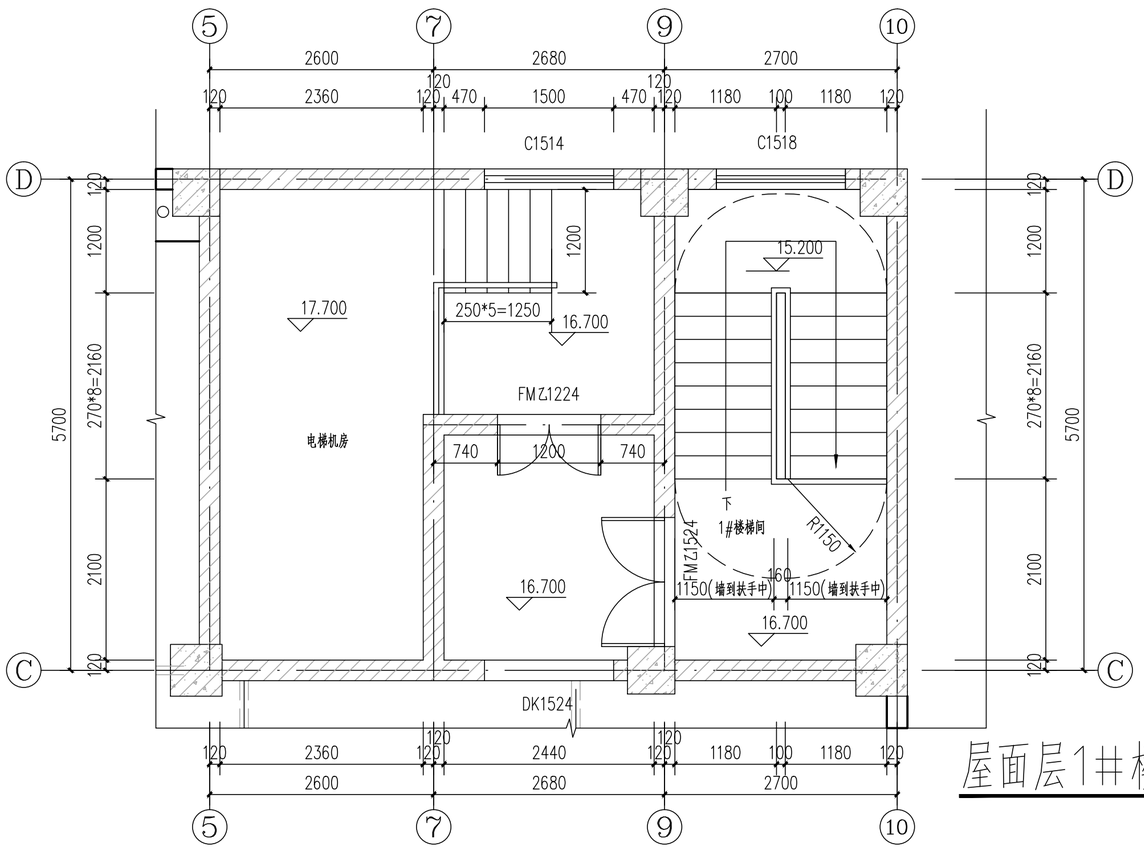


屋面层1#楼梯间平面图 1:50

浙江新大
工程设计有限公司
ZHEJIANG SHINDAI ENGINEERING DESIGN Co.,Ltd.

建筑行业（建筑工程）乙级
风景园林工程设计专项乙级 编号 A233100637
市政行业专业乙级
地址：浙江省杭州市滨江区聚业路25号5F

建设单位

东阳恒迈电子有限公司

合作单位

备 注 栏

| 日期 | 版次 | 版次说明 |
|---|---|---|
| | | |
| | | |
| | | |
| | | |

| | 姓 名 | 签 名 |
|---|---|---|
| 审 定 | 郭 坚 | 郭坚 |
| 审 核 | 郭 坚 | 郭坚 |
| 项目负责人 | 戴怡权 | 戴怡权 |
| 专业负责人 | 林智锋 | 林智锋 |
| 校 对 | 钱奇峰 | 钱奇峰 |
| 设 计 | 柴冰冰 | 柴冰冰 |
| 绘 图 | 柴冰冰 | 柴冰冰 |

| 会签栏 | | |
|---|---|---|
| | 建筑 | 电气 |
| | 结构 | 暖通 |
| | 给排水 | 其它 |

| | |
|---|---|
| 项目名称 | 东阳恒迈电子有限公司年产500吨高性能粘结铁氧体项目 |
| 分项名称 | |
| 设 计 号 | 2023-XD91JZ-023 |
| 图纸名称 | 1#楼梯四-屋面层平面图 |
| 图 号 | 建施-15 |
| 日期 | 2023.12 |

版幅：A2

| | 实 名 | 签 名 |
|---|---|---|
| 项目负责人 | 戴怡权 | |
| 专业负责人 | 林智锋 | |
| 设 计 人 | 柴冰冰 | |

注册（执业）章

（按规定加盖）

预留章

出图章

未盖出图专用章无效

审图章

竣工章

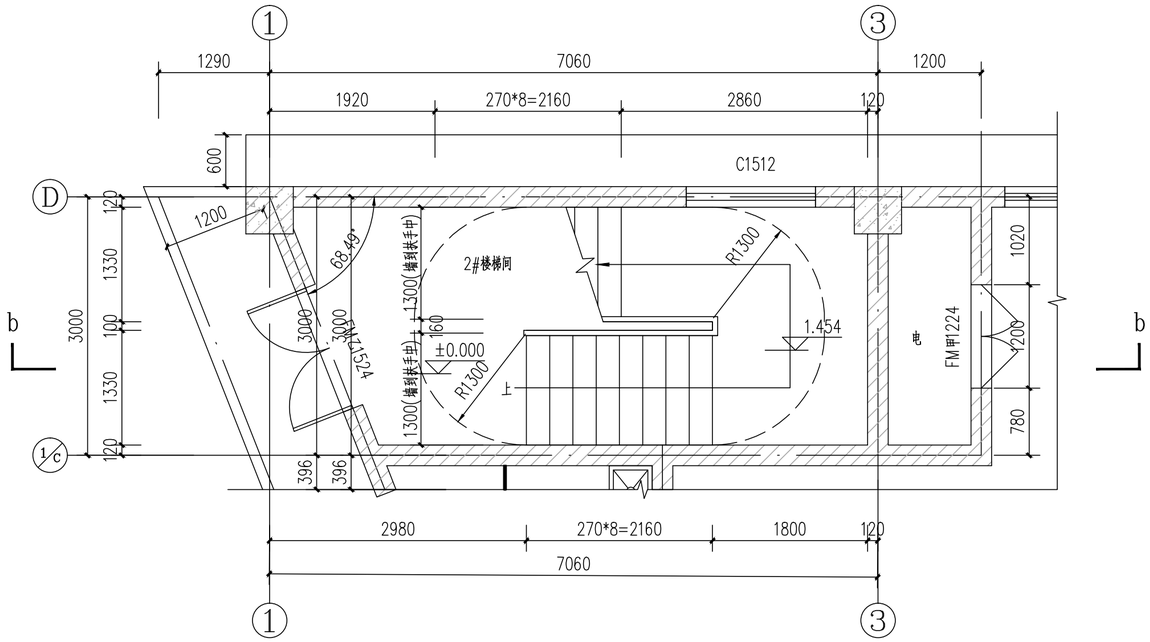


一层2#楼梯间平面图 1:50

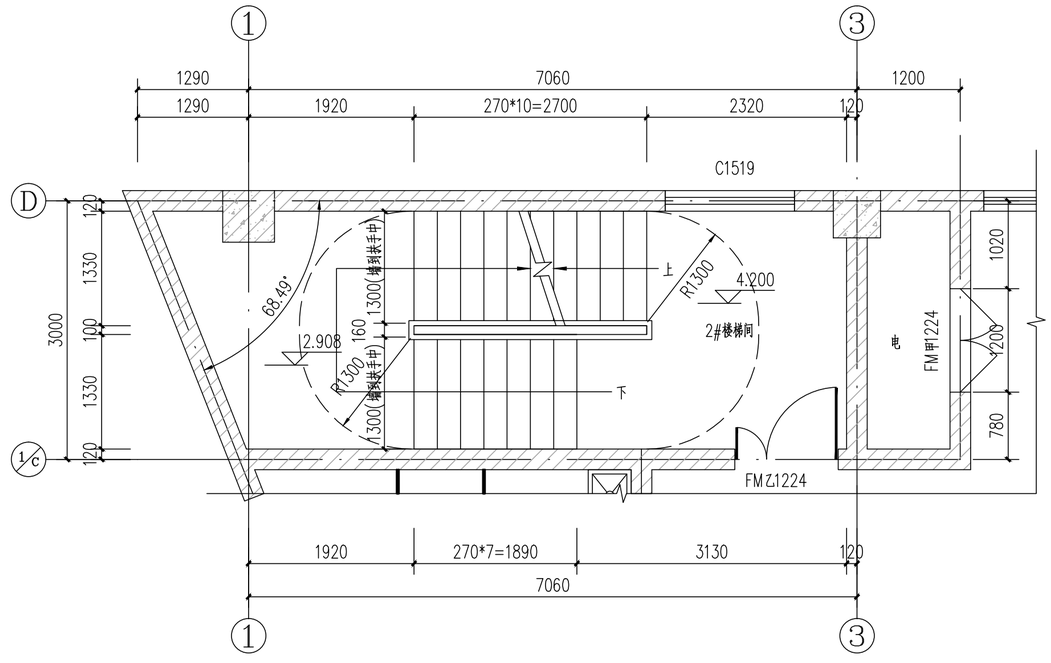


二层2#楼梯间平面图 1:50

浙江新大
工程设计有限公司
ZHEJIANG SHINDAI ENGINEERING DESIGN Co.,Ltd.

建筑行业（建筑工程）乙级
风景园林工程设计专项乙级 编号 A233100637
市政行业专业乙级
地址：浙江省杭州市滨江区聚业路25号5F

建设单位

东阳恒迈电子有限公司

合作单位

备 注 栏

| 日期 | 版次 | 版次说明 |
|---|---|---|
| | | |
| | | |
| | | |
| | | |

| | 姓 名 | 签 名 |
|---|---|---|
| 审 定 | 郭 坚 | 郭坚 |
| 审 核 | 郭 坚 | |
| 项目负责人 | 戴怡权 | 戴怡权 |
| 专业负责人 | 林智锋 | 林智锋 |
| 校 对 | 钱奇峰 | 钱奇峰 |
| 设 计 | 柴冰冰 | 柴冰冰 |
| 绘 图 | 柴冰冰 | |

| 会签栏 | | |
|---|---|---|
| | 建筑 | 电气 |
| | 结构 | 暖通 |
| | 给排水 | 其它 |

| | |
|---|---|
| 项目名称 | 东阳恒迈电子有限公司年产500吨高性能粘结铁氧体项目 |
| 分项名称 | |
| 设 计 号 | 2023-XD91JZ-023 |
| 图纸名称 | 2#楼梯一-二层平面图 |
| 图 号 | 建施-16 |
| 日期 | 2023.12 |

版幅：A2

| | 实 名 | 签 名 |
|---|---|---|
| 项目负责人 | 戴怡权 | |
| 专业负责人 | 林智锋 | |
| 设 计 人 | 柴冰冰 | |

注册（执业）章

（按规定加盖）

预留章

出图章

未盖出图专用章无效

审图章

竣工章

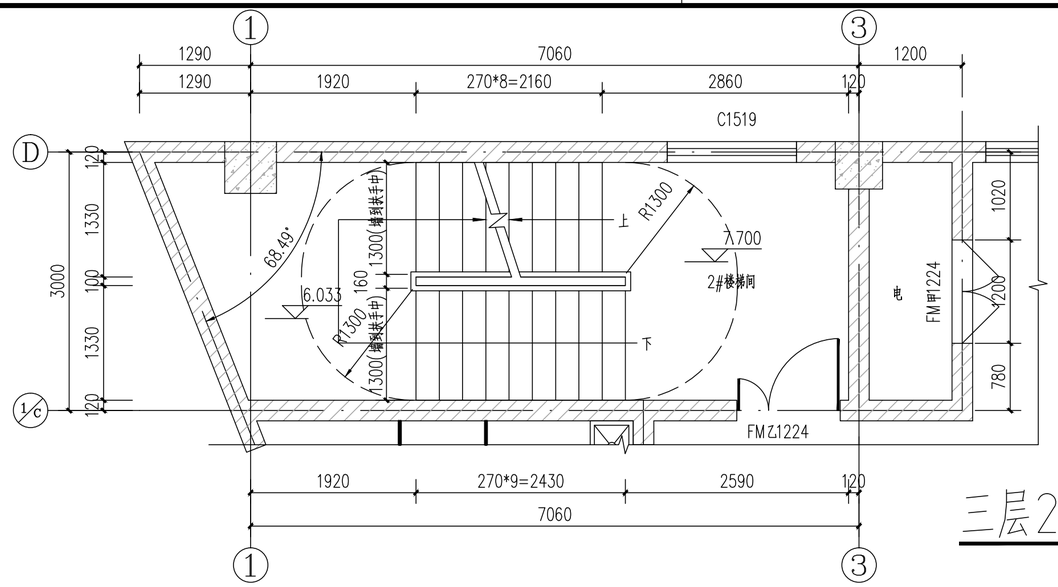


三层2#楼梯间平面图 1:50

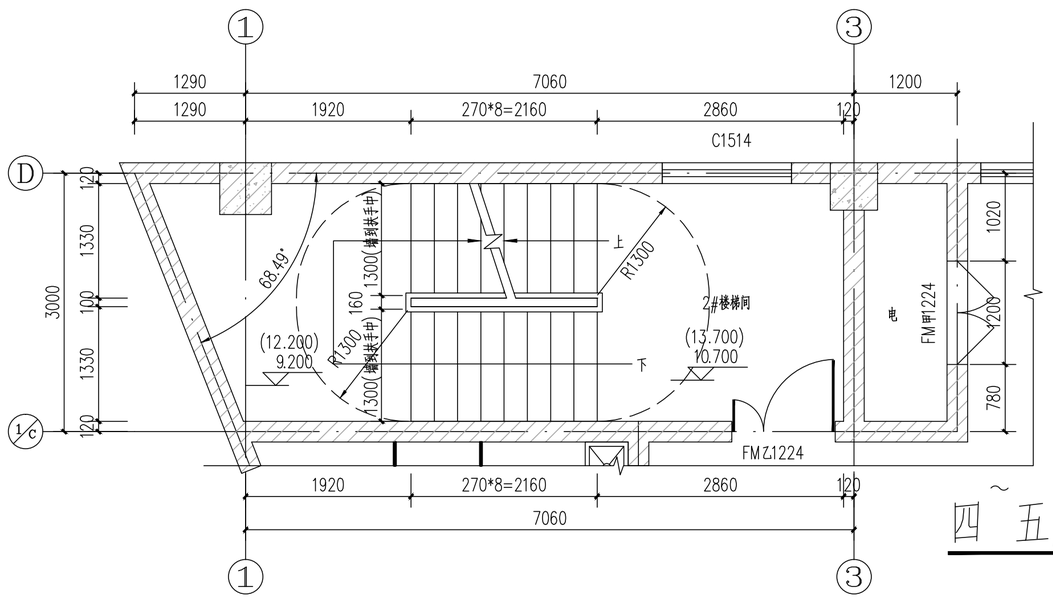


四~五层2#楼梯间平面图 1:50

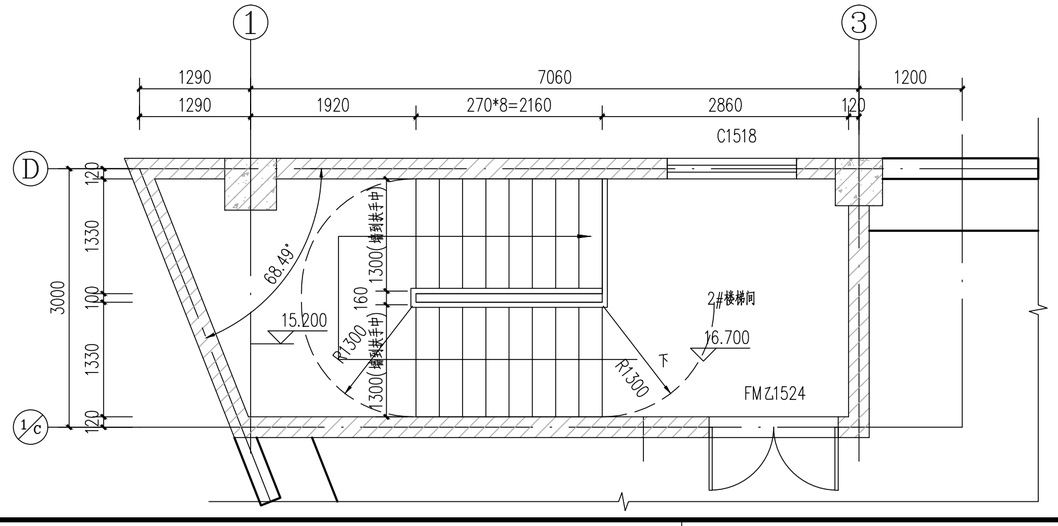


屋面层2#楼梯间平面图 1:50

浙江新大
工程设计有限公司
ZHEJIANG SHINDAI ENGINEERING DESIGN Co.,Ltd.

建筑行业（建筑工程）乙级
风景园林工程设计专项乙级 编号 A233100637
市政行业专业乙级
地址：浙江省杭州市滨江区聚业路25号5F

建设单位

东阳恒迈电子有限公司

合作单位

备 注 栏

| 日期 | 版次 | 版次说明 |
|---|---|---|
| | | |
| | | |
| | | |
| | | |

| | 姓 名 | 签 名 |
|---|---|---|
| 审 定 | 郭 坚 | 郭坚 |
| 审 核 | 郭 坚 | |
| 项目负责人 | 戴怡权 | 戴怡权 |
| 专业负责人 | 林智锋 | 林智锋 |
| 校 对 | 钱奇峰 | 钱奇峰 |
| 设 计 | 柴冰冰 | 柴冰冰 |
| 绘 图 | 柴冰冰 | |

| 会签栏 | | |
|---|---|---|
| | 建筑 | 电气 |
| | 结构 | 暖通 |
| | 给排水 | 其它 |

| | |
|---|---|
| 项目名称 | 东阳恒迈电子有限公司年产500吨高性能粘结铁氧体项目 |
| 分项名称 | |
| 设 计 号 | 2023-XD91JZ-023 |
| 图纸名称 | 2#楼梯三-屋面层平面图 |
| 图 号 | 建施-17 |
| 日期 | 2023.12 |

版幅：A2

| | 实　名 | 签　名 |
|---|---|---|
| 项目负责人 | 戴怡权 | |
| 专业负责人 | 林智锋 | |
| 设 计 人 | 柴冰冰 | |

注册（执业）章

（按规定加盖）

预留章

出图章

未盖出图专用章无效

审图章

竣工章

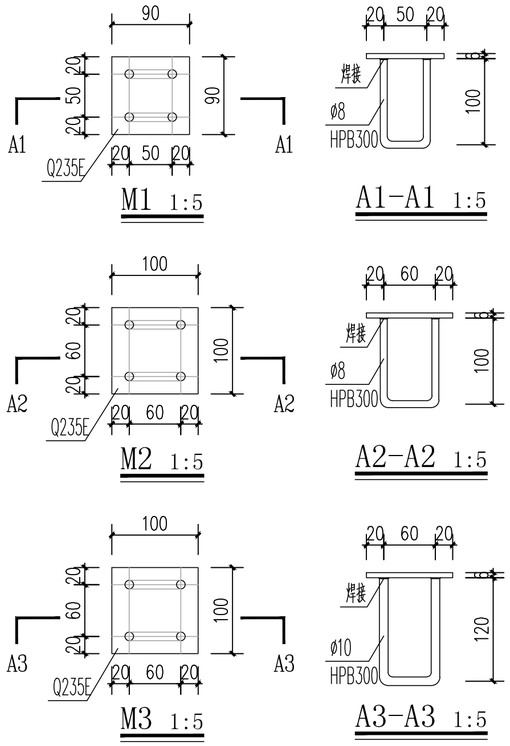


注:1、材料：锚板采用Q235E;锚筋采用HPB300。
2、焊接：锚板与锚筋应采用T型焊，宜采用压力埋弧焊；当采用手工焊时，焊条为E43型，焊高为6。
3、预埋件下面的混凝土必须浇捣密实。

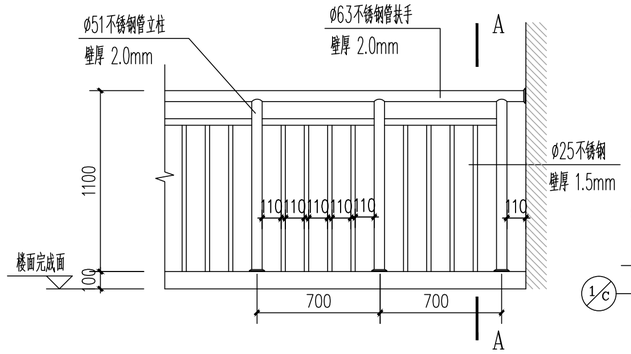


楼梯水平栏杆 1:25

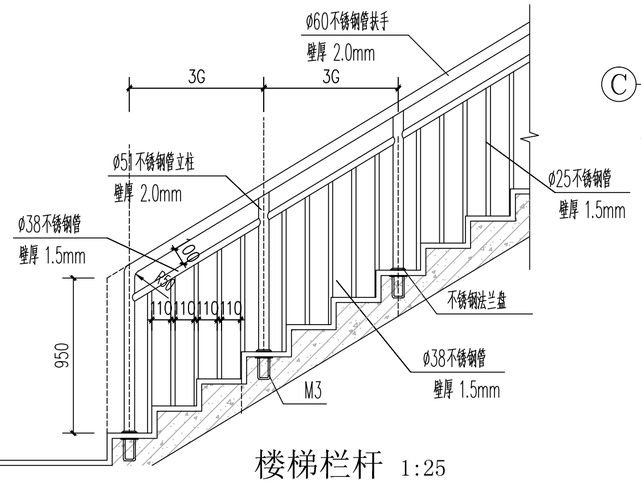


楼梯栏杆 1:25

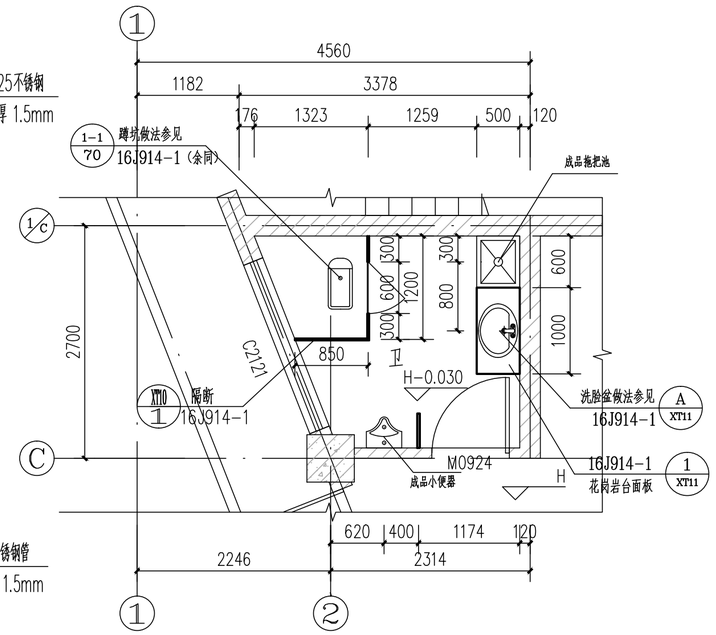


一层卫生间大样 1:50

地面找坡，坡向地漏，地漏详见水施

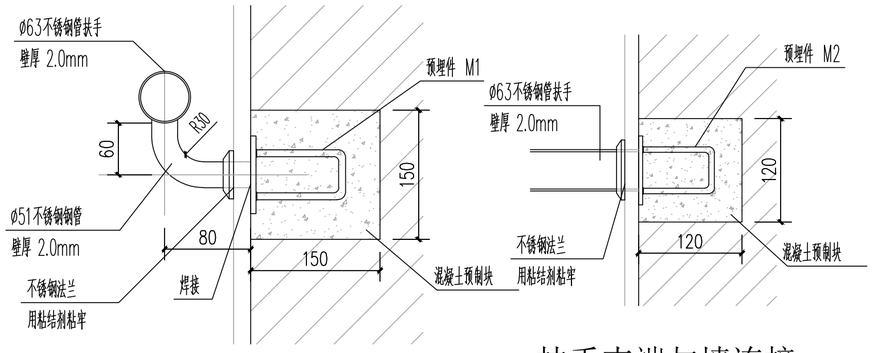


楼梯靠墙扶手 1:5

扶手末端与墙连接 1:5

注：靠墙扶手支撑杆件以3个踏步为间距，可现场酌情调节。
扶手距踏步面净高900mm。

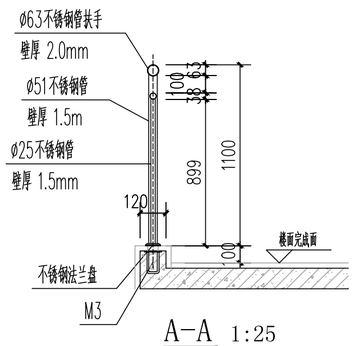


A-A 1:25

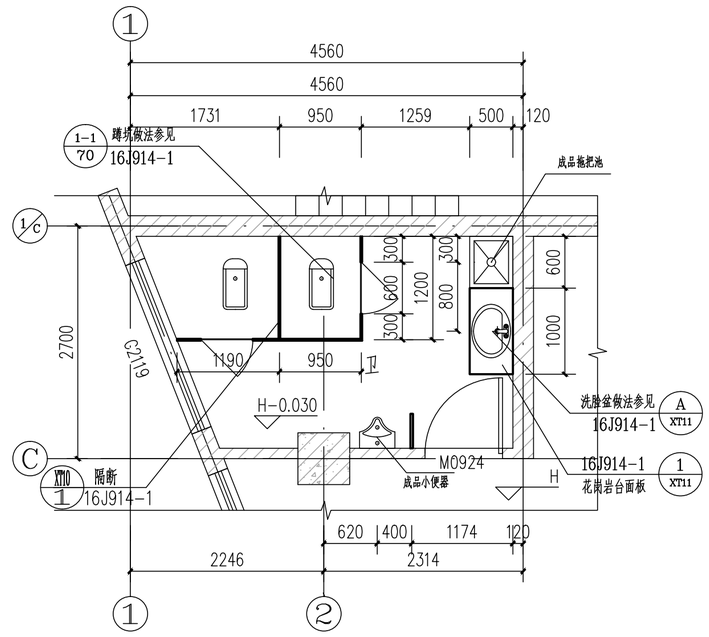


二~五层卫生间大样 1:50

地面找坡，坡向地漏，地漏详见水施

浙江新大
工程设计有限公司
ZHEJIANG SHINDAI ENGINEERING DESIGN Co.,Ltd.

建筑行业（建筑工程）乙级
风景园林工程设计专项乙级　编号 A233100637
市政行业专业乙级
地址：浙江省杭州市滨江区聚业路25号5F

建设单位

东阳恒迈电子有限公司

合作单位

备 注 栏

| 日期 | 版次 | 版次说明 |
|---|---|---|
| | | |

| | 姓 名 | 签 名 |
|---|---|---|
| 审 定 | 郭 坚 | 郭坚 |
| 审 核 | 郭 坚 | 郭坚 |
| 项目负责人 | 戴怡权 | 戴怡权 |
| 专业负责人 | 林智锋 | 林智锋 |
| 校 对 | 钱奇峰 | 钱奇峰 |
| 设 计 | 柴冰冰 | 柴冰冰 |
| 绘 图 | 柴冰冰 | 柴冰冰 |

| 会签栏 | | |
|---|---|---|
| | 建筑 | 电气 |
| | 结构 | 暖通 |
| | 给排水 | 其它 |

| | |
|---|---|
| 项目名称 | 东阳恒迈电子有限公司年产500吨高性能粘结铁氧体项目 |
| 分项名称 | |
| 设 计 号 | 2023-XD91JZ-023 |
| 图纸名称 | 楼梯栏杆大样<br>卫生间大样 |
| 图 号 | 建施-18　　日期 2023.12 |

版幅：A2

| | 实名 | 签名 |
|---|---|---|
| 项目负责人 | 戴怡权 | |
| 专业负责人 | 林智锋 | |
| 设计人 | 柴冰冰 | |

注册（执业）章

（按规定加盖）

预留章

出图章

未盖出图专用章无效

审图章

竣工章

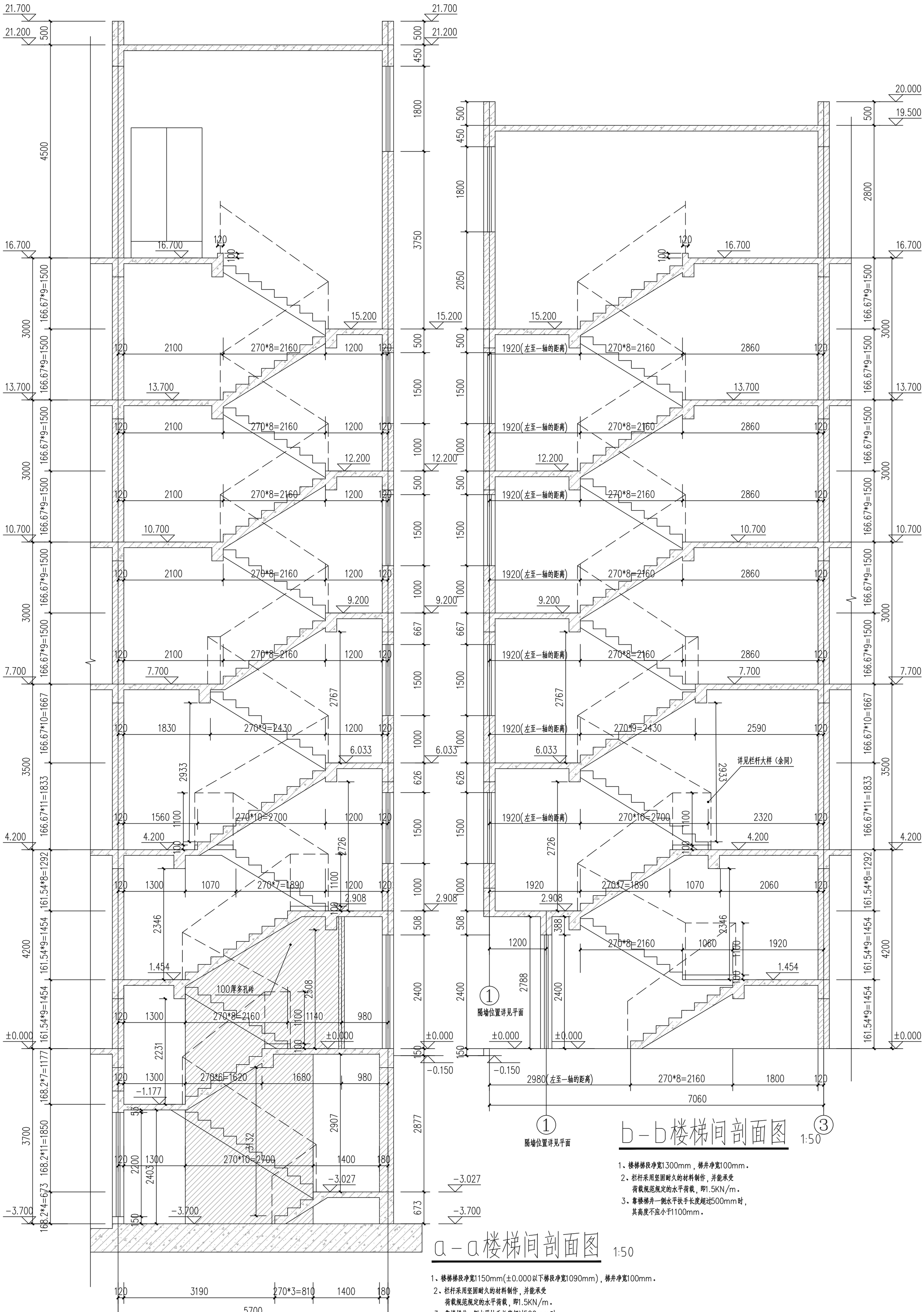


## a－a楼梯间剖面图 1:50

1、楼梯梯段净宽1150mm(±0.000以下梯段净宽1090mm)，梯井净宽100mm。
2、栏杆采用坚固耐久的材料制作，并能承受荷载规范规定的水平荷载，即1.5KN/m。
3、靠楼梯井一侧水平扶手长度超过500mm时，其高度不应小于1100mm。

## b－b楼梯间剖面图 1:50

1、楼梯梯段净宽1300mm，梯井净宽100mm。
2、栏杆采用坚固耐久的材料制作，并能承受荷载规范规定的水平荷载，即1.5KN/m。
3、靠楼梯井一侧水平扶手长度超过500mm时，其高度不应小于1100mm。

| 日期 | 版次 | 版次说明 |
|---|---|---|
| | | |

备注栏

合作单位

建设单位

浙江新大工程设计有限公司
ZHEJIANG SHINDAI ENGINEERING DESIGN Co.,Ltd.
建筑行业（建筑工程）乙级
风景园林工程设计专项乙级　编号 A233100637
市政行业专业乙级
地址：浙江省杭州市滨江区聚业路25号5F

| | 姓名 | 签名 |
|---|---|---|
| 审定 | 郭坚 | 郭坚 |
| 审核 | 郭坚 | 郭坚 |
| 项目负责人 | 戴怡权 | 戴怡权 |
| 专业负责人 | 林智锋 | 林智锋 |
| 校对 | 钱奇峰 | 钱奇峰 |
| 设计 | 柴冰冰 | 柴冰冰 |
| 绘图 | 柴冰冰 | 柴冰冰 |

会签栏：建筑 / 结构 / 给排水 / 电气 / 暖通 / 其它

项目名称

分项名称

设计号

图纸名称：楼梯间剖面图

图号：建施-19　日期：2023.11

版幅：A2+1/4

| | 实名 | 签名 |
|---|---|---|
| 项目负责人 | 戴怡权 | |
| 专业负责人 | 林智锋 | |
| 设计人 | 柴冰冰 | |

注册（执业）章

（按规定加盖）

预留章

出图章

未盖出图专用章无效

审图章

竣工章

| A#/B#货梯,电梯层站表 | |
|---|---|
| 楼名 | 层高（mm） |
| 1F | 4200 |
| 2F | 3500 |
| 3-5F | 3000 |
| 注：货梯（共5站） | |

说明：

1，货载重量：A#/B#货梯1000kg，额定速度0.5m/s

2，电梯轿箱内装修选用不锈钢板或其它不燃材料。

3，本图有关电梯的所有数据是依据电梯厂家提供的资料进行放样，在施工前应与电梯产家进一步复核；电梯平面布置及留洞详图,电梯公司提供详细土建图后再施工，并且在电梯安装人员指导下进行施工。

4，电梯层门的耐火极限不应低于2.00h，并应同时符合《电梯层门耐火试验完整性、隔热性和热通量测定法》GB/T27903规定的完整性和隔热性要求。

5,消防电梯应符合<<消防电梯制造与安装安全规范>>GB26465-2011的规定要求

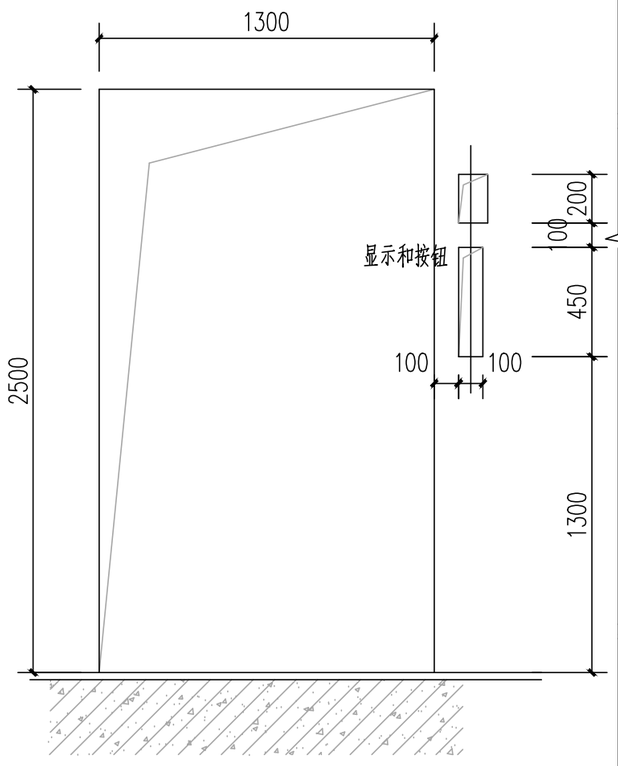


货梯门洞立面图 1:50

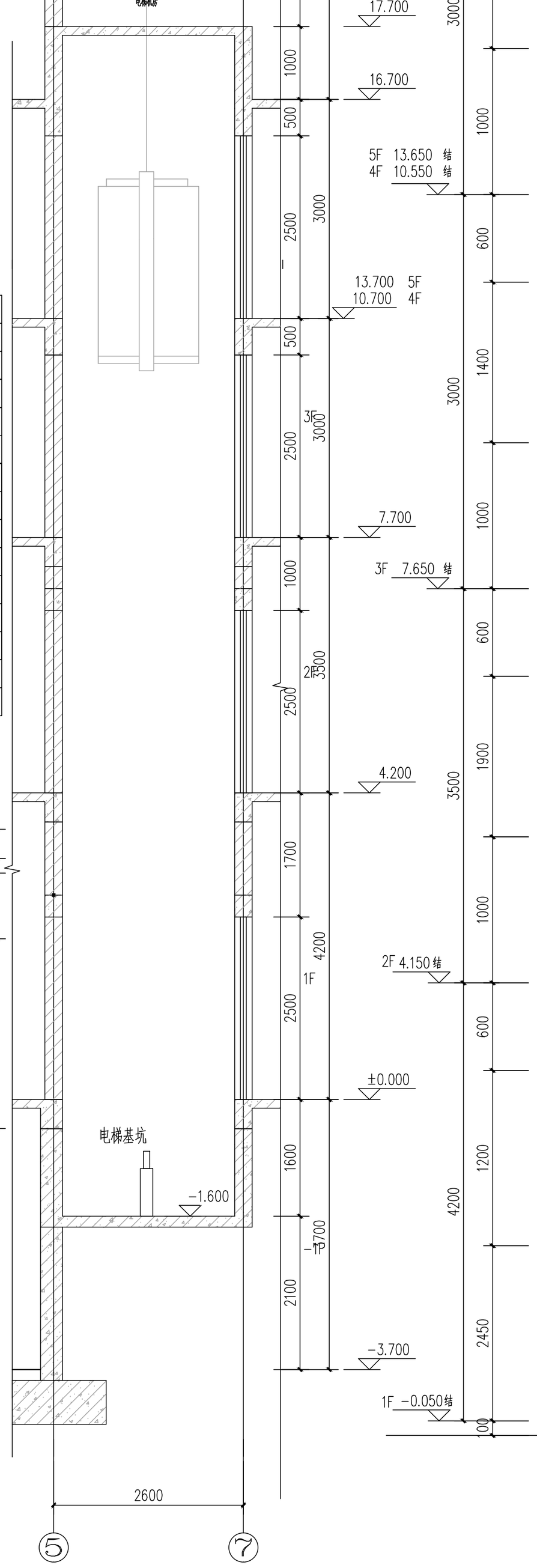


电梯剖面图 1:50

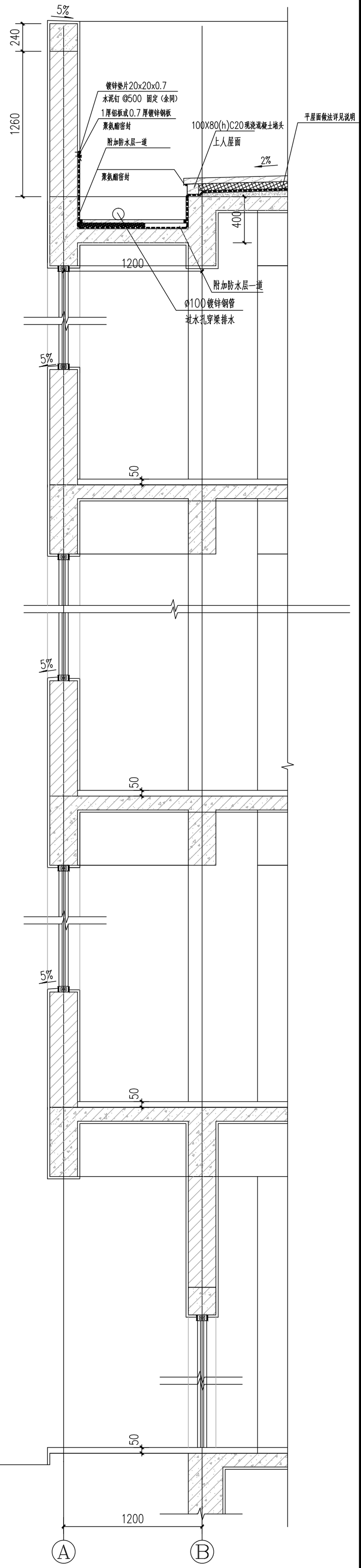


墙身大样 1:25

| | 姓名 | 签名 |
|---|---|---|
| 审定 | 郭坚 | 郭坚 |
| 审核 | 郭坚 | 郭坚 |
| 项目负责人 | 戴怡权 | 戴怡权 |
| 专业负责人 | 林智锋 | 林智锋 |
| 校对 | 钱奇峰 | 钱奇峰 |
| 设计 | 柴冰冰 | 柴冰冰 |
| 绘图 | 柴冰冰 | 柴冰冰 |

会签栏：建筑 / 结构 / 给排水 / 电气 / 暖通 / 其它

| 日期 | 版次 | 版次说明 |
|---|---|---|
| | | |

备注栏

合作单位

建设单位

浙江新大工程设计有限公司
ZHEJIANG SHINDAI ENGINEERING DESIGN Co., Ltd.
建筑行业（建筑工程）乙级
风景园林工程设计专项乙级　编号 A233100637
市政行业专业乙级
地址：浙江省杭州市滨江区聚业路25号5F

| | |
|---|---|
| 项目名称 | |
| 分项名称 | |
| 设计号 | |
| 图纸名称 | 电梯大样 墙身大样 |
| 图号 | 建施-20 |
| 日期 | 2023.11 |

版幅：A2+1/4

| | 实 名 | 签 名 |
|---|---|---|
| 项目负责人 | 戴怡权 | |
| 专业负责人 | 林智锋 | |
| 设 计 人 | 柴冰冰 | |

注册（执业）章

（按规定加盖）

预留章

出图章

未盖出图专用章无效

审图章

竣工章

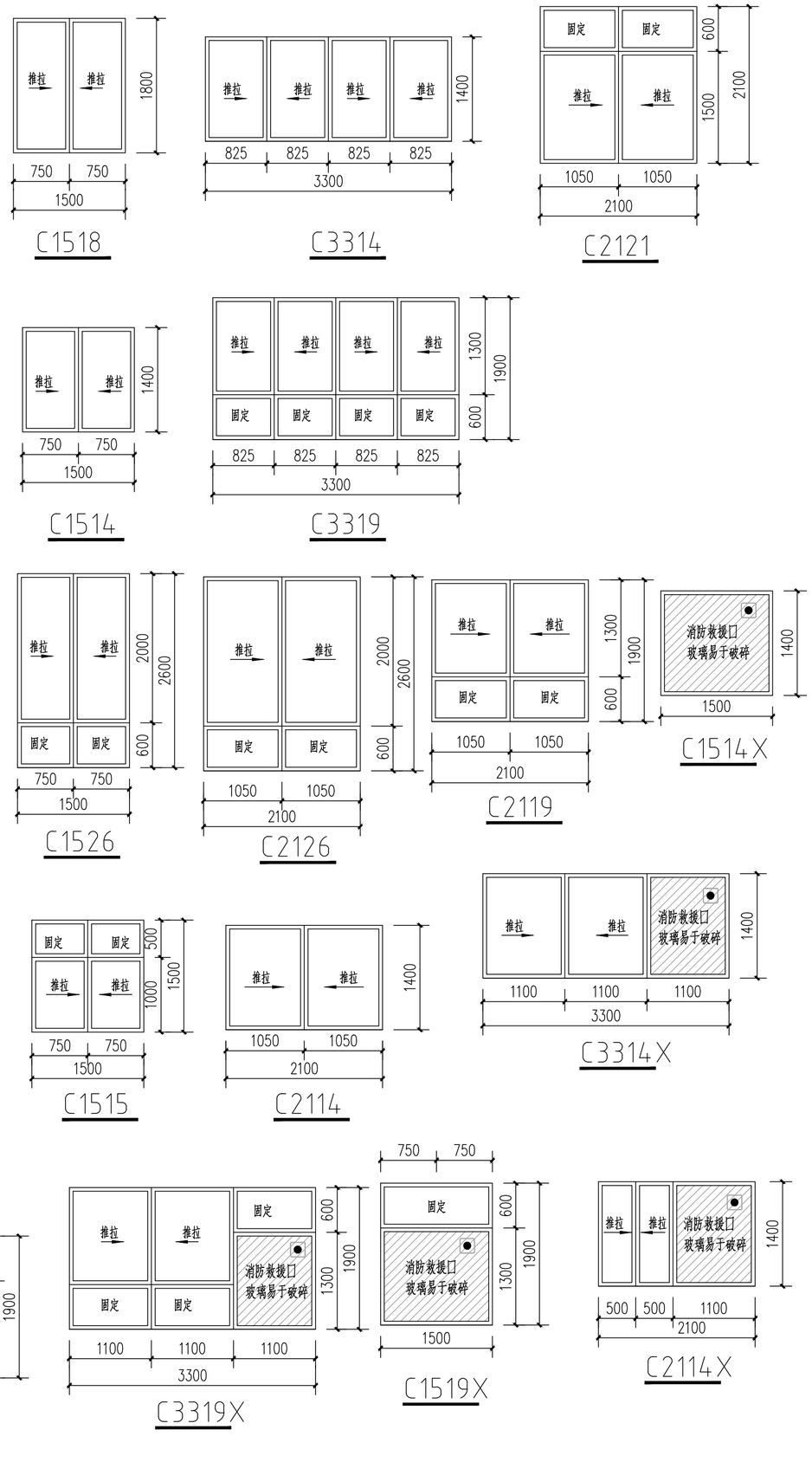


# 门 窗 表

| 类别 | 设计编号 | 洞口尺寸 宽度 | 洞口尺寸 高度 | 数量（樘） 地下室 | 一层 | 二层 | 三—五层 | 屋面层 | 图集名称 | 备注 |
|---|---|---|---|---|---|---|---|---|---|---|
| 门 | FMZ1524 | 1500X2400 | | | 2 | | | | 2011浙J23 | 钢质乙级隔热防火门 |
| | FMZ1224 | 1200X2400 | | | | 2 | 2*3 | | | |
| | FMZ1224a | 1200X2400 | | | | | | 1 | | |
| | FM甲1522 | 1500X2200 | | 1 | | | | | | 钢质甲级隔热防火门 |
| | FM甲1224 | 1200X2400 | | | 1 | | | | | |
| | M1524 | 1500X2400 | | | 2 | | | 2 | 厂家定制 | 不锈钢门 |
| | M0924 | 900X2400 | | | 1 | 1 | 1*3 | | | |
| | M1224 | 1200X2400 | | | 1 | | | | | |
| 窗 | C2126 | 2100X2600 | | | 2 | | | | 2010浙J7 | 普通铝合金推拉窗 |
| | C1526 | 1500X2600 | | | 1 | | | | | |
| | C2121 | 2100X2100 | | | 1 | | | | | |
| | C1609 | 1600X900 | | | 1 | | | | | |
| | C1512 | 1500X1200 | | | 1 | | | | | |
| | C2119 | 2100X1900 | | | | 2 | | | | |
| | C1515 | 1500X1500 | | | | 2 | 2*3 | | | |
| | C3319 | 3300X1900 | | | | 2 | | | | |
| | HC3319 | 3300X1900 | | | | 1 | | | | |
| | C2114 | 2100X1400 | | | | | 2*3 | | | |
| | C1514 | 1500X1400 | | | | | | 1 | | |
| | C3314 | 3300X1400 | | | | | 2*3 | | | |
| | HC3314 | 3300X1400 | | | | | 1*3 | | | |
| | C1518 | 1500X1800 | | | | | | 2 | | |
| | C2119X | 2100X1900 | | | | 1 | | | | |
| | C1519X | 1500X1900 | | | | 1 | | | | |
| | C3319X | 3300X1900 | | | | 2 | | | | |
| | C2114X | 2100X1400 | | | | | 1*3 | | | |
| | C1514X | 1500X1400 | | | | | 1*3 | | | |
| | C3314X | 3300X1400 | | | | | 2*3 | | | |

门窗制作说明：

1、门窗数量如与平面不符，以平面门窗标注为准。

2、铝合金窗采用80系列，8mm厚白玻，卫生间窗磨砂玻璃。 8厚普通白玻璃最大许用面积1.8平方米。

3、所有门窗开启方向及立面分格形式参照有关标准图集及详图要求。

4、所有门窗制作及安装的质量标准均按有关标准图集的要求及相应的技术标准。

5、所有防火门、防火窗必须由专业生产厂家加工制作并应符合相应的防火等级要求。

6、所有门窗配件均应按规定配置并符合质量要求。

7、作为防护措施的固定窗应采用夹层玻璃，其厚度不小于16.78mm，玻璃边框嵌固须有足够强度以满足一定的冲撞要求。

8、根据门窗分隔图，由门窗制作单位根据本图实际情况另行设计。

9、其外包尺寸均为结构留洞尺寸。

10、建筑物需要以玻璃作为建筑材料的下列部位必须使用安全玻璃：

1.7层及7层以上建筑物外开窗； 2.面积大于0.9平方米的窗玻璃或玻璃底边离最终装修面小于500mm的落地窗；

3.幕墙、活动门、固定门玻璃； 4.倾斜装配窗、各类天棚(含天窗、采光顶)、吊顶； 5.观光电梯及其外围护；

6.室内隔断、浴室围护和屏风； 7.、楼梯、阳台、平台走廊的栏板和中庭内栏板； 8.、用于承受行人行走的地面板；

9.观光电梯及其外围护； 10.公共建筑物的出入口、门厅等部位； 11.易遭受撞击、冲击而造成人体伤害的其他部位。

门窗玻璃的选用应符合《建筑玻璃应用技术规程》JGJ113-2015及《建筑安全玻璃管理规定》发改运行(2003)2116号规定。

11、疏散门为子母门时子门不设置手动门栓。 子母门的大扇门开启后的通行净宽度不应小于800。

12、设置在高处不便于直接开启的可开启外窗应在距地面高度为1.3m~1.5m的位置设置手动开启装置。

外开窗的开启角度大于70度，且采取防脱落的措施

浙江新大
工程设计有限公司
ZHEJIANG SHINDAI ENGINEERING DESIGN Co.,Ltd.

建筑行业（建筑工程）乙级
风景园林工程设计专项乙级 编号 A233100637
市政行业专业乙级

地址：浙江省杭州市滨江区聚业路25号5F

建设单位

东阳恒迈电子有限公司

合作单位

备 注 栏

| 日期 | 版次 | 版次说明 |
|---|---|---|
| | | |

| | 姓 名 | 签 名 |
|---|---|---|
| 审 定 | 郭 坚 | 郭坚 |
| 审 核 | 郭 坚 | 郭坚 |
| 项目负责人 | 戴怡权 | 戴怡权 |
| 专业负责人 | 林智锋 | 林智锋 |
| 校 对 | 钱奇峰 | 钱奇峰 |
| 设 计 | 柴冰冰 | 柴冰冰 |
| 绘 图 | 柴冰冰 | 柴冰冰 |

| 会签栏 | | |
|---|---|---|
| | 建筑 | 电气 |
| | 结构 | 暖通 |
| | 给排水 | 其它 |

| | |
|---|---|
| 项目名称 | 东阳恒迈电子有限公司年产500吨高性能粘结铁氧体项目 |
| 分项名称 | |
| 设 计 号 | 2023-XD91JZ-023 |
| 图纸名称 | 门窗大样 |
| 图 号 | 建施-21 |
| 日期 | 2023.12 |

版幅：A2

| | 实 名 | 签 名 |
|---|---|---|
| 项目负责人 | 戴怡权 | |
| 专业负责人 | 林智锋 | |
| 设 计 人 | 柴冰冰 | |

注册（执业）章

（按规定加盖）

预留章

出图章

未盖出图专用章无效

审图章

竣工章

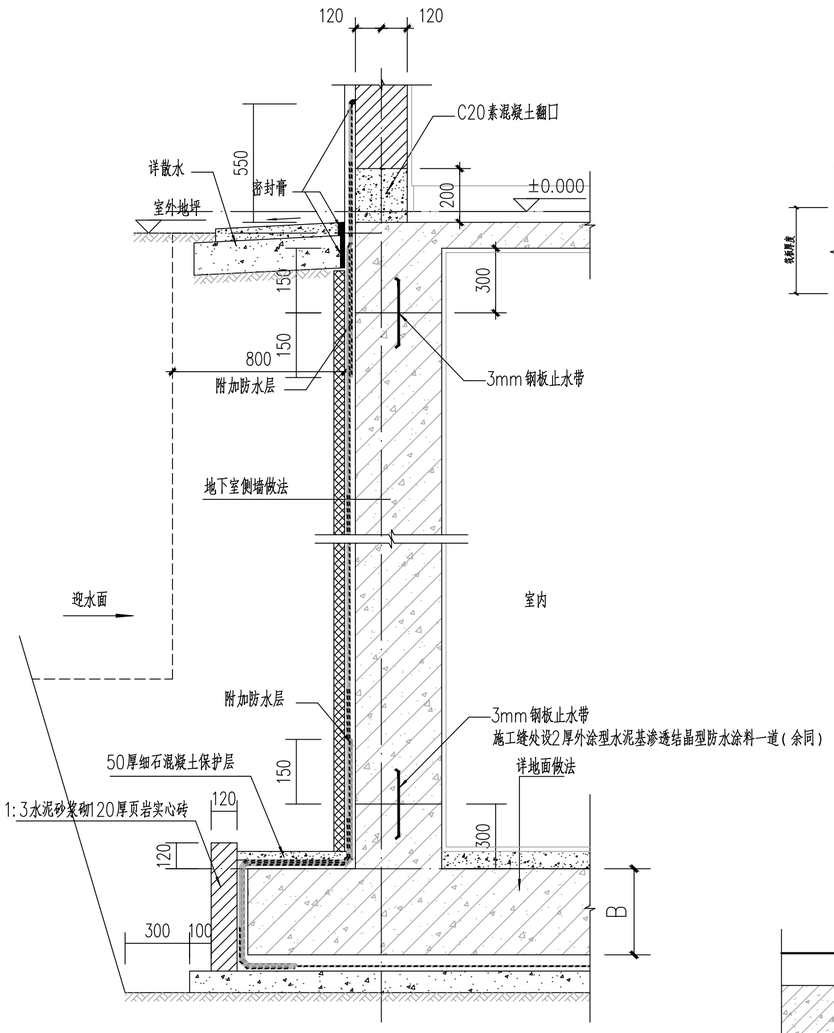


1/03 地下室防水大样 1:20

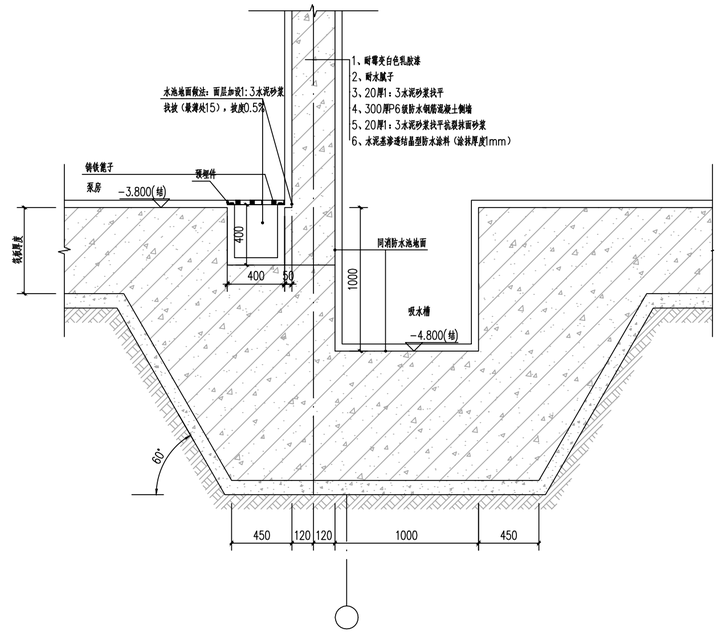


2/03 吸水槽连排水沟大样图 1:20

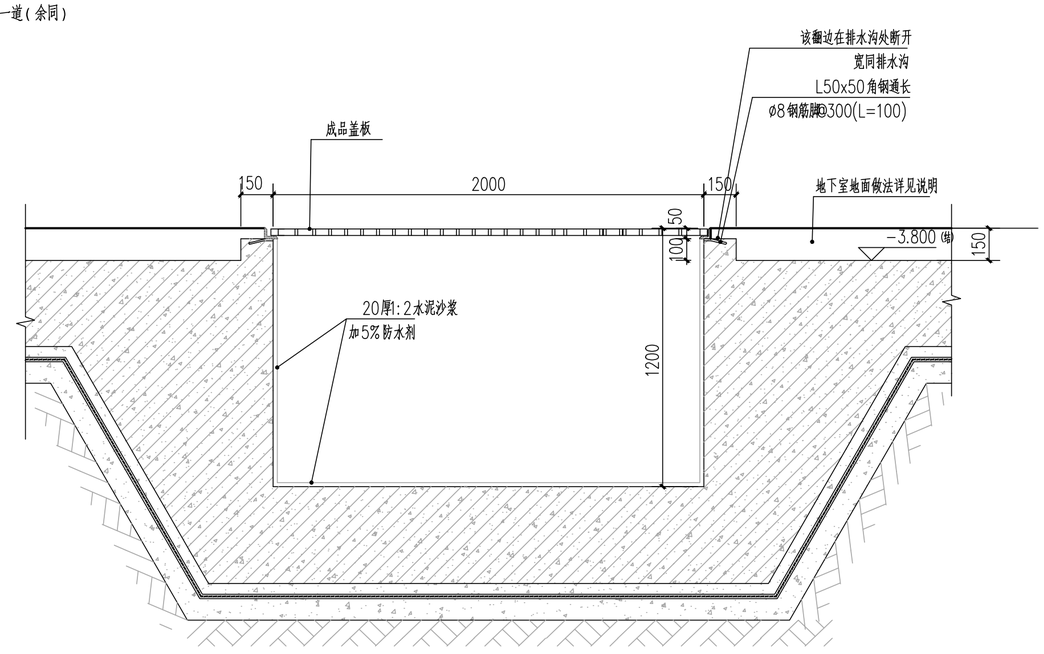


3/03 集水井大样图 1:20

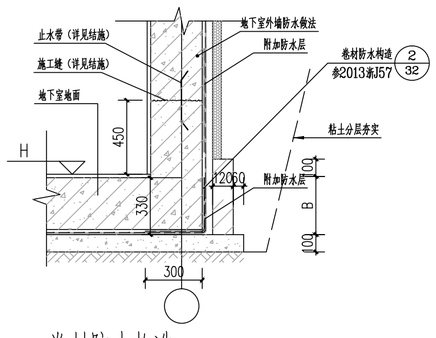


卷材防水构造 1:25

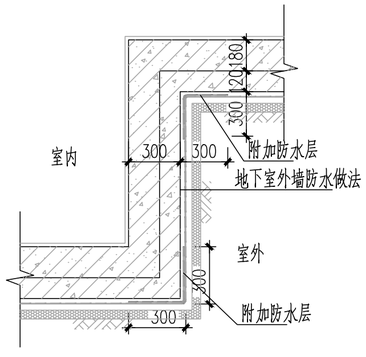


侧墙防水节点大样图（平剖图）1:25

浙江新大
工程设计有限公司
ZHEJIANG SHINDAI ENGINEERING DESIGN Co.,Ltd.

建筑行业（建筑工程）乙级
风景园林工程设计专项乙级　编号 A233100637
市政行业专业乙级
地址：浙江省杭州市滨江区聚业路25号5F

建设单位

东阳恒迈电子有限公司

合作单位

备 注 栏

| 日期 | 版次 | 版次说明 |
|---|---|---|
| | | |
| | | |
| | | |
| | | |

| | 姓 名 | 签 名 |
|---|---|---|
| 审 定 | 郭 坚 | 郭坚 |
| 审 核 | 郭 坚 | |
| 项目负责人 | 戴怡权 | 戴怡权 |
| 专业负责人 | 林智锋 | 林智锋 |
| 校 对 | 钱奇峰 | 钱奇峰 |
| 设 计 | 柴冰冰 | 柴冰冰 |
| 绘 图 | 柴冰冰 | |

| 会签栏 | | |
|---|---|---|
| | 建筑 | 电气 |
| | 结构 | 暖通 |
| | 给排水 | 其它 |

| | |
|---|---|
| 项目名称 | 东阳恒迈电子有限公司年产500吨高性能粘结铁氧体项目 |
| 分项名称 | |
| 设 计 号 | 2023-XD91JZ-023 |
| 图纸名称 | 大样图 |
| 图 号 | 建施-22　日期　2023.12 |

版幅：A2