	实　名	签　名
项目负责人	王灵芝	王灵芝
专业负责人	王灵芝	王灵芝
设　计　人	何　琴	何琴

注册（执业）章

预留章

施工图发图
负责人
蔡德强

出图章

浙江经纬工程设计有限公司
风景园林工程设计专项乙级；市政行业（道路工程、桥梁工程）专业乙级（有效期至2022-12月31日）
★NO:A233000678
浙江省住房和城乡建设厅监制

未盖出图专用章无效

审图章

竣工章

会签：建筑结构　给排水电气　暖通工艺

浙江经纬工程设计有限公司
ZHEJIANG JINGWEI ENGINEERING DESIGN Co.,Ltd.

地址：中国 杭州 秋涛北路332号佰富时代中心9F 310021
证书等级：建筑甲级　证书编号：A133000671
市政、园林乙级　证书编号：A233000678
TEL:0571-86753900　FAX:0571-86063235

序号	图　号	图　纸　名　称	图　幅	张　数	备　注
1	SZ-01	设计说明	A3	1	
2	SZ-02	道路路网位置图	A3	1	
3	SZ-03	道路平面设计图	A3	1	
4	SZ-04	道路纵断面设计图	A3	1	
5	SZ-05	道路横断面设计图	A3	1	
6	SZ-06	直线、曲线及转角一览表	A3	1	
7	SZ-07	竖曲线要素表	A3	1	
8	SZ-08	逐桩坐标表	A3	1	
9	SZ-09	路面结构设计图	A3	1	
10	SZ-10	一般路基处理设计图	A3	1	
11	SZ-11	新旧路基处理设计图	A3	1	
12	SZ-12	水泥混凝土路面纵向接缝构造图	A3	1	
13	SZ-13	水泥混凝土路面横向施工缝构造图	A3	1	
14	SZ-14	水泥混凝土路面横向缩缝构造图	A3	1	
15	SZ-15	水泥混凝土路面胀缝构造图	A3	1	
16	SZ-16	水泥混凝土路面边缘钢筋布置图	A3	1	
17	SZ-17	水泥混凝土路面角隅钢筋布置图	A3	1	
18	SZ-18	道路施工横断面设计图	A3	1	
19	SZ-19	路基填挖方数量表	A3	1	
20	SZ-20	交叉口设计图	A3	1	
21	SZ-21	人行道铺装设计图	A3	1	
22	SZ-22	路缘石安装设计图	A3	1	
23	SZ-23	侧平石设计图	A3	1	
24	SZ-24	无障碍设计图	A3	1	
25	SZ-25	主要工程数量表	A3	1	

类　别	审　定	审　核	校　对	合作单位		子项名称		工程编号	2022TZ-ZL-12		
实　名	蔡德强	王灵芝	高朗芬	建设单位	泽国镇人民政府	图纸名称	图纸目录	图　别	市政道路	图号	SZ-00
签　名		王灵芝	高朗芬	工程名称	温岭市泽国镇西桐村村道建设工程（竖石段）		比例	版　次		日期	2022.02

A3-420x297

	实　名	签　名
项目负责人	王灵芝	王灵芝
专业负责人	王灵芝	王灵芝
设　计　人	何　琴	何琴

注册（执业）章

预留章

施工图发图
负责人
蔡德强

出图章

浙江经纬工程设计有限公司
风景园林工程设计专项乙级；市政行业（道路工程、桥梁工程）专业乙级（有效期至2022-12月31日）
★NO:A233000678
浙江省住房和城乡建设厅监制

未盖出图专用章无效

审图章

竣工章

会签：建筑结构　给排水电气　暖通工艺

浙江经纬工程设计有限公司
ZHEJIANG JINGWEI ENGINEERING DESIGN Co.,Ltd.

地址：中国 杭州 秋涛北路332号佰富时代中心9F 310021
证书等级：建筑甲级　证书编号：A133000671
市政、园林乙级　证书编号：A233000678
TEL:0571-86753900　FAX:0571-86063235

道路设计说明

一、概述

受业主委托，由我单位承担本工程的施工图设计。本专业为市政道路，本工程道路全长251.334米。

二、设计依据

1、测绘单位测绘的含现状标高的图形文件。

三、主要设计规范

1、《城市道路工程设计规范》（CJJ37-2012）2016版；
2、《城市道路交通规划设计规范》（GB50220-1995）；
3、《城市道路交叉口设计规程》（CJJ152-2010）；
4、《城镇道路工程施工与质量验收规范》（CJJ 1-2008）；
5、《城镇道路路面设计规范》（CJJ 169-2012）；
6、《城市道路路基设计规范》（CJJ 194-2013）；
7、乡村道路工程技术规范（GBT 51224-2017）；
8、小交通量农村公路工程技术标准(JTG2111-2019)；
9、其它国家和地方现行的有关道路技术规范和标准。

四、设计标准及设计原则

本道路为支路，设计车速30km/h，对相关标准不做较高要求，同时按经济合理，尽可能节省工程投资的原则，通过合理的技术手段，如调整道路纵坡，以减少土方量，降低工程造价等。

五、道路平面设计

道路平面设计主要根据园区道路规划定线，综合考虑地形及建筑条件确定道路走向。

各道路起终点坐标详见道路平面图。

六、纵断面设计

道路纵断面按如下原则设计：

1、为不产生较多挖填方，基本贴合现状纵坡。
2、满足路面排水等规范要求。

根据上述原则及控制要素对道路进行纵断面设计，设计最小纵坡为0.3%，最大纵坡为0.463%，本段道路共设凸形竖曲线1处，凸形竖曲线半径为29000m。技术指标采用情况详见表3。

机动车道纵断面主要设计指标表（支路30km/h）　表3

序号	指标名称		单位	规范值	设计采用值	是否满足规范	备　注
1	最大纵坡	一般值	%	7	0.463	满足	路纵坡以现场实际为准部分路段为接顺段，道
		极限值	%	8			
	最小坡长		m	85	111.334	满足	
2	竖曲线半径一般值	凸型	m	400	29000	满足	
		凹型	m	400	/	/	
3	竖曲线长度	一般值	m	60	221.405	满足	
		极限值	m	25		/	

七、标准横断面设计

本工程标准横断面形式为：

2m人行道+6m行车道+6m行车道=14米，采用双向坡，坡度为1.5%。

八、路面结构设计

1、行车道采用如下结构：

20cm抗弯拉强度≥4.5MPa水泥砼(板块大小为6m×6m)
18cm5%水泥稳定碎石
18cm 级配碎石

2、人行道采用如下结构：

6cm 10x25cm浅灰色透水砖
3cm 1:3水泥砂浆
10cm C20素水泥混凝土基层
10cm 级配碎石垫层

3、设计指标

（1）水泥混凝土：水凝混凝土的强度以28d期龄的弯拉强度控制，其弯拉强度标准值为4.5MPa。

（2）横缝设置：横缝间距6m，主要包括缩缝、胀缝和施工缝。缩缝采用假缝形式，顶部切宽3~8mm，深度1/5~1/4板厚的槽口,并填筑缝料，不设传力杆；施工缝采用设传力杆的平缝形式，顶部切宽3~8mm，深度1/5~1/4板厚的槽口。

（3）在邻近桥梁或其他固定构造物处、与其他道路相交处、板厚改变处、小半径平曲线处应设置横向胀缝，并根据施工温度、混凝土膨胀性确定胀缝道数。胀缝宽30mm，缝内设置填缝板和可滑动的传力杆。当无法设置传力杆时，可在毗邻构造物的板端部内配置双层钢筋网，或在长度为6~10倍板厚的范围内逐渐将板厚增加20%。

（4）水泥混凝土路面每日施工结束或因其他原因中断施工时必须设横向施工缝，其位置应选在缩缝或胀缝处。

（5）纵缝设置：主要包括缩缝和施工缝。纵向施工缝采用平缝形式，顶部切宽3~8mm，深度30mm~40mm的槽口,并填筑缝料；纵向缩缝采用假缝形式，顶部切宽3~8mm，深度1/3板厚（粒料基层）或2/5板厚（半刚性基层）的槽口，并填筑缝料。

（6）一次铺筑宽度小于路面宽度时设置纵向施工缝，一次铺筑宽度大于4.5m时设置纵向缩缝。

（7）砼路面的养护

砼板表面浇筑完毕后应及时进行养护和铣刨，养护期不少于14d。砼板在养护期间和填缝前，应禁止车辆通行，在达到设计强度的40%后才能允许行人通行，达到设计强度后才能允许车辆通行。

九、路基设计

为保证工程质量，路用材料除应满足级配要求以外，且应满足以下要求：

1、路基填料

（1） 路基要求密实、均匀、稳定，具有规定的路拱。

（2） 路基回填模量要大于30Mpa，在0-80cm范围内，压实度≥92%；大于80cm范围内，压实度≥91%（重型击实法）。

2、新老路基搭接

清除老路路面结构层，或老路边坡表面松土、草皮，然后将老路基挖成100cmx15cm的台阶形，台阶底面应做成向内4%的坡，第一层台阶处增设土工格栅。

3、一般路基设计

路基设计应保证路基具有足够的强度、稳定性和耐久性。行车道路基采用50cm宕渣换填，人行道路基采用30cm宕渣换填，压实度应满足路基压实度规范要求。

现状建筑垃圾需清理其中木材等有机质及钢筋头后，对现状建筑垃圾进行破碎筛分，最大粒径不大于15cm，满足路基填筑材料各项要求后方可填筑。现状材料压实度必须满足路基压实度表要求，如现状填筑材料达到路基填筑高程其后采用宕渣回填至路面结构层下。

十、施工要求与注意事项

本项目在施工期应做好相关防护措施，设置好警告、警示标志等，相应的安全防护设施

（1）施工工艺及质量标准，必须严格按照《城镇道路工程施工与质量验收规范》（CJJ1-2008）及有关要求执行。路基压实度必须达到设计要求，施工前应进行重型击实试验，以确定最大密实度与最佳含水量并进行试填。

（2）场地施工前必须严格按照设计坐标进行放样。

（3）路床顶面路基设计回弹模量值应大于或等于30MPa.宕渣顶面验收弯沉值ls≤310.52(0.01mm)（用黄河JN150标准汽车检测），应全面检查路基的填筑质量，如不能满足要求时，应采取措施进行处理。

（4）道路路基必须密实、均匀、稳定，要有足够的强度和稳定性。路基施工应避开雨季，填土地段表层不得有积水，并保持适当干燥，。宕渣含泥量不大于15%，石料压碎值不大于35%。

（5）面层接缝时，严格按相关规范执行。

（6）水泥混凝土路面表面抗滑构造深度应均匀、不损坏构造边棱、耐磨抗冻。抗滑构造深度为0.5mm。

（7）图中及本说明中未尽事宜，请严格按下列施工规范和技术规程要求严格执行:

a、《公路路基施工技术规范》（JTG F10-2006）;
b、《公路水泥混凝土路面施工技术规范》（JTG F30-2015）;
c、《公路路面基层施工技术规范》（JTJ 034-2015）;
d、 道路施工质量评定和验收按《城镇道路工程施工与质量验收规范》（CJJ 1-2008）执行。

（8）出入口处施工时应与现有市政道路接顺，若有较大出入，请及时与设计单位联系。

（9）施工单位在施工过程中应随时对材料和施工质量进行自检。

（10）工程施工如遇软土地基请及时提出，以确定具体处理方法，保证工程质量。

（11）未尽事宜请及时与设计部门联系，以便共同协商解决。

类　别	审　定	审　核	校　对	合作单位		子项名称		工程编号	2022TZ-ZL-12		
实　名	蔡德强	王灵芝	高朗芬	建设单位	泽国镇人民政府	图纸名称	道路设计说明	图　别	市政道路	图号	SZ-01
签　名		王灵芝	高朗芬	工程名称	温岭市泽国镇西桐村村道建设工程（竖石段）		比例	版　次		日期	2022.02

A3-420x297

	实　名	签　名
项目负责人	王灵芝	王灵芝
专业负责人	王灵芝	王灵芝
设　计　人	何　琴	何琴

注册（执业）章

预留章

施工图发图
负责人
蔡德强

出图章

浙江经纬工程设计有限公司
风景园林工程设计专项乙级；市政行业（道路工程、桥梁工程）专业乙级（有效期至2022-12月31日）
★NO:A233000678
浙江省住房和城乡建设厅监制

未盖出图专用章无效

审图章

竣工章

浙江经纬工程设计有限公司
ZHEJIANG JINGWEI ENGINEERING DESIGN Co.,Ltd.

地址：中国 杭州 秋涛北路332号佰富时代中心9F 310021
证书等级：建筑甲级　证书编号：A133000671
市政、园林乙级　证书编号：A233000678
TEL:0571-86753900　FAX:0571-86063235

通暖	工艺
给排水	电气
建筑	结构
会签	

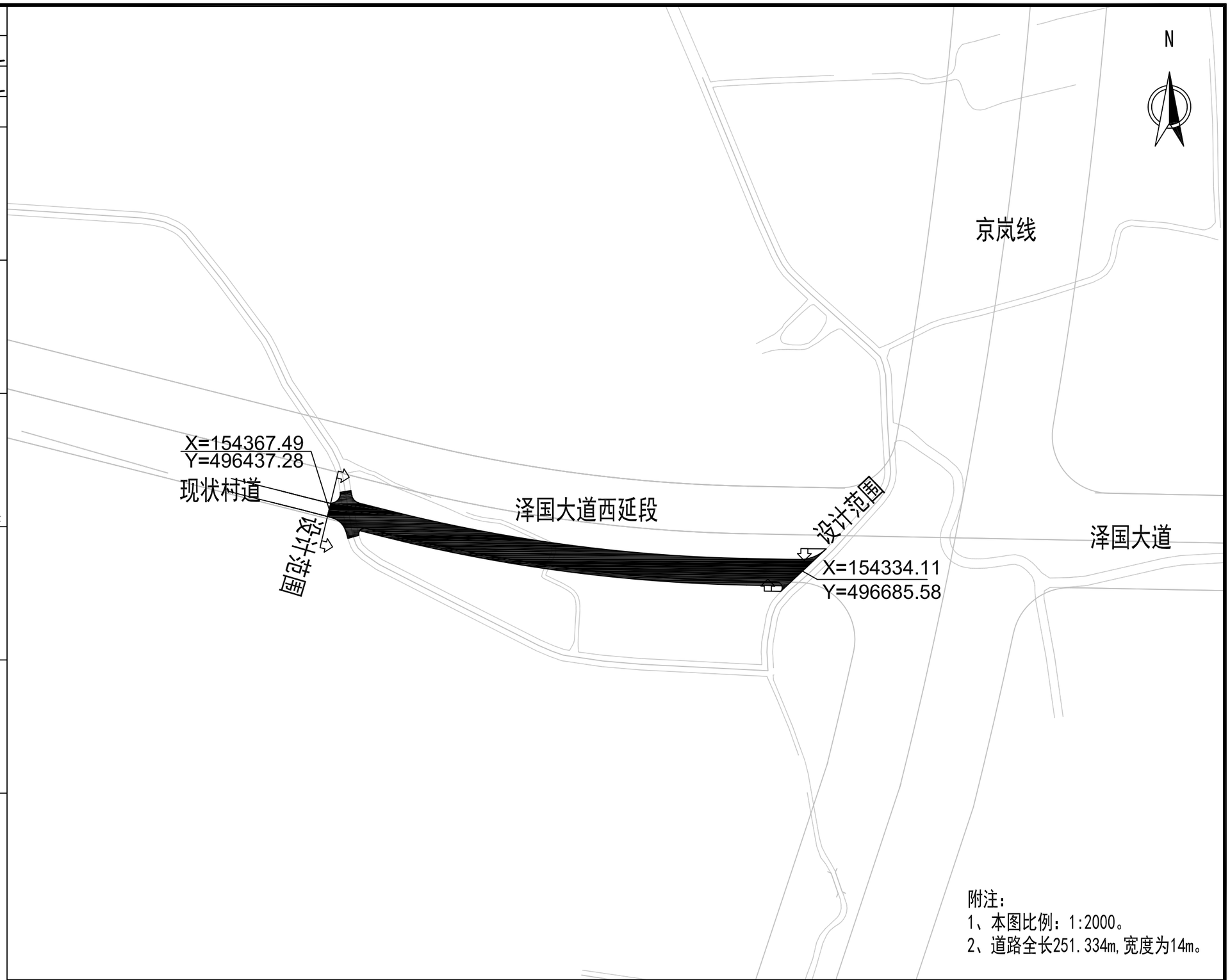

附注：
1、本图比例：1:2000。
2、道路全长251.334m,宽度为14m。

类　别	审　定	审　核	校　对	合作单位		子项名称		工程编号	2022TZ-ZL-12		
实　名	蔡德强	王灵芝	高朗芬	建设单位	泽国镇人民政府	图纸名称	道路路网位置图	图　别	市政道路	图号	SZ-02
签　名		王灵芝	高朗芬	工程名称	温岭市泽国镇西桐村村道建设工程（竖石段）		比例	版　次		日期	2022.02

A3-420x297

		实　名	签　名
通风	项目负责人	王灵芝	王灵芝
暖通	专业负责人	王灵芝	王灵芝
给排水	设 计 人	何 琴	何琴

注册（执业）章

预留章

施工图发图
负责人
蔡德强

出图章

浙江经纬工程设计有限公司
风景园林工程设计专项乙级；市政行业（道路工程、桥梁工程）专业乙级（有效期至2022-12月31日）
★NO:A233000678
浙江省住房和城乡建设厅监制

未盖出图专用章无效

审图章

竣工章

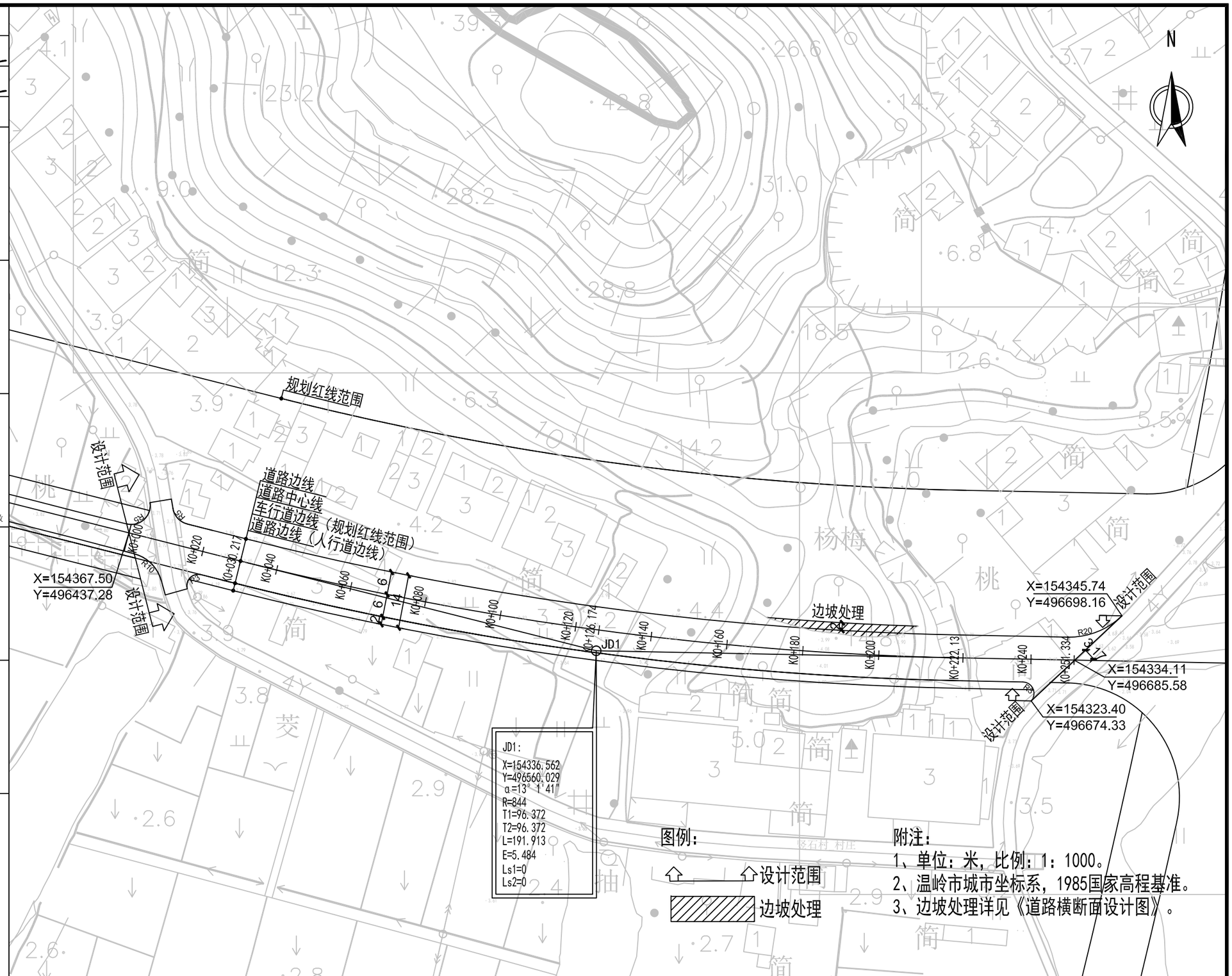

浙江经纬工程设计有限公司
ZHEJIANG JINGWEI ENGINEERING DESIGN Co.,Ltd.

地址：中国 杭州 秋涛北路332号佰富时代中心9F 310021
证书等级：建筑甲级　证书编号：A133000671
市政、园林乙级　证书编号：A233000678
TEL:0571-86753900　FAX:0571-86063235

类　别	审　定	审　核	校　对	合作单位		子项名称		工程编号	2022TZ-ZL-12		
实　名	蔡德强	王灵芝	高朗芬	建设单位	泽国镇人民政府	图纸名称	道路平面设计图	图　别	市政道路	图号	SZ-03
签　名		王灵芝	高朗芬	工程名称	温岭市泽国镇西桐村村道建设工程（竖石段）		比例	版　次		日期	2022.02

A3-420x297

	实　名	签　名
项目负责人	王灵芝	王灵芝
专业负责人	王灵芝	王灵芝
设　计　人	何　琴	何琴

注册（执业）章

预留章

施工图发图
负责人
蔡德强

出图章

浙江经纬工程设计有限公司
风景园林工程设计专项乙级；市政行业（道路工程、桥梁工程）专业乙级（有效期至2022-12月31日）
★NO:A233000678
浙江省住房和城乡建设厅监制

未盖出图专用章无效

审图章

竣工章

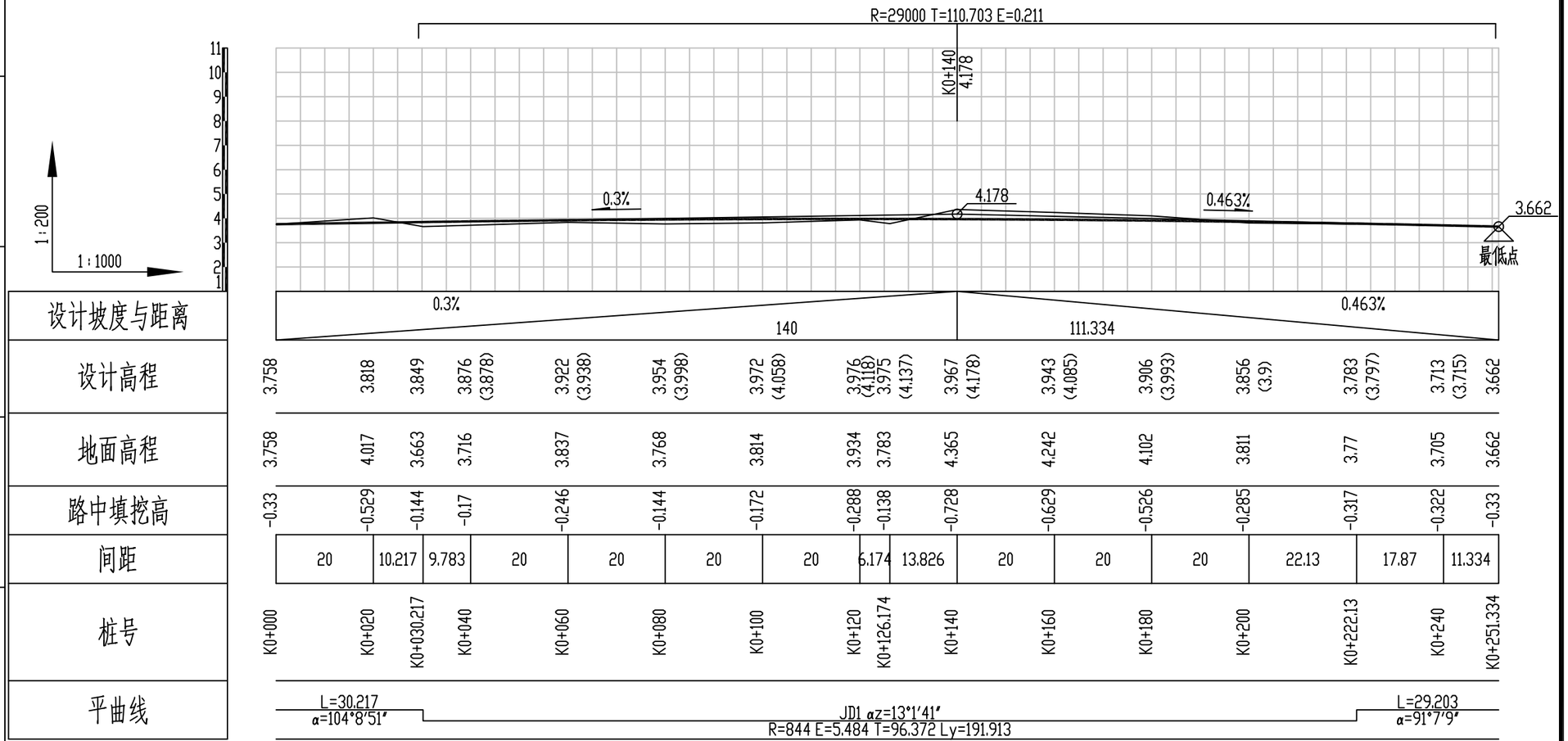

类　别	审　定	审　核	校　对	合作单位		子项名称		工程编号	2022TZ-ZL-12		
实　名	蔡德强	王灵芝	高朗芬	建设单位	泽国镇人民政府	图纸名称	道路纵断面设计图	图　别	市政道路	图号	SZ-04
签　名				工程名称	温岭市泽国镇西桐村村道建设工程（竖石段）		比例	版　次		日期	2022.02

浙江经纬工程设计有限公司
ZHEJIANG JINGWEI ENGINEERING DESIGN Co.,Ltd.
地址：中国 杭州 秋涛北路332号佰富时代中心9F 310021
证书等级：建筑甲级　证书编号：A133000671
市政、园林乙级　证书编号：A233000678
TEL:0571-86753900　FAX:0571-86063235

通暖	艺工
给排水	电气
建筑	结构
会签	

A3-420x297

		实　名	签　名
通暖	项目负责人	王灵芝	王灵芝
通暖	专业负责人	王灵芝	王灵芝
通暖	设　计　人	何　琴	何琴

注册（执业）章

给排水 电气

预留章

施工图发图 负责人 蔡德强

建筑 结构

出图章

浙江经纬工程设计有限公司
风景园林工程设计专项乙级；市政行业（道路工程、桥梁工程）专业乙级（有效期至2022-12月31日）
★NO:A233000678
浙江省住房和城乡建设厅监制

未盖出图专用章无效

会签

审图章

竣工章

浙江经纬工程设计有限公司
ZHEJIANG JINGWEI ENGINEERING DESIGN Co.,Ltd.

地址：中国 杭州 秋涛北路332号佰富时代中心9F 310021
证书等级：建筑甲级　证书编号：A133000671
市政、园林乙级　证书编号：A233000678
TEL:0571-86753900　FAX:0571-86063235

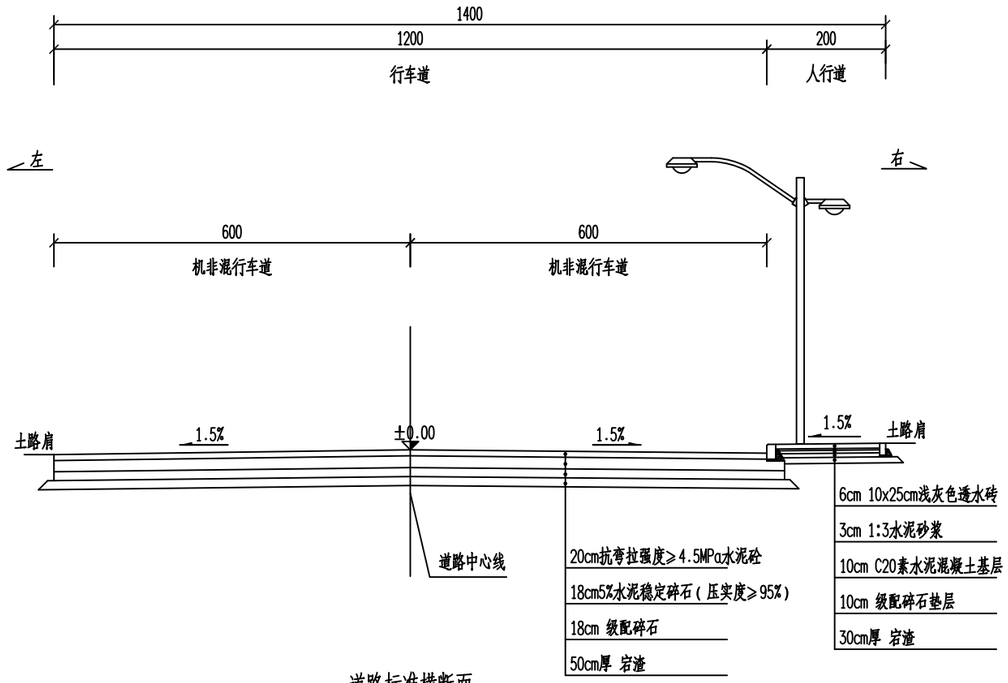

道路标准横断面

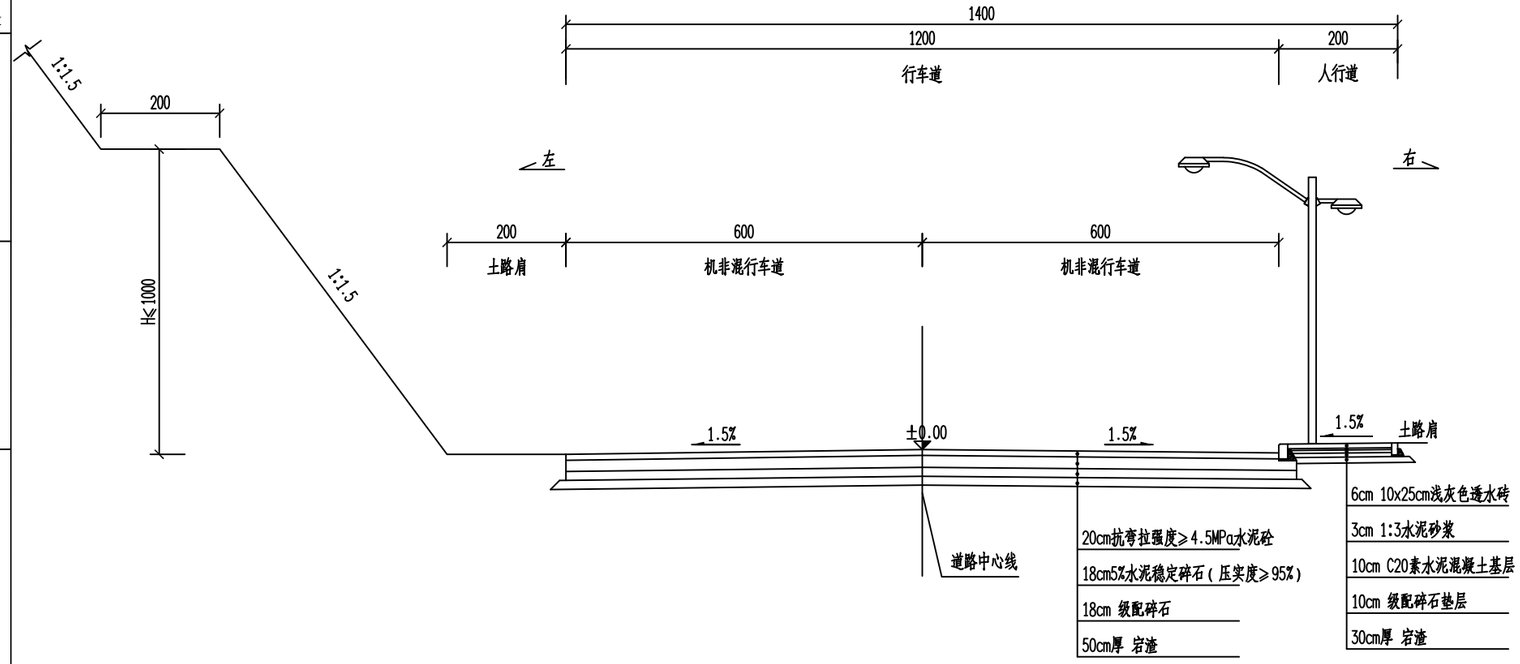

边坡处理路段横断面图

附注：
1、本图尺寸以厘米计。
2、路灯布置详见电气专业。
3、边坡处理仅为示意，需二次设计。

类　别	审　定	审　核	校　对	合作单位		子项名称		工程编号	2022TZ-ZL-12		
实　名	蔡德强	王灵芝	高朗芬	建设单位	泽国镇人民政府	图纸名称	道路横断面设计图	图　别	市政道路	图号	SZ-05
签　名		王灵芝	高朗芬	工程名称	温岭市泽国镇西桐村村道建设工程（竖石段）		比例	版　次		日期	2022.02

A3-420x297

	实　名	签　名
项目负责人	王灵芝	王灵芝
专业负责人	王灵芝	王灵芝
设　计　人	何　琴	何琴

注册（执业）章

预留章

施工图发图
负责人
蔡德强

出图章

浙江经纬工程设计有限公司
风景园林工程设计专项乙级；市政行业（道路工程、桥梁工程）专业乙级（有效期至2022-12-31日）
★NO:A233000678
浙江省住房和城乡建设厅监制

未盖出图专用章无效

审图章

竣工章

会签：建筑 结构 给排水 电气 暖通 工艺

浙江经纬工程设计有限公司
ZHEJIANG JINGWEI ENGINEERING DESIGN Co.,Ltd.

地址：中国 杭州 秋涛北路332号佰富时代中心9F 310021
证书等级：建筑甲级　证书编号：A133000671
市政、园林乙级　证书编号：A233000678
TEL:0571-86753900　FAX:0571-86063235

直线、曲线及转角一览表

交点号	交点桩号	交点坐标		转角值		曲线要素值(米)							曲线位置					直线长度及方向			备注
		X	Y	左转角	右转角	半径	缓和曲线参数	缓和曲线长度	切线长度	曲线长度	外距	校正值	第一缓和曲线起点	第一缓和曲线终点或圆曲线起点	曲线中点	第二缓和曲线起点或圆曲线终点	第二缓和段终点	直线长度（米）	交点间距（米）	计算方位角	
1	2	3	4	5	6	7	8	9	10	11	12	13	14	15	16	17	18	19	20	21	22
QD	K0+000	154367.503	496437.279																	104°8′51″	
JD1	K0+126.589	154336.562	496560.029	13°1′41″		844.000			96.372	191.913	5.484	0.831		K0+030.217	K0+126.174	K0+222.13		30.217	126.589	91°7′9″	
ZD	K0+251.334	154334.110	496685.580															29.203	125.575		

类　别	审　定	审　核	校　对	合作单位		子项名称		工程编号	2022TZ-ZL-12		
实　名	蔡德强	王灵芝	高朗芬	建设单位	泽国镇人民政府	图纸名称	直线、曲线及转角一览表	图　别	市政道路	图号	SZ-06
签　名		王灵芝	高朗芬	工程名称	温岭市泽国镇西桐村村道建设工程（竖石段）		比例	版　次		日期	2022.02

A3-420x297

	实　名	签　名
项目负责人	王灵芝	王灵芝
专业负责人	王灵芝	王灵芝
设　计　人	何　琴	何琴

注册（执业）章

预留章

施工图发图
负责人
蔡德强

出图章

浙江经纬工程设计有限公司
风景园林工程设计专项乙级；市政行业（道路工程、桥梁工程）专业乙级（有效期至2022-12月31日）
★NO:A233000678
浙江省住房和城乡建设厅监制

未盖出图专用章无效

审图章

竣工章

会签：建筑结构；给排水电气；暖通工艺

浙江经纬工程设计有限公司
ZHEJIANG JINGWEI ENGINEERING DESIGN Co.,Ltd.

地址：中国 杭州 秋涛北路332号佰富时代中心9F 310021
证书等级：建筑甲级　证书编号：A133000671
市政、园林乙级　证书编号：A233000678
TEL:0571-86753900　FAX:0571-86063235

竖曲线要素表

序号	变坡点桩号	竖曲线								纵坡(%)		变坡点间距(m)	直线段长(m)	备注
		高程(m)	凸曲线半径R(m)	凹曲线半径R(m)	竖曲线长L(m)	切线长T(m)	外距E(m)	起点桩号	终点桩号	+	−			
1	起点K0+000	3.758												
										0.3		140	29.297	
2	K0+140	4.178	29000		221.405	110.703	0.211	K0+029.297	K0+250.702					
											0.463	111.334	0.632	
3	终点K0+251.334	3.662												

类　别	审　定	审　核	校　对	合作单位		子项名称		工程编号	2022TZ-ZL-12		
实　名	蔡德强	王灵芝	高朗芬	建设单位	泽国镇人民政府	图纸名称	竖曲线要素表	图　别	市政道路	图号	SZ-07
签　名		王灵芝	高朗芬	工程名称	温岭市泽国镇西桐村村道建设工程（竖石段）		比例	版　次		日期	2022.02

A3-420x297

会签	
建筑	结构
给排水	电气
暖通	工艺

	实名	签名
项目负责人	王灵芝	王灵芝
专业负责人	王灵芝	王灵芝
设计人	何琴	何琴

注册（执业）章

预留章

施工图发图
负责人
蔡德强

出图章

浙江经纬工程设计有限公司
风景园林工程设计专项乙级；市政行业（道路工程、桥梁工程）专业乙级（有效期至2022年12月31日）
★NO:A233000678
浙江省住房和城乡建设厅监制

未盖出图专用章无效

审图章

竣工章

浙江经纬工程设计有限公司
ZHEJIANG JINGWEI ENGINEERING DESIGN Co.,Ltd.

地址：中国 杭州 秋涛北路332号佰富时代中心9F 310021
证书等级：建筑甲级 证书编号：A133000671
市政、园林乙级 证书编号：A233000678
TEL:0571-86753900 FAX:0571-86063235

逐桩坐标表

桩号	坐标(米)		方位角
	X	Y	
K0+000	154367.503	496437.279	104°8′51″
K0+020	154362.615	496456.672	104°8′51″
K0+030.217	154360.117	496466.58	104°8′51″
K0+040	154357.781	496476.079	103°29′0″
K0+060	154353.349	496495.581	102°7′32″
K0+080	154349.38	496515.183	100°46′4″
K0+100	154345.877	496534.873	99°24′37″
K0+120	154342.841	496554.641	98°3′9″
K0+126.174	154341.998	496560.757	97°38′0″
K0+140	154340.274	496574.475	96°41′41″
K0+160	154338.178	496594.365	95°20′13″
K0+180	154336.554	496614.298	93°58′45″
K0+200	154335.402	496634.265	92°37′18″
K0+220	154334.724	496654.253	91°15′50″
K0+222.13	154334.68	496656.382	91°7′9″
K0+240	154334.331	496674.249	91°7′9″
K0+251.334	154334.11	496685.58	91°7′9″

类别	审定	审核	校对	合作单位		子项名称		工程编号	2022TZ-ZL-12		
实名	蔡德强	王灵芝	高朗芬	建设单位	泽国镇人民政府	图纸名称	逐桩坐标表	图别	市政道路	图号	SZ-08
签名		王灵芝	高朗芬	工程名称	温岭市泽国镇西桐村村道建设工程（竖石段）		比例	版次		日期	2022.02

A3-420x297

	实　名	签　名
项目负责人	王灵芝	王灵芝
专业负责人	王灵芝	王灵芝
设　计　人	何　琴	何琴

注册（执业）章

预留章

施工图发图
负责人
蔡德强

出图章

浙江经纬工程设计有限公司
风景园林工程设计专项乙级；市政行业（道路工程、桥梁工程）专业乙级（有效期至2022-12月31日）
★NO:A233000678
浙江省住房和城乡建设厅监制

未盖出图专用章无效

审图章

竣工章

浙江经纬工程设计有限公司
ZHEJIANG JINGWEI ENGINEERING DESIGN Co.,Ltd.

地址：中国 杭州 秋涛北路332号佰富时代中心9F 310021
证书等级：建筑甲级　证书编号：A133000671
市政、园林乙级　证书编号：A233000678
TEL:0571-86753900　FAX:0571-86063235

交通等级			中交通	人行道结构层
设计基准期（年）			20	路面结构图示
路面结构组合	面层	20cm抗弯拉强度≥4.5MPa水泥砼	路面结构图示	总厚度为：29cm（不包含30厚宕渣）
	基层	18cm5%水泥稳定碎石	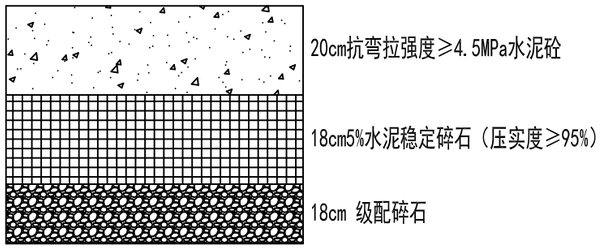	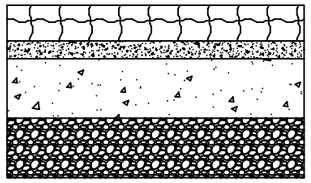
	垫层	18cm 级配碎石		
	总厚度	56CM（不包含50厚宕渣）		

主要道路路面结构设计图

人行道道路路面结构设计图

附注：
1、水泥碎石稳定层的施工配合比应严格按相应的施工规范实施。

类　别	审　定	审　核	校　对	合作单位		子项名称		工程编号	2022TZ-ZL-12		
实　名	蔡德强	王灵芝	高朗芬	建设单位	泽国镇人民政府	图纸名称	路面结构设计图	图　别	市政道路	图号	SZ-09
签　名		王灵芝	高朗芬	工程名称	温岭市泽国镇西桐村村道建设工程（竖石段）		比例	版　次		日期	2022.02

A3-420x297

	实　名	签　名
项目负责人	王灵芝	王灵芝
专业负责人	王灵芝	王灵芝
设　计　人	何　琴	何琴

注册（执业）章

预留章

施工图发图
负责人
蔡德强

出图章

浙江经纬工程设计有限公司
风景园林工程设计专项乙级；市政行业（道路工程、桥梁工程）专业乙级（有效期至2022年12月31日）
★NO:A233000678
浙江省住房和城乡建设厅监制

未盖出图专用章无效

审图章

竣工章

通风暖 工艺

给排水 电气

建筑 结构

会签

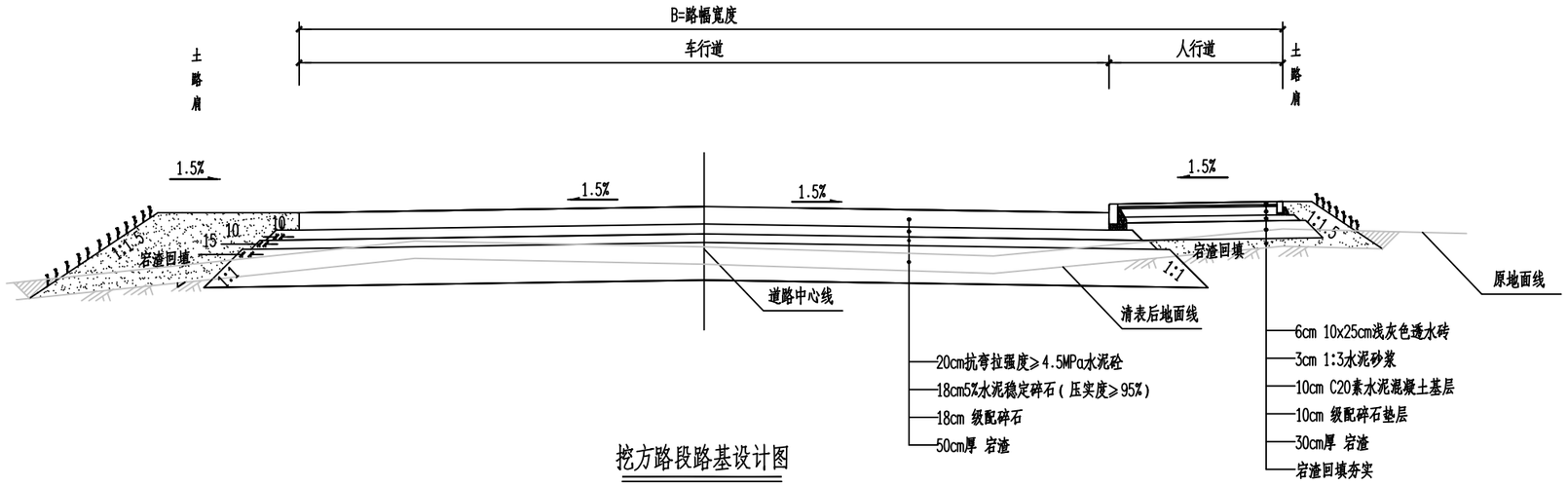

挖方路段路基设计图

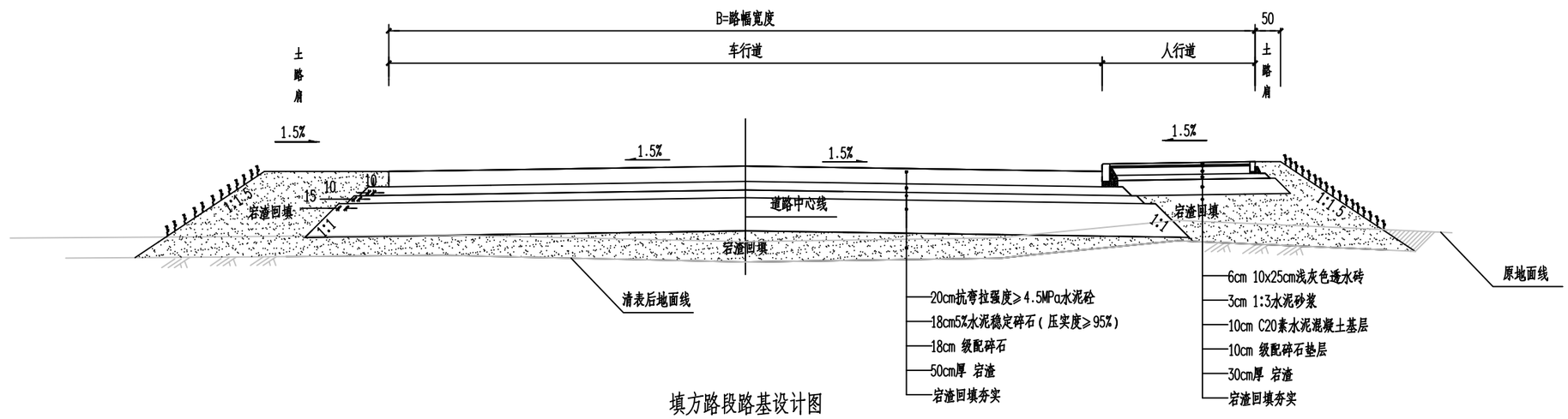

填方路段路基设计图

附注：

1、本图适用于一般路基处理，路基处理前应清表，清表厚度为30cm，一般路基车行道保证路面基层底面以下路基必须保证宕渣最小填筑厚度为50cm，50cm以下厚度采用宕渣回填。

2、路床范围内宕渣压实度要求≥94%，路床以下路堤范围内(>80cm)压实度要求≥92%，回填土方分层压实厚度控制在25-30cm一层。

3、路基填筑高度不满足50cm宕渣的填筑厚度时，应将地基表层土反挖至设计高度，再分层回填，压实度要求≥92%。

4、路基(宕渣)顶面设计回弹模量值≥30MPa。

5、一般路基回填宕渣粒径要求，0～80cm宕渣最大粒径控制在10cm以下，80cm范围以下宕渣最大粒径控制在15cm以下，各组成粒径颗粒含量比重应满足规范要求，宕渣含泥量≤15%。

6、土路肩边坡应根据视情况进行放坡。

浙江经纬工程设计有限公司
ZHEJIANG JINGWEI ENGINEERING DESIGN Co.,Ltd.

地址：中国 杭州 秋涛北路332号佰富时代中心9F 310021
证书等级：建筑甲级　证书编号：A133000671
市政、园林乙级　证书编号：A233000678
TEL:0571-86753900　FAX:0571-86063235

类　别	审　定	审　核	校　对	合作单位		子项名称		工程编号	2022TZ-ZL-12		
实　名	蔡德强	王灵芝	高朗芬	建设单位	泽国镇人民政府	图纸名称	一般路基处理设计图	图　别	市政道路	图号	SZ-10
签　名		王灵芝	高朗芬	工程名称	温岭市泽国镇西桐村村道建设工程（竖石段）		比例	版　次		日期	2022.02

A3-420x297

	实　名	签　名
项目负责人	王灵芝	王灵芝
专业负责人	王灵芝	王灵芝
设　计　人	何　琴	何琴

注册（执业）章

预留章

施工图发图
负责人
蔡德强

出图章

浙江经纬工程设计有限公司
风景园林工程设计专项乙级；市政行业（道路工程、桥梁工程）专业乙级（有效期至2022-12月31日）
★NO:A233000678
浙江省住房和城乡建设厅监制

未盖出图专用章无效

审图章

竣工章

浙江经纬工程设计有限公司
ZHEJIANG JINGWEI ENGINEERING DESIGN Co.,Ltd.

地址：中国 杭州 秋涛北路332号佰富时代中心9F 310021
证书等级：建筑甲级　证书编号：A133000671
市政、园林乙级　证书编号：A233000678
TEL:0571-86753900　FAX:0571-86063235

通暖 工艺 | 给排水 电气 | 建筑 结构 | 会签

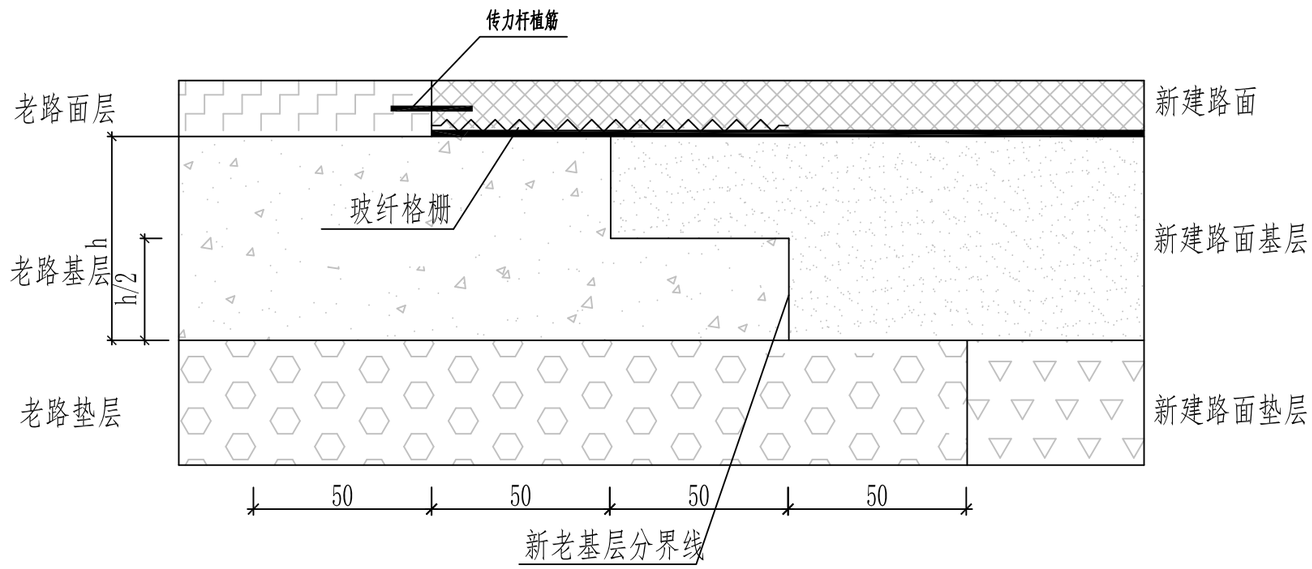

A大样图

传力杆直径、长度及间距表

面层厚度（mm）	传力杆直径（mm）	传力杆最小长度（mm）	传力杆最大间距（mm）
180	Φ32	450	300

附注：
1、本图尺寸单位除注明外均以厘米计。
2、新老路基结合部骑缝铺设一层双向拉伸玻纤格栅，要求每延米抗拉强度不小于50kN/m。
3、施工时应采用人工开挖，注意保护老路路面结构，老路基层若有松散应清除，拼宽范围相应调整。
4、新旧混凝土路面相接方法为设置传力杆形式。一般设置为胀缝，
活动段设置在新建混凝土路面一侧，传力杆通过植筋形式植入旧混凝土。

类　别	审　定	审　核	校　对	合作单位		子项名称		工程编号	2022TZ-ZL-12		
实　名	蔡德强	王灵芝	高朗芬	建设单位	泽国镇人民政府	图纸名称	新旧路基处理设计图	图　别	市政道路	图号	SZ-11
签　名		王灵芝	高朗芬	工程名称	温岭市泽国镇西桐村村道建设工程（竖石段）		比例	版　次		日期	2022.02

A3-420x297

	实　名	签　名
项目负责人	王灵芝	王灵芝
专业负责人	王灵芝	王灵芝
设　计　人	何　琴	何琴

注册（执业）章

预留章

施工图发图
负责人
蔡德强

出图章

浙江经纬工程设计有限公司
从事园林工程设计专项乙级；市政行业（道路工程、桥梁工程）专业乙级（有效期至2022年12月31日）
★NO:A233000678
浙江省住房和城乡建设厅监制

未盖出图专用章无效

审图章

竣工章

浙江经纬工程设计有限公司
ZHEJIANG JINGWEI ENGINEERING DESIGN Co.,Ltd.

地址：中国 杭州 秋涛北路332号佰富时代中心9F 310021
证书等级：建筑甲级　证书编号：A133000671
市政、园林乙级　证书编号：A233000678
TEL:0571-86753900　FAX:0571-86063235

会签：建筑结构　给排水电气　暖通工艺

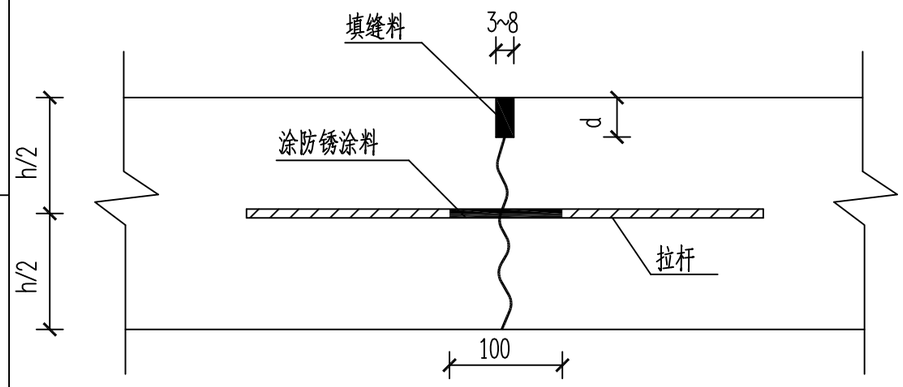

a）纵向缩缝

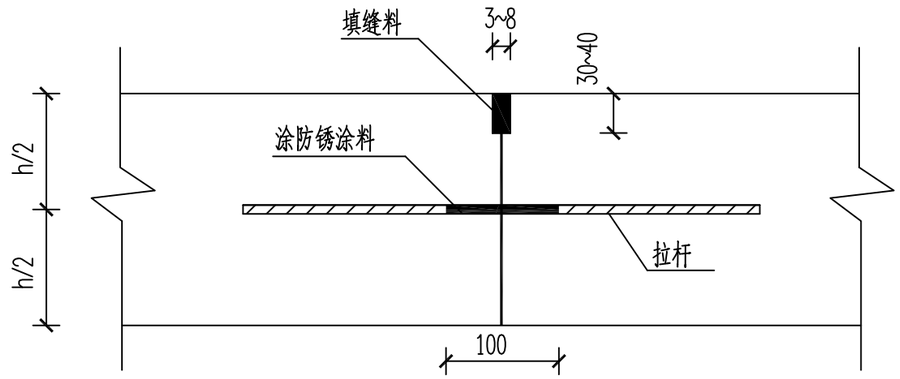

b）纵向施工缝

拉杆直径、长度及间距选用表

面层厚度（mm）	拉杆	到自由边或未设拉杆纵缝的距离					
		3.0m	3.5m	3.75m	4.5m	6.0m	7.5m
180～250	直径（mm）	14	14	14	14	14	14
	长度（mm）	700	700	700	700	700	700
	间距（mm）	900	800	700	600	500	400
260～300	直径（mm）	16	16	16	16	16	16
	长度（mm）	800	800	800	800	800	800
	间距（mm）	900	800	700	600	500	400

注：

1、单位：毫米。

2、拉杆采用HRB400级钢筋，其直径、长度及间距按表选用。

3、最外侧拉杆距横向接缝或自由端的距离不小于100mm。

4、一次铺筑宽度大于4.5m时设纵向缩缝，一次铺筑宽度小于路面宽度时设纵向施工缝。

5、图中h为面层厚度（即水泥混凝土板厚）。

6、对纵向缩缝，当采用粒料基层时，d为板厚的1/3；当采用半刚性基层时，d为板厚的2/5。

类　别	审　定	审　核	校　对	合作单位		子项名称		工程编号	2022TZ-ZL-12		
实　名	蔡德强	王灵芝	高朗芬	建设单位	泽国镇人民政府	图纸名称	水泥混凝土路面纵向接缝构造图	图　别	市政道路	图号	SZ-12
签　名		王灵芝	高朗芬	工程名称	温岭市泽国镇西桐村村道建设工程（竖石段）		比例	版　次		日期	2022.02

A3-420x297

	实　名	签　名
项目负责人	王灵芝	王灵芝
专业负责人	王灵芝	王灵芝
设 计 人	何　琴	何琴

注册（执业）章

预留章

施工图发图
负责人
蔡德强

出图章

浙江经纬工程设计有限公司
风景园林工程设计专项乙级；市政行业（道路工程、桥梁工程）专业乙级（有效期至2022-12月31日）
★NO:A233000678
浙江省住房和城乡建设厅监制

未盖出图专用章无效

审图章

竣工章

浙江经纬工程设计有限公司
ZHEJIANG JINGWEI ENGINEERING DESIGN Co.,Ltd.

地址：中国 杭州 秋涛北路332号佰富时代中心9F 310021
证书等级：建筑甲级　证书编号：A133000671
市政、园林乙级　证书编号：A233000678
TEL:0571-86753900　FAX:0571-86063235

通暖 工艺 | 水排给 电气 | 筑建 构结 | 会签

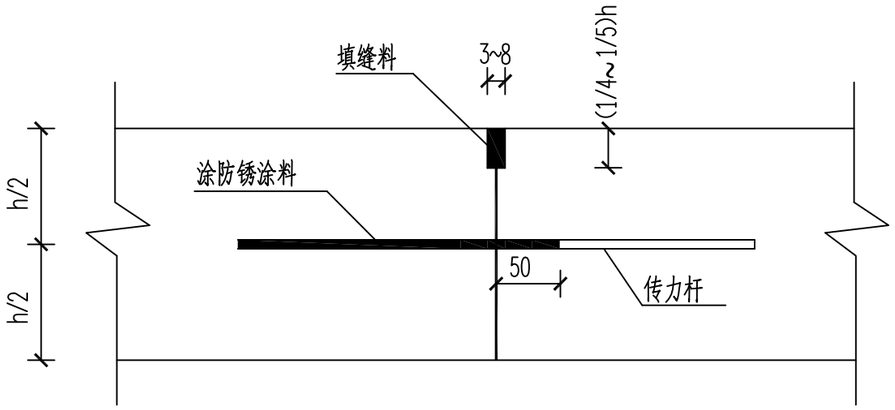

a）设传力杆平缝型

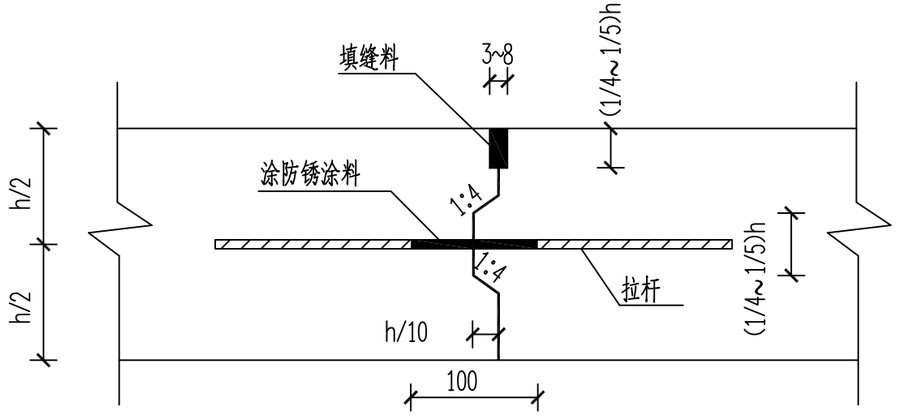

b）设拉杆企口缝型

传力杆直径、长度及间距选用表

面层厚度（mm）	传力杆直径（mm）	传力杆最小长度（mm）	传力杆最大间距（mm）
180～220	28	400	300
230～240	30	400	300
250～260	32	450	300
270～280	35	450	300
290～300	38	500	300

注：

1、单位：毫米。

2、传力杆采用HPB300级钢筋，其直径、长度及间距按表选用。

3、最外侧传力杆距纵向接缝或自由边的距离为150～250mm。

4、设在横向缩缝处的施工缝采用设传力杆平缝形式；设在胀缝处的施工缝同胀缝构造；设在横向缩缝之间的施工缝采用设拉杆企口缝形式。

5、拉杆采用HRB400级钢筋，最外侧拉杆距纵向接缝或自由边的距离不小于100mm。

6、h小于260mm时拉杆直径14mm，长700mm，间距400mm；h大于或等于260mm时拉杆直径16mm，长800mm，间距400mm。

7、图中h为面层厚度（即水泥混凝土板厚）。

类　别	审　定	审　核	校　对	合作单位		子项名称		工程编号	2022TZ-ZL-12		
实　名	蔡德强	王灵芝	高朗芬	建设单位	泽国镇人民政府	图纸名称	水泥混凝土路面横向施工缝构造图	图　别	市政道路	图号	SZ-13
签　名		王灵芝	高朗芬	工程名称	温岭市泽国镇西桐村村道建设工程（竖石段）		比例	版　次		日期	2022.02

A3-420x297

	实　名	签　名
项目负责人	王灵芝	王灵芝
专业负责人	王灵芝	王灵芝
设　计　人	何　琴	何琴

注册（执业）章

预留章

施工图发图
负责人
蔡德强

出图章

浙江经纬工程设计有限公司
风景园林工程设计专项乙级；市政行业（道路工程、桥梁工程）专业乙级（有效期至2022年12月31日）
★NO:A233000678
浙江省住房和城乡建设厅监制

未盖出图专用章无效

审图章

竣工章

浙江经纬工程设计有限公司
ZHEJIANG JINGWEI ENGINEERING DESIGN Co.,Ltd.

地址：中国 杭州 秋涛北路332号佰富时代中心9F 310021
证书等级：建筑甲级　证书编号：A133000671
市政、园林乙级　证书编号：A233000678
TEL:0571-86753900　FAX:0571-86063235

会签：建筑结构　给排水电气　暖通工艺

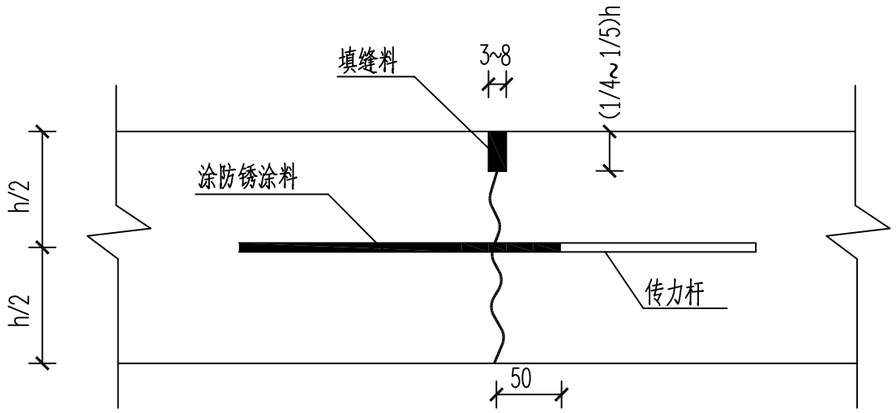

a）设传力杆假缝型

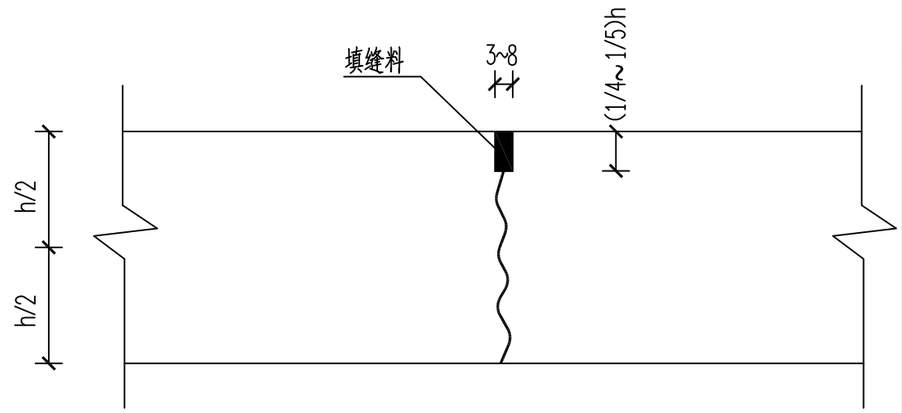

b）不设传力杆假缝型

传力杆直径、长度及间距选用表

面层厚度（mm）	传力杆直径（mm）	传力杆最小长度（mm）	传力杆最大间距（mm）
180～220	28	400	300
230～240	30	400	300
250～260	32	450	300
270～280	35	450	300
290～300	38	500	300

注：

1、单位：毫米。

2、传力杆采用HPB300级钢筋，其直径、长度及间距按表选用。

3、最外侧传力杆距纵向接缝或自由边的距离为150～250mm。

4、特重和重交通道路、收费广场等邻近胀缝或自由端部的三条横向缩缝应采用设传力杆假缝形式，其它情况可采用不设传力杆假缝形式。

5、图中h为面层厚度（即水泥混凝土板厚）。

类　别	审　定	审　核	校　对	合作单位		子项名称		工程编号	2022TZ-ZL-12		
实　名	蔡德强	王灵芝	高朗芬	建设单位	泽国镇人民政府	图纸名称	水泥混凝土路面横向缩缝构造图	图　别	市政道路	图号	SZ-14
签　名		王灵芝	高朗芬	工程名称	温岭市泽国镇西桐村村道建设工程（竖石段）		比例	版　次		日期	2022.02

A3-420x297

	实　名	签　名
项目负责人	王灵芝	王灵芝
专业负责人	王灵芝	王灵芝
设　计　人	何　琴	何琴

注册（执业）章

预留章

施工图发图 负责人 蔡德强

出图章

浙江经纬工程设计有限公司
从事园林工程设计专项乙级；市政行业（道路工程、桥梁工程）专业乙级（有效期至2022年12月31日）
★NO:A233000678
浙江省住房和城乡建设厅监制

未盖出图专用章无效

审图章

竣工章

浙江经纬工程设计有限公司
ZHEJIANG JINGWEI ENGINEERING DESIGN Co.,Ltd.

地址：中国 杭州 秋涛北路332号佰富时代中心9F 310021
证书等级：建筑甲级　证书编号：A133000671
市政、园林乙级　证书编号：A233000678
TEL:0571-86753900　FAX:0571-86063235

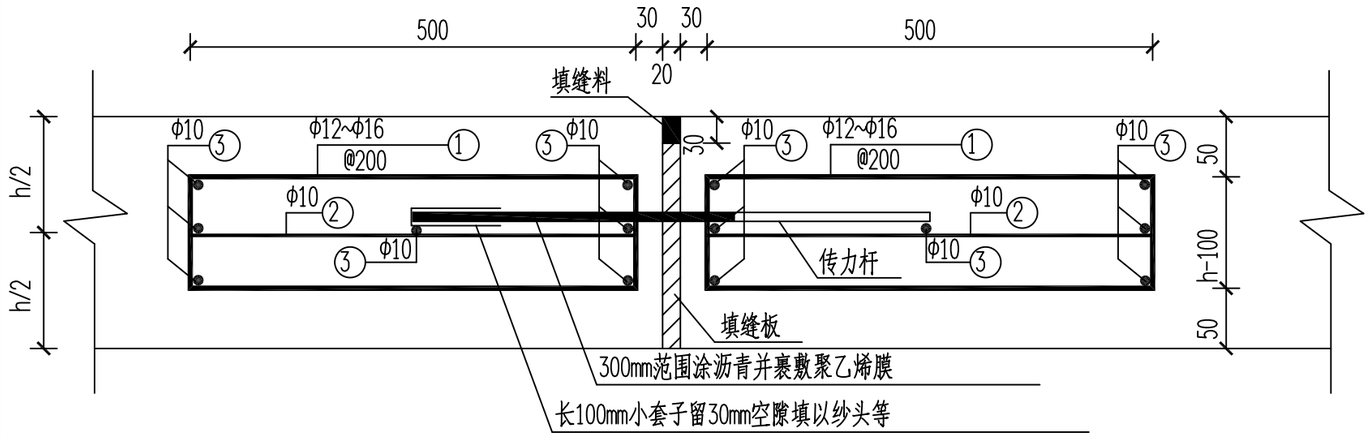

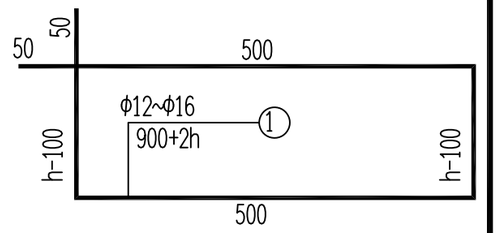

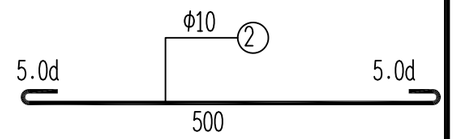

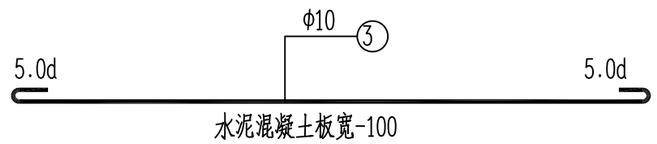

传力杆直径、长度及间距选用表

面层厚度（mm）	传力杆直径（mm）	传力杆最小长度（mm）	传力杆最大间距（mm）
180～220	28	400	300
230～240	30	400	300
250～260	32	450	300
270～280	35	450	300
290～300	38	500	300

注：

1、单位：毫米。

2、传力杆采用HPB300级钢筋，其直径、长度及间距按表选用。

3、最外侧传力杆距纵向接缝或自由边的距离为150～250mm。

4、钢筋之间绑扎或点焊固定，需满足相关规范要求。

5、图中h为面层厚度（即水泥混凝土板厚）。

6、3号钢筋距纵向接缝或自由边的距离为50mm。

7、接缝处可施做防水层。

类　别	审　定	审　核	校　对	合作单位		子项名称		工程编号	2022TZ-ZL-12		
实　名	蔡德强	王灵芝	高朗芬	建设单位	泽国镇人民政府	图纸名称	水泥混凝土路面胀缝构造图 比例	图　别	市政道路	图号	SZ-15
签　名		王灵芝	高朗芬	工程名称	温岭市泽国镇西桐村村道建设工程（竖石段）			版　次		日期	2022.02

A3-420x297

	实　名	签　名
项目负责人	王灵芝	王灵芝
专业负责人	王灵芝	王灵芝
设　计　人	何　琴	何琴

注册（执业）章

预留章

施工图发图
负责人
蔡德强

出图章

浙江经纬工程设计有限公司
从事园林工程设计专项乙级；市政行业（道路工程、桥梁工程）专业乙级（有效期至2022年12月31日）
★NO:A233000678
浙江省住房和城乡建设厅监制

未盖出图专用章无效

审图章

竣工章

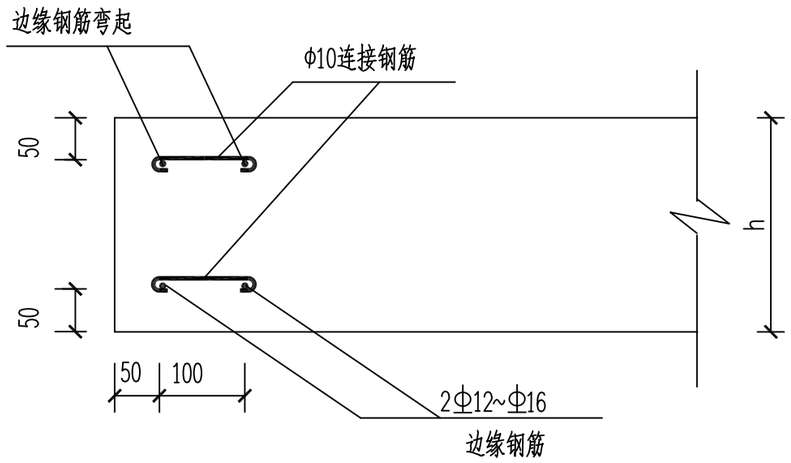

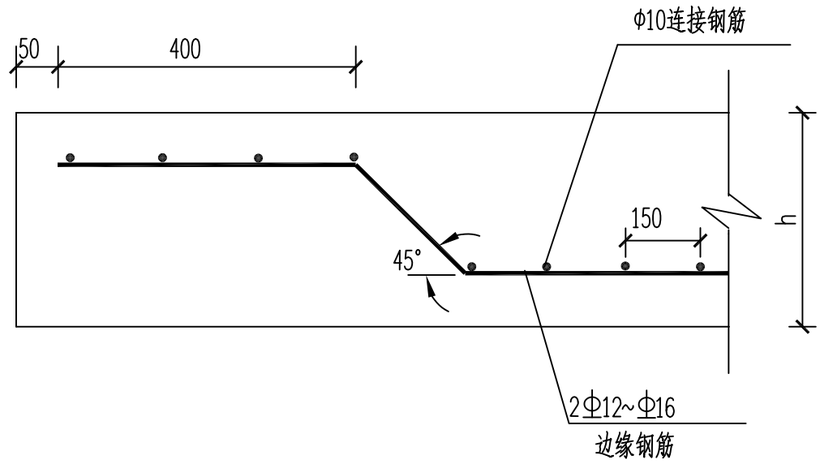

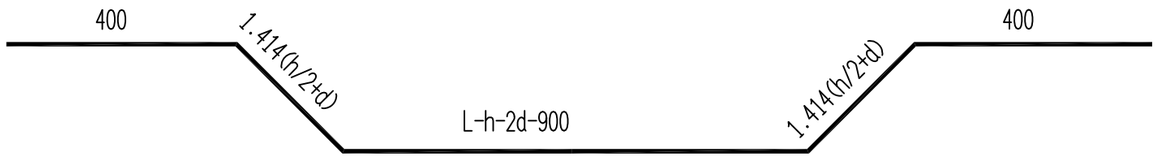

边缘钢筋大样图

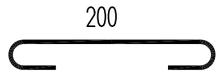

连接钢筋大样图

每块板的钢筋用量表

钢筋类别	型号	单根钢筋长度(mm)	根数
边缘钢筋	Φ12 ~Φ16	L+0.414h+0.828d -100	2
连接钢筋	Φ10	200	int[(L-h-2d -900)/150]+9

注：

1、单位：毫米。

2、在混凝土板纵向自由边设置边缘钢筋。

3、边缘钢筋大样图中的L为板长，d为边缘钢筋直径。

4、连接钢筋与边缘钢筋绑扎或点焊固定，需满足相关规范要求。

5、图中h为面层厚度（即水泥混凝土板厚）。

浙江经纬工程设计有限公司
ZHEJIANG JINGWEI ENGINEERING DESIGN Co.,Ltd.

地址：中国 杭州 秋涛北路332号佰富时代中心9F 310021
证书等级：建筑甲级　证书编号：A133000671
市政、园林乙级　证书编号：A233000678
TEL:0571-86753900　FAX:0571-86063235

类　别	审　定	审　核	校　对	合作单位		子项名称		工程编号	2022TZ-ZL-12		
实　名	蔡德强	王灵芝	高朗芬	建设单位	泽国镇人民政府	图纸名称	水泥混凝土路面边缘钢筋布置图	图　别	市政道路	图号	SZ-16
签　名		王灵芝	高朗芬	工程名称	温岭市泽国镇西桐村村道建设工程（竖石段）		比例	版　次		日期	2022.02

A3-420x297

	实　名	签　名
项目负责人	王灵芝	王灵芝
专业负责人	王灵芝	王灵芝
设　计　人	何　琴	何琴

注册（执业）章

预留章

施工图发图
负责人
蔡德强

出图章

浙江经纬工程设计有限公司
从事建设工程设计专项乙级：市政
行业（道路工程、桥梁工程）专业
乙级（有效期至2022年12月31日）
★NO:A233000678
浙江省住房和城乡建设厅监制

未盖出图专用章无效

审图章

竣工章

通暖 工艺
给排水 电气
建筑 结构
会签

浙江经纬工程设计有限公司
ZHEJIANG JINGWEI ENGINEERING DESIGN Co.,Ltd.

地址：中国 杭州 秋涛北路332号佰富时代中心9F 310021
证书等级：建筑甲级　证书编号：A133000671
市政、园林乙级　证书编号：A233000678
TEL:0571-86753900　FAX:0571-86063235

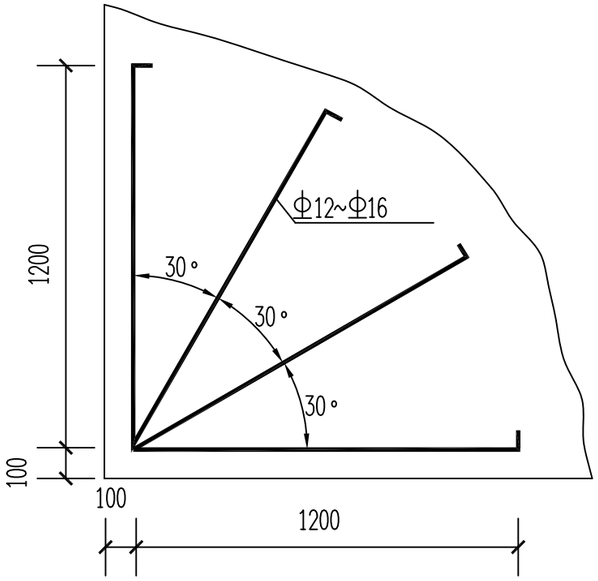

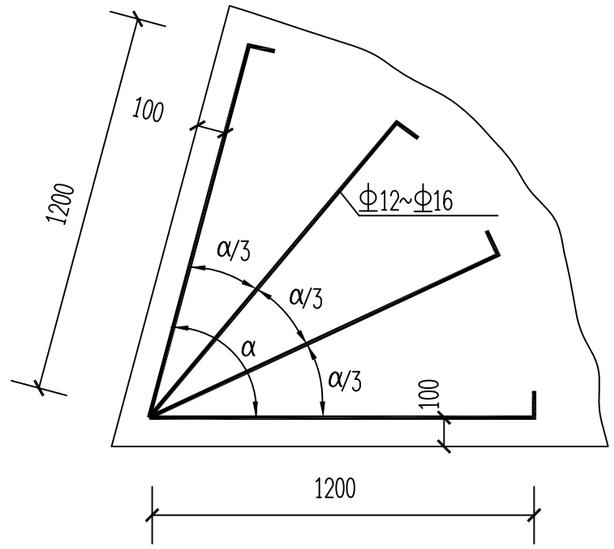

角隅钢筋用量表

编号	型号	每根长度(mm)
①	Φ12~Φ16	2477+10.0d
②	Φ12~Φ16	2528+10.0d

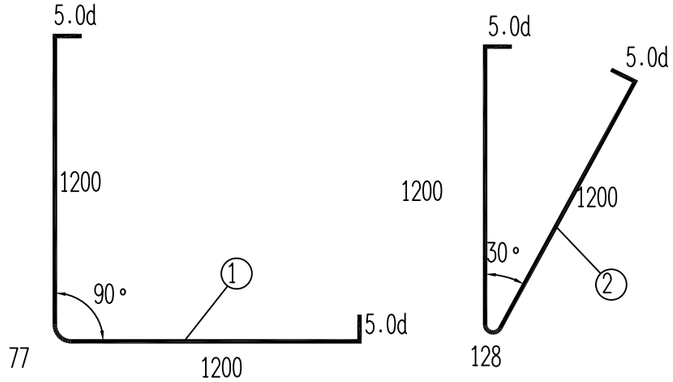

钢筋大样图

注：

1、单位：毫米。

2、刚柔搭接处板块板角及胀缝处板角在距混凝土板顶面50mm处设一层角隅钢筋。

3、钢筋之间绑扎或点焊固定，需满足相关规范要求。

4、d为钢筋直径。

类　别	审　定	审　核	校　对	合作单位		子项名称		工程编号	2022TZ-ZL-12		
实　名	蔡德强	王灵芝	高朗芬	建设单位	泽国镇人民政府	图纸名称	水泥混凝土路面角隅钢筋布置图	图　别	市政道路	图号	SZ-17
签　名		王灵芝	高朗芬	工程名称	温岭市泽国镇西桐村村道建设工程（竖石段）		比例	版　次		日期	2022.02

A3-420x297

	实　名	签　名
项目负责人	王灵芝	王灵芝
专业负责人	王灵芝	王灵芝
设　计　人	何　琴	何琴

注册（执业）章

预留章

施工图发图
负责人
蔡德强

出图章

浙江经纬工程设计有限公司
风景园林工程设计专项乙级；市政行业（道路工程、桥梁工程）专业乙级（有效期至2022年12月31日）
★NO:A233000678
浙江省住房和城乡建设厅监制

未盖出图专用章无效

审图章

竣工章

通暖 艺工 给排水 电气 建筑 结构 会签

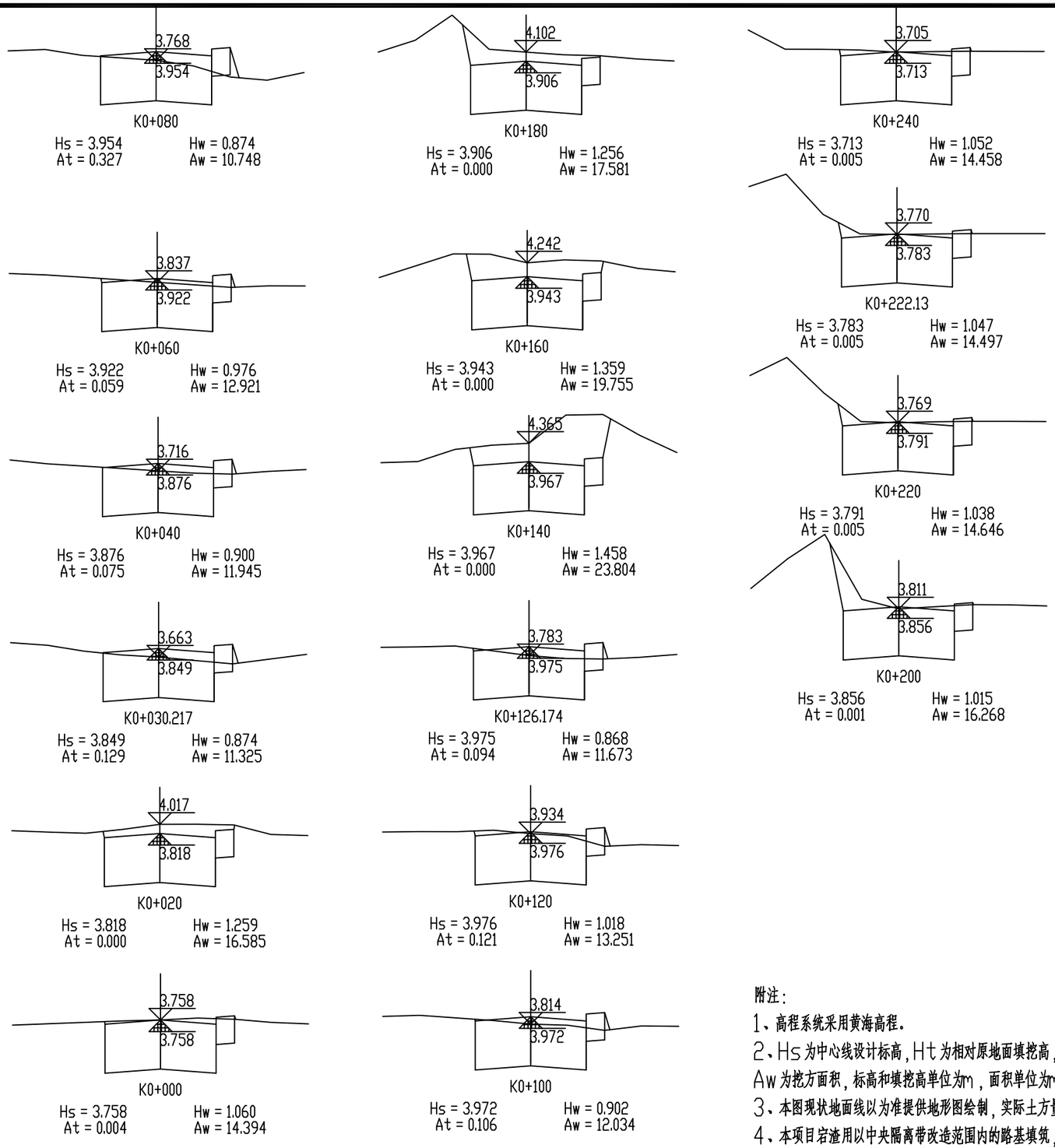

附注：

1、高程系统采用黄海高程。

2、Hs为中心线设计标高，Ht为相对原地面填挖高，At为填方面积，Aw为挖方面积，标高和填挖高单位为m，面积单位为m 。

3、本图现状地面线以为准提供地形图绘制，实际土方量以现场实测标高复测后确定。

4、本项目宕渣用以中央隔离带改造范围内的路基填筑，已计入本次设计详见工程表。

浙江经纬工程设计有限公司
ZHEJIANG JINGWEI ENGINEERING DESIGN Co.,Ltd.

地址：中国 杭州 秋涛北路332号佰富时代中心9F 310021
证书等级：建筑甲级　证书编号：A133000671
市政、园林乙级　证书编号：A233000678
TEL:0571-86753900　FAX:0571-86063235

类　别	审　定	审　核	校　对	合作单位		子项名称		工程编号	2022TZ-ZL-12		
实　名	蔡德强	王灵芝	高朗芬	建设单位	泽国镇人民政府	图纸名称	道路施工横断面设计图	图　别	市政道路	图号	SZ-18
签　名		王灵芝	高朗芬	工程名称	温岭市泽国镇西桐村村道建设工程（竖石段）		比例 横向1:500 竖向1:100	版　次		日期	2022.02

A3-420x297

		实　名	签　名
通暖	工艺	项目负责人	王灵芝
		专业负责人	王灵芝
		设　计　人	何　琴
给排水	电气	注册（执业）章	
		预留章	施工图发图 负责人 蔡德强
建筑	结构	出图章	浙江经纬工程设计有限公司 风景园林工程设计专项乙级；市政行业（道路工程、桥梁工程）专业乙级（有效期至2022-12月31日） ★NO:A233000678 浙江省住房和城乡建设厅监制 未盖出图专用章无效
会签		审图章	
		竣工章	

浙江经纬工程设计有限公司
ZHEJIANG JINGWEI ENGINEERING DESIGN Co.,Ltd.

地址：中国 杭州 秋涛北路332号佰富时代中心9F 310021
证书等级：建筑甲级　证书编号：A133000671
市政、园林乙级　证书编号：A233000678
TEL:0571-86753900　FAX:0571-86063235

路基填挖方数量表

桩号	填方面积（平方米）	挖方面积（平方米）	填方量（立方米）	挖方量（立方米）
K0+000	0.004	14.394		
			0.043	309.79
K0+020	0	16.585		
			0.659	142.574
K0+030.217	0.129	11.325		
			0.999	113.823
K0+040	0.075	11.945		
			1.346	248.664
K0+060	0.059	12.921		
			3.864	236.694
K0+080	0.327	10.748		
			4.334	227.818
K0+100	0.106	12.034		
			2.273	252.851
K0+120	0.121	13.251		
			0.662	76.94
K0+126.174	0.094	11.673		
			0.647	245.248
K0+140	0	23.804		
			0	435.585
K0+160	0	19.755		
			0	373.358
K0+180	0	17.581		
			0.014	338.494
K0+200	0.001	16.268		
			0.063	309.143
K0+220	0.005	14.646		
			0.011	31.038
K0+222.13	0.005	14.497		
			0.088	258.714
K0+240	0.005	14.458		
合　计			15.001	3600.734

类　别	审　定	审　核	校　对	合作单位		子项名称		工程编号	2022TZ-ZL-12		
实　名	蔡德强	王灵芝	高朗芬	建设单位	泽国镇人民政府	图纸名称	路基填挖方数量表	图　别	市政道路	图号	SZ-19
签　名		王灵芝	高朗芬	工程名称	温岭市泽国镇西桐村村道建设工程（竖石段）		比例	版　次		日期	2022.02

A3-420x297

	实　名	签　名
项目负责人	王灵芝	王灵芝
专业负责人	王灵芝	王灵芝
设　计　人	何　琴	何琴

注册（执业）章

预留章

施工图发图
负责人
蔡德强

出图章

浙江经纬工程设计有限公司
风景园林工程设计专项乙级；市政行业（道路工程、桥梁工程）专业乙级（有效期至2022年12月31日）
★NO:A233000678
浙江省住房和城乡建设厅监制

未盖出图专用章无效

审图章

竣工章

浙江经纬工程设计有限公司
ZHEJIANG JINGWEI ENGINEERING DESIGN Co.,Ltd.

地址：中国 杭州 秋涛北路332号佰富时代中心9F 310021
证书等级：建筑甲级　证书编号：A133000671
市政、园林乙级　证书编号：A233000678
TEL:0571-86753900　FAX:0571-86063235

会签：建筑结构　给排水电气　暖通工艺

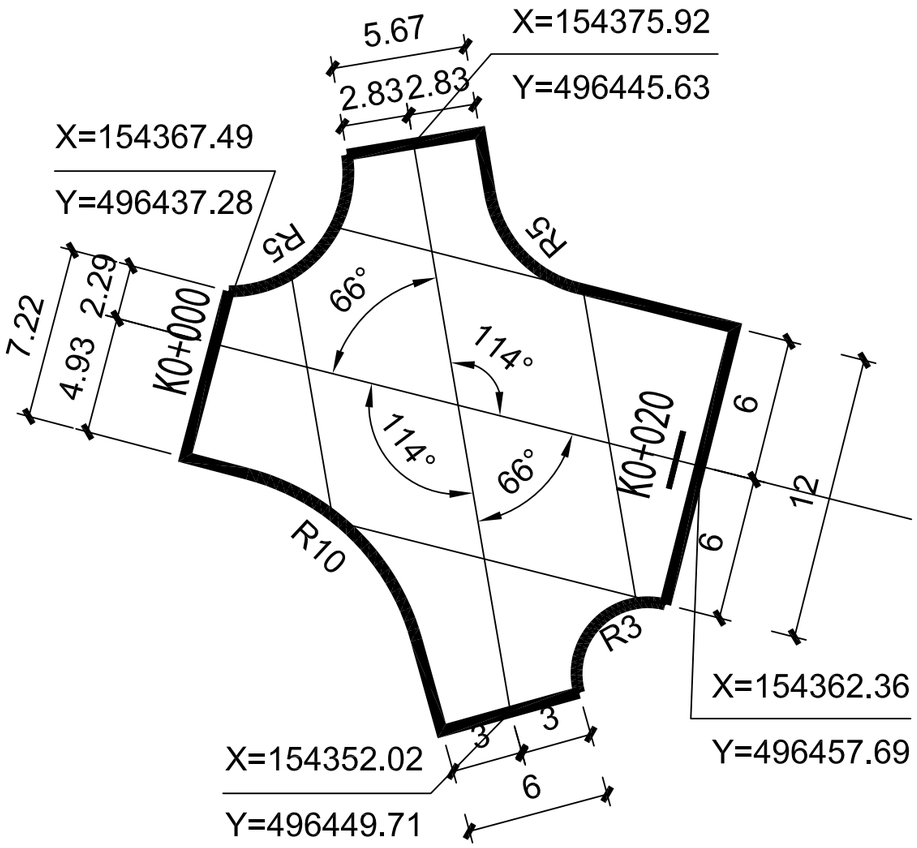

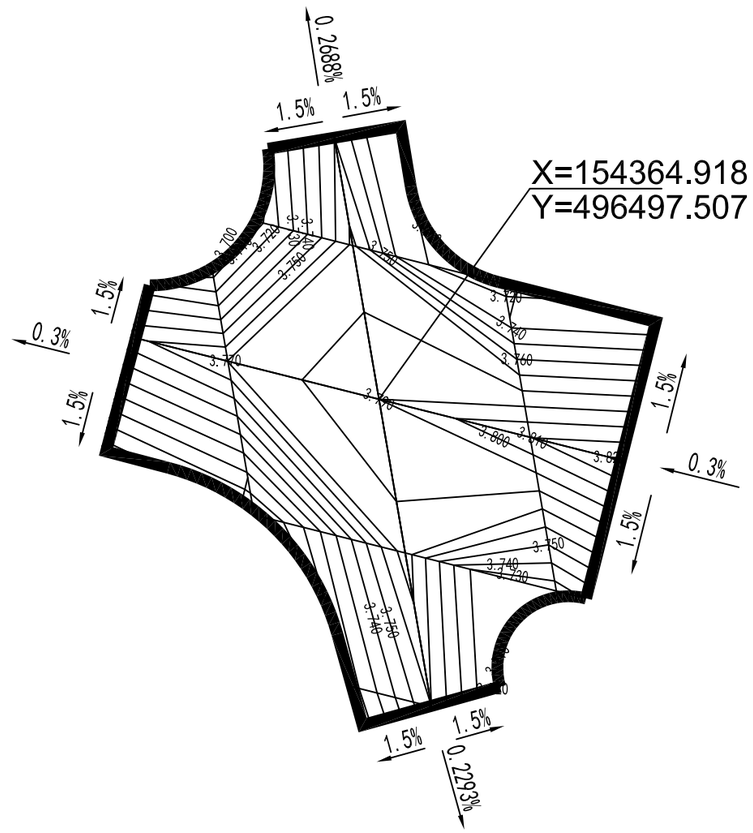

N

附注：
1、本图尺寸以米计。
2、温岭市城市坐标系，1985国家高程基准。

类　别	审　定	审　核	校　对	合作单位		子项名称		工程编号	2022TZ-ZL-12		
实　名	蔡德强	王灵芝	高朗芬	建设单位	泽国镇人民政府	图纸名称	交叉口设计图	图　别	市政道路	图号	SZ-20
签　名		王灵芝	高朗芬	工程名称	温岭市泽国镇西桐村村道建设工程（竖石段）		比例	版　次		日期	2022.02

A3-420x297

	实　名	签　名
项目负责人	王灵芝	王灵芝
专业负责人	王灵芝	王灵芝
设　计　人	何　琴	何琴

会签：通暖 工艺；给排水 电气；建筑 结构

注册（执业）章

预留章

施工图发图
负责人
蔡德强

出图章

浙江经纬工程设计有限公司
风景园林工程设计专项乙级；市政行业（道路工程、桥梁工程）专业乙级（有效期至2022-12月31日）
★NO:A233000678
浙江省住房和城乡建设厅监制

未盖出图专用章无效

审图章

竣工章

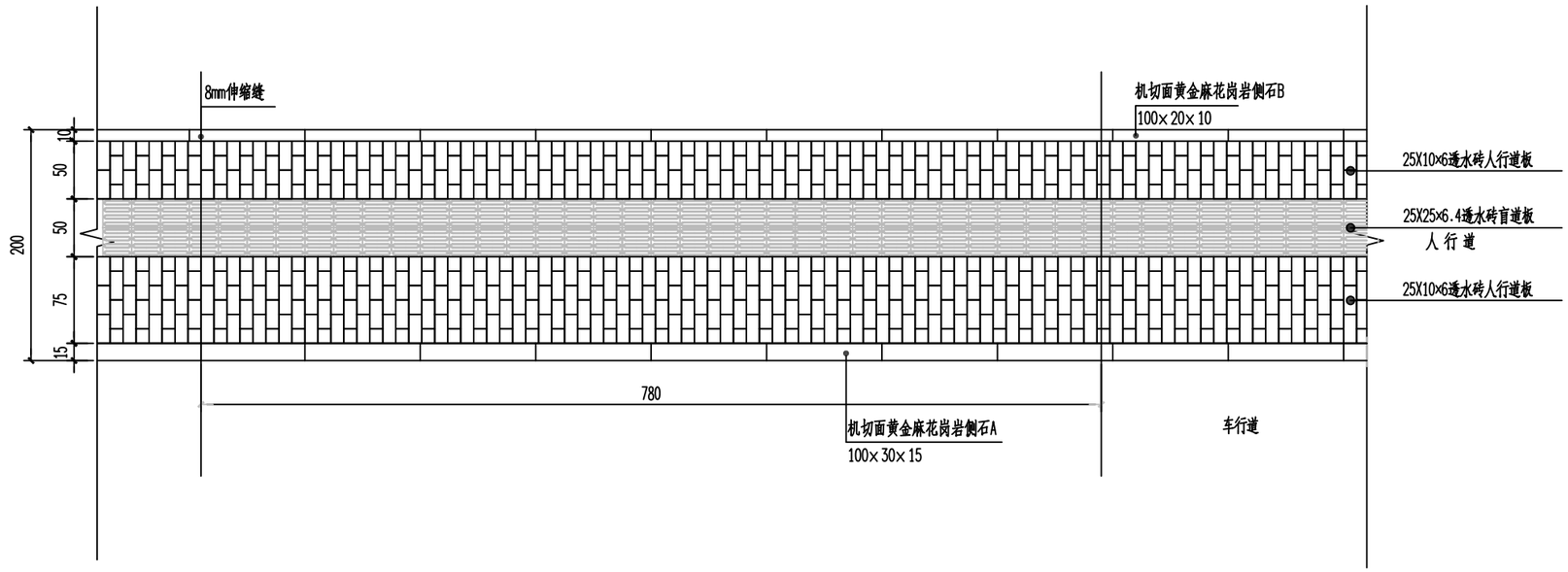

人行道铺装设计图 1:50

附注：

1、本图均以cm为单位。

2、人行道C25透水混凝土基层沿道路纵向每7.8m设一道伸缩缝，缝宽度3～8mm，深度30～40mm可在C25混凝土浇注成型后切割，并填注缝料，伸缩缝宜在人行道范围内上下贯通（包括侧石）。

浙江经纬工程设计有限公司
ZHEJIANG JINGWEI ENGINEERING DESIGN Co.,Ltd.

地址：中国 杭州 秋涛北路332号佰富时代中心9F 310021
证书等级：建筑甲级　证书编号：A133000671
市政、园林乙级　证书编号：A233000678
TEL:0571-86753900　FAX:0571-86063235

类　别	审　定	审　核	校　对	合作单位		子项名称		工程编号	2022TZ-ZL-12		
实　名	蔡德强	王灵芝	高朗芬	建设单位	泽国镇人民政府	图纸名称	人行道铺装设计图	图　别	市政道路	图号	SZ-21
签　名		王灵芝	高朗芬	工程名称	温岭市泽国镇西桐村村道建设工程（竖石段）		比例	版　次		日期	2022.02

A3-420x297

	实　名	签　名
项目负责人	王灵芝	王灵芝
专业负责人	王灵芝	王灵芝
设　计　人	何　琴	何琴

注册（执业）章

预留章

施工图发图
负责人
蔡德强

出图章

浙江经纬工程设计有限公司
风景园林工程设计专项乙级；市政行业（道路工程、桥梁工程）专业乙级（有效期至2022年12月31日）
★NO:A233000678
浙江省住房和城乡建设厅监制

未盖出图专用章无效

审图章

竣工章

会签：建筑结构　给排水电气　暖通工艺

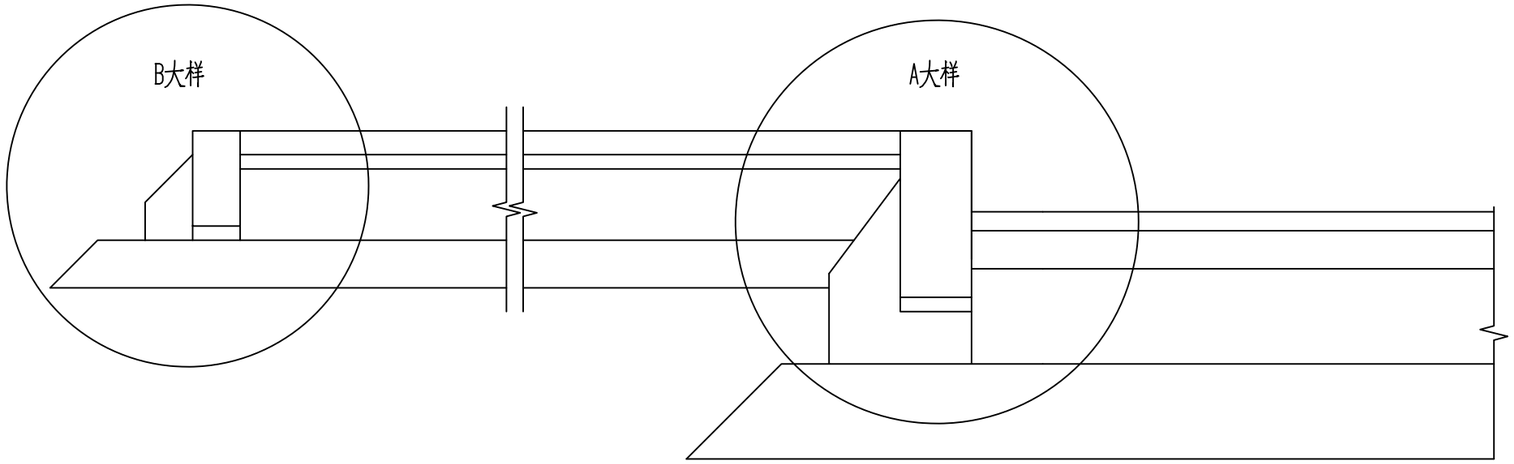

路缘石安装位置图

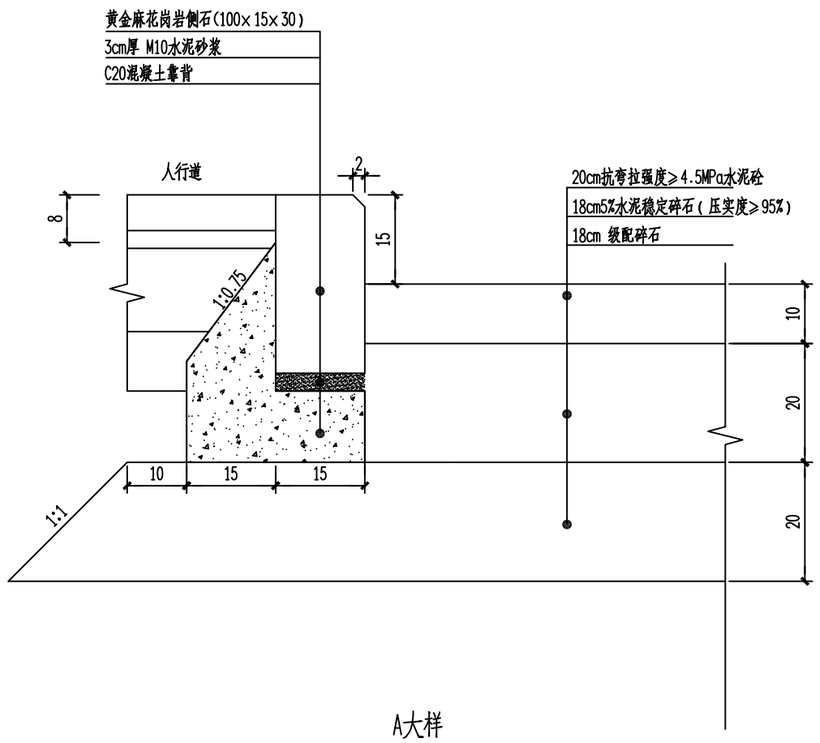

A大样

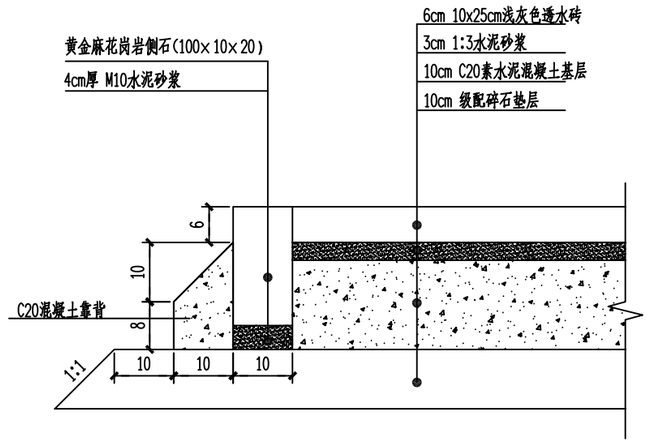

B大样

附注：

1、本图尺寸以cm为单位。

2、人行道路侧石在大半径（R>5m）弯道处长度调整为500mm。小半径（R≤5m）弯道处按弧形制作。

3、侧石采用黄金麻花岗岩(机切面)。

浙江经纬工程设计有限公司
ZHEJIANG JINGWEI ENGINEERING DESIGN Co.,Ltd.

地址：中国 杭州 秋涛北路332号佰富时代中心9F 310021
证书等级：建筑甲级　证书编号：A133000671
市政、园林乙级　证书编号：A233000678
TEL:0571-86753900　FAX:0571-86063235

类　别	审　定	审　核	校　对	合作单位		子项名称		工程编号	2022TZ-ZL-12		
实　名	蔡德强	王灵芝	高朗芬	建设单位	泽国镇人民政府	图纸名称	路缘石安装设计图	图　别	市政道路	图号	SZ-22
签　名		王灵芝	高朗芬	工程名称	温岭市泽国镇西桐村村道建设工程（竖石段）		比例	版　次		日期	2022.02

A3-420x297

		实　名	签　名
	项目负责人	王灵芝	王灵芝
通 艺	专业负责人	王灵芝	王灵芝
暖 工	设 计 人	何 琴	何琴

注册（执业）章

给排水 电气

预留章

施工图发图 负责人 蔡德强

建筑 结构

出图章

浙江经纬工程设计有限公司
风景园林工程设计专项乙级；市政行业（道路工程、桥梁工程）专业乙级（有效期至2022-12月31日）
★NO:A233000678
浙江省住房和城乡建设厅监制

未盖出图专用章无效

会签

审图章

竣工章

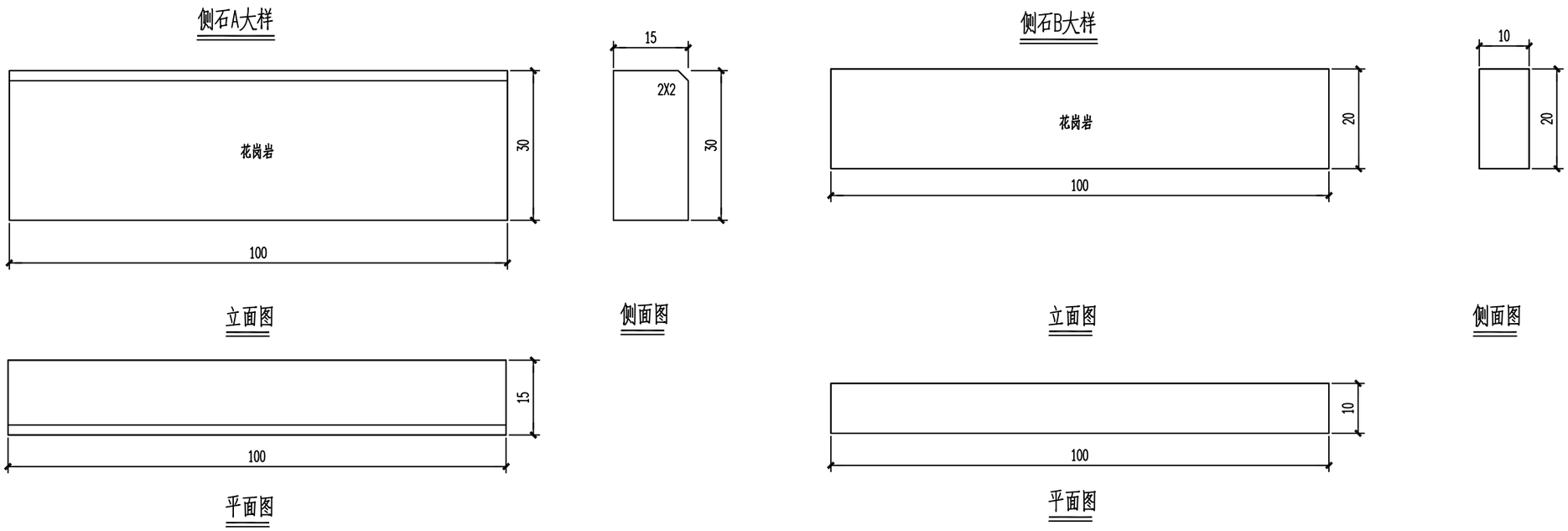

附注：

1、本图尺寸单位均以厘米计，比例1:10。

2、各侧石具体适用位置见路面结构图。

3、侧石采用黄金麻花岗岩(机切面)。

浙江经纬工程设计有限公司
ZHEJIANG JINGWEI ENGINEERING DESIGN Co.,Ltd.

地址：中国 杭州 秋涛北路332号佰富时代中心9F 310021
证书等级：建筑甲级　证书编号：A133000671
市政、园林乙级　证书编号：A233000678
TEL:0571-86753900　FAX:0571-86063235

类　别	审　定	审　核	校　对	合作单位		子项名称		工程编号	2022TZ-ZL-12		
实　名	蔡德强	王灵芝	高朗芬	建设单位	泽国镇人民政府	图纸名称	侧平石设计图	图　别	市政道路	图号	SZ-23
签　名		王灵芝	高朗芬	工程名称	温岭市泽国镇西桐村村道建设工程（竖石段）		比例	版　次		日期	2022.02

A3-420x297

	实　名	签　名
项目负责人	王灵芝	王灵芝
专业负责人	王灵芝	王灵芝
设　计　人	何　琴	何琴

注册（执业）章

预留章

施工图发图
负责人
蔡德强

出图章

浙江经纬工程设计有限公司
从事园林工程设计专项乙级；市政行业（道路工程、桥梁工程）专业乙级（有效期至2022年12月31日）
★NO:A233000678
浙江省住房和城乡建设厅监制

未盖出图专用章无效

审图章

竣工章

通暖 工艺 | 给排水 电气 | 建筑 结构 | 会签

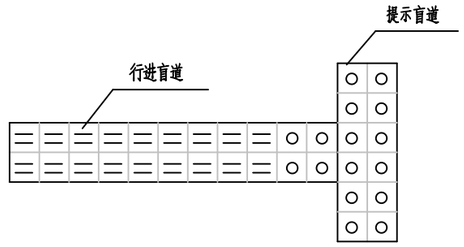

盲道起点与终点提示盲道图

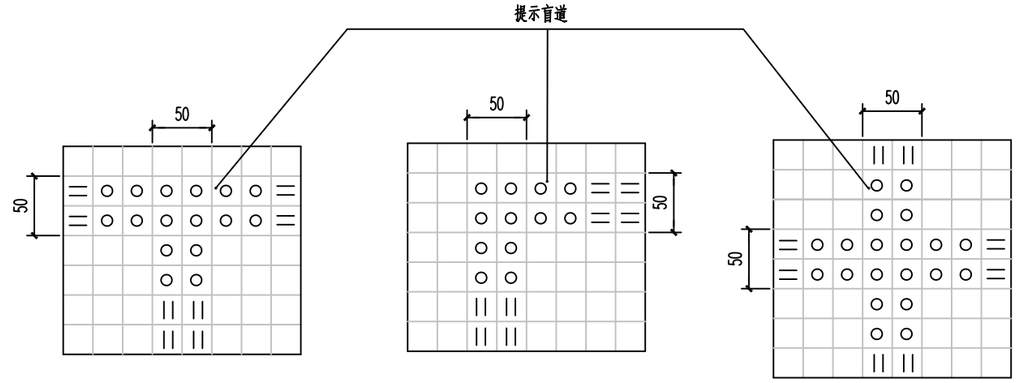

盲道交叉提示盲道图

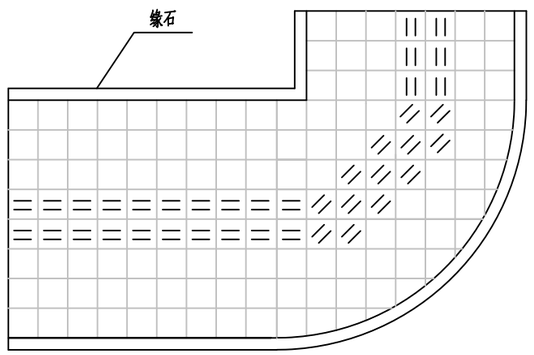

弧线形盲道图

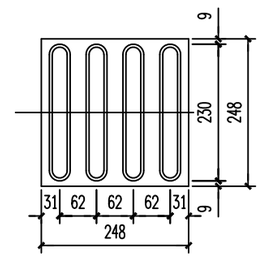

行进盲道触感砖平面图

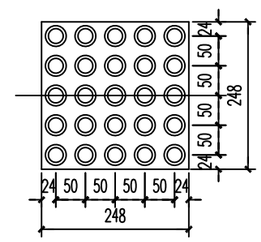

提示盲道触感砖平面图

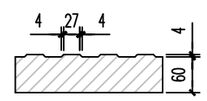

剖面图

行进盲道大样

1:4　单位mm

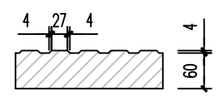

剖面图

提示盲道大样

1:4　单位mm

附注：

1、图中尺寸除特殊说明外其余以厘米为单位。
2、坡道应设在人行道的范围内并应与人行横道相对应。
3、坡道的坡面应平整，且不应光滑。
4、缘石坡道下口高出车行道的地面不得大于1cm。

浙江经纬工程设计有限公司
ZHEJIANG JINGWEI ENGINEERING DESIGN Co.,Ltd.

地址：中国 杭州 秋涛北路332号佰富时代中心9F　310021
证书等级：建筑甲级　证书编号：A133000671
市政、园林乙级　证书编号：A233000678
TEL:0571-86753900　FAX:0571-86063235

类　别	审　定	审　核	校　对	合作单位		子项名称		工程编号	2022TZ-ZL-12		
实　名	蔡德强	王灵芝	高朗芬	建设单位	泽国镇人民政府	图纸名称	无障碍设计图	图　别	市政道路	图号	SZ-24(1/4)
签　名		王灵芝	高朗芬	工程名称	温岭市泽国镇西桐村村道建设工程（竖石段）		比例	版　次		日期	2022.02

A3-420x297

	实　名	签　名
项目负责人	王灵芝	王灵芝
专业负责人	王灵芝	王灵芝
设　计　人	何　琴	何琴

注册（执业）章

预留章

施工图发图
负责人
蔡德强

出图章

浙江经纬工程设计有限公司
风景园林工程设计专项乙级；市政行业（道路工程、桥梁工程）专业乙级（有效期至2022-12月31日）
★NO:A233000678
浙江省住房和城乡建设厅监制

未盖出图专用章无效

审图章

竣工章

浙江经纬工程设计有限公司
ZHEJIANG JINGWEI ENGINEERING DESIGN Co.,Ltd.

地址：中国 杭州 秋涛北路332号佰富时代中心9F 310021
证书等级：建筑甲级　证书编号：A133000671
市政、园林乙级　证书编号：A233000678
TEL:0571-86753900　FAX:0571-86063235

通暖	工艺
给排水	电气
建筑	结构
会签	

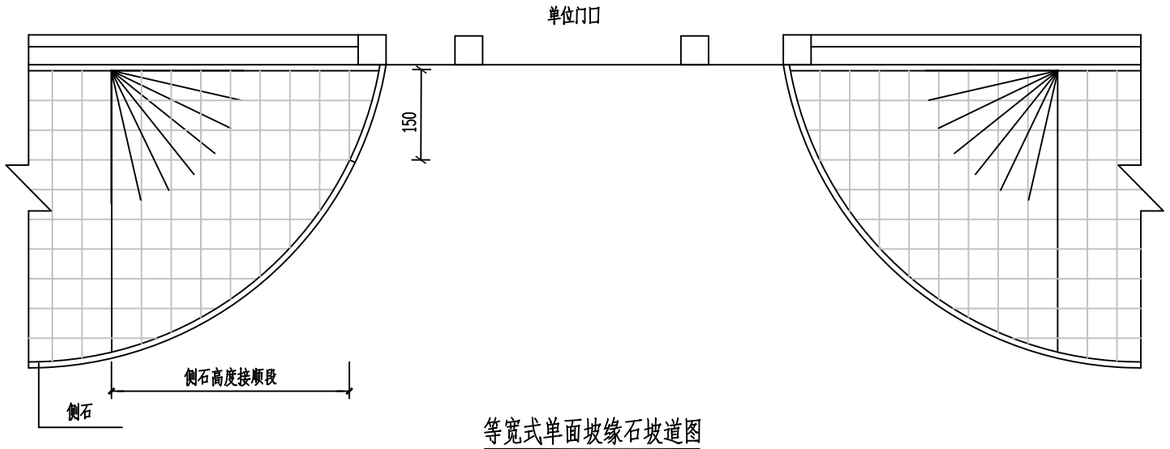

等宽式单面坡缘石坡道图

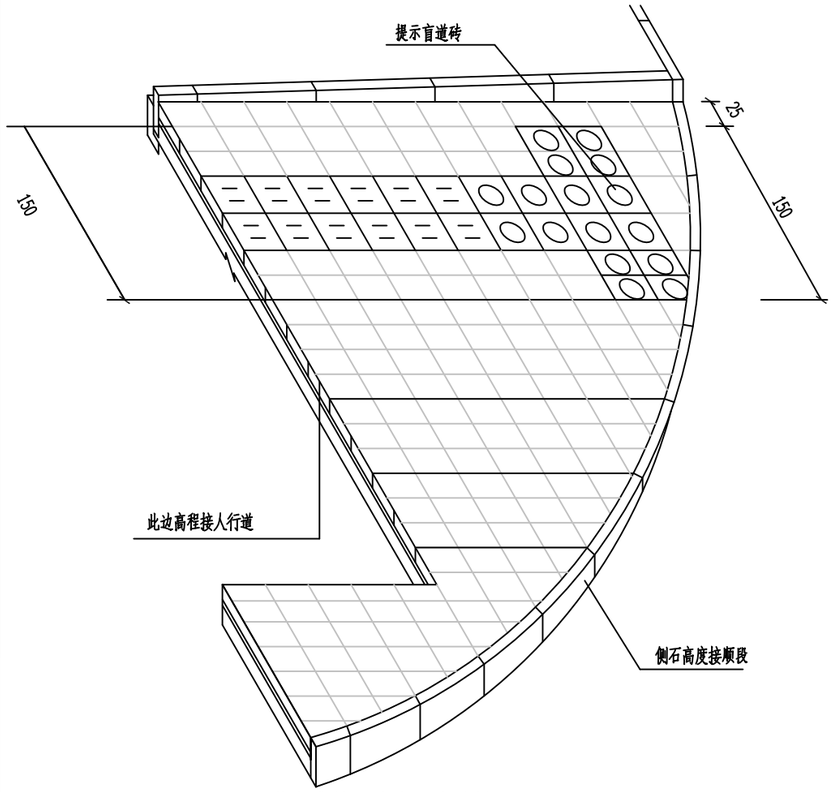

等宽式单面坡缘石坡道剖面图

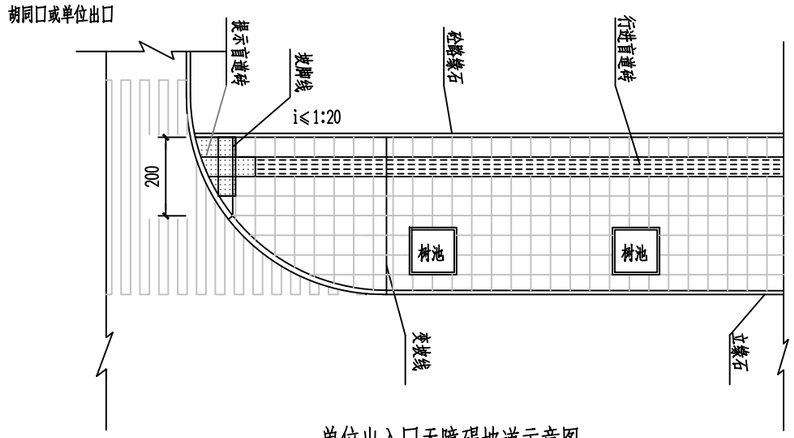

单位出入口无障碍坡道示意图

附注：

1、图中尺寸以厘米为单位。

2、坡道应设在人行道的范围内并应与人行横道相对应。

3、坡面的坡道应平整且不应光滑。

类　别	审　定	审　核	校　对	合作单位		子项名称		工程编号	2022TZ-ZL-12		
实　名	蔡德强	王灵芝	高朗芬	建设单位	泽国镇人民政府	图纸名称	无障碍设计图	图　别	市政道路	图号	SZ-24(2/4)
签　名		王灵芝	高朗芬	工程名称	温岭市泽国镇西桐村村道建设工程（竖石段）		比例	版　次		日期	2022.02

A3-420x297

	实 名	签 名
项目负责人	王灵芝	王灵芝
专业负责人	王灵芝	王灵芝
设 计 人	何 琴	何琴

注册（执业）章

预留章

施工图发图
负责人
蔡德强

出图章

浙江经纬工程设计有限公司
从事园林工程设计专项乙级；市政行业（道路工程、桥梁工程）专业乙级（有效期至2022年12月31日）
★NO:A233000678
浙江省住房和城乡建设厅监制

未盖出图专用章无效

审图章

竣工章

浙江经纬工程设计有限公司
ZHEJIANG JINGWEI ENGINEERING DESIGN Co.,Ltd.

地址：中国 杭州 秋涛北路332号佰富时代中心9F 310021
证书等级：建筑甲级 证书编号：A133000671
市政、园林乙级 证书编号：A233000678
TEL:0571-86753900 FAX:0571-86063235

会签：通风 暖 工艺 | 给排水 电气 | 建筑 结构

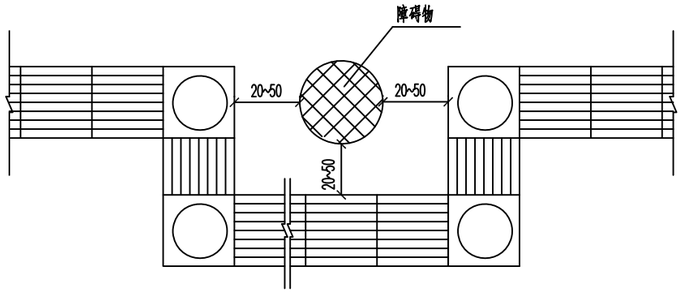

盲道避让障碍物大样

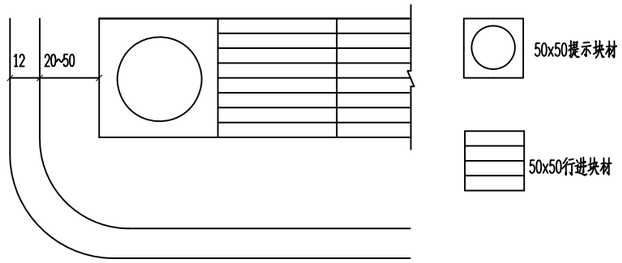

盲道在缘石尽端大样

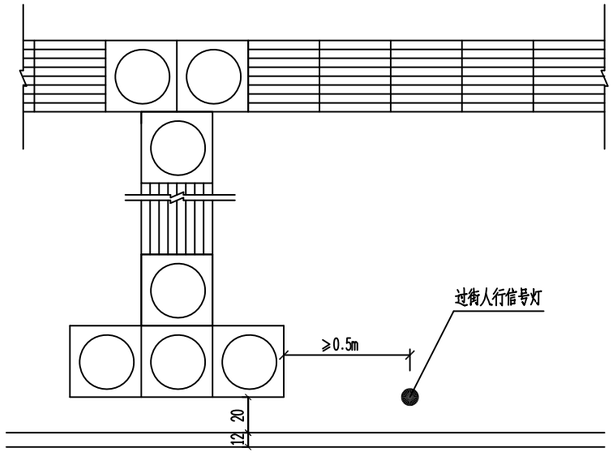

盲道过街位置大样

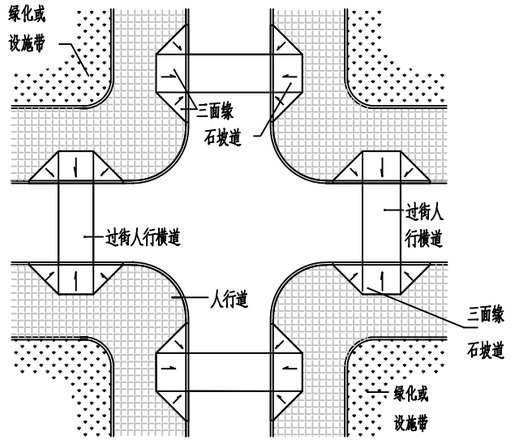

道路交叉口人行横道的三面坡缘石坡道示意图

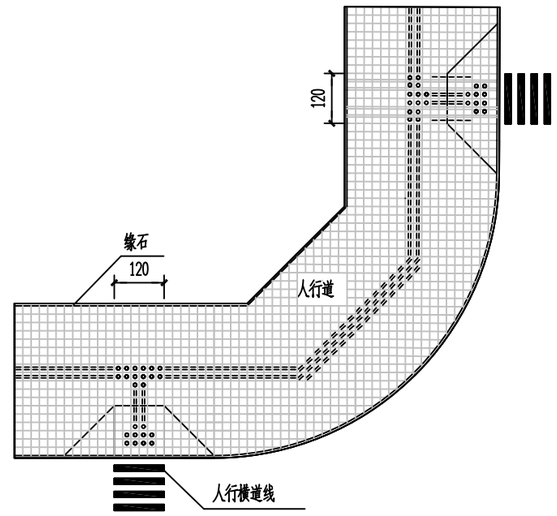

人行横道线处盲道铺装图

附注：

1.本图尺寸单位均以厘米计。

2.盲道结构层同人行道结构层。

3.块材平面尺寸可以根据实际情况修改，块材要求满足《无障碍设计规范》（GB 50763-2012）。

4.提示块材距离缘石及障碍物≥20cm，行进块材和提示块材成垂直向铺装。

5.人行道中地下管线井盖必须与地面接平，不得用蓖式井盖。盲道标准断面位置应避开人行道的管线井盖，具体设计时盲道位置可作适当调整。

6.盲道在缘石尽端处及缘石坡道位置应避开雨水口位置。

7.人行道内临时凹陷、突起的障碍物，应采取防护措施。

类 别	审 定	审 核	校 对	合作单位		子项名称		工程编号	2022TZ-ZL-12		
实 名	蔡德强	王灵芝	高朗芬	建设单位	泽国镇人民政府	图纸名称	无障碍设计图	图 别	市政道路	图号	SZ-24(3/4)
签 名		王灵芝	高朗芬	工程名称	温岭市泽国镇西桐村村道建设工程（竖石段）		比例	版 次		日期	2022.02

A3-420x297

	实　名	签　名
项目负责人	王灵芝	王灵芝
专业负责人	王灵芝	王灵芝
设　计　人	何　琴	何琴

注册（执业）章

预留章

施工图发图
负责人
蔡德强

出图章

浙江经纬工程设计有限公司
风景园林工程设计专项乙级；市政行业（道路工程、桥梁工程）专业乙级（有效期至2022-12月31日）
★NO:A233000678
浙江省住房和城乡建设厅监制

未盖出图专用章无效

审图章

竣工章

浙江经纬工程设计有限公司
ZHEJIANG JINGWEI ENGINEERING DESIGN Co.,Ltd.

地址：中国 杭州 秋涛北路332号佰富时代中心9F 310021
证书等级：建筑甲级　证书编号：A133000671
市政、园林乙级　证书编号：A233000678
TEL:0571-86753900　FAX:0571-86063235

会签：通暖 工艺；给排水 电气；建筑 结构

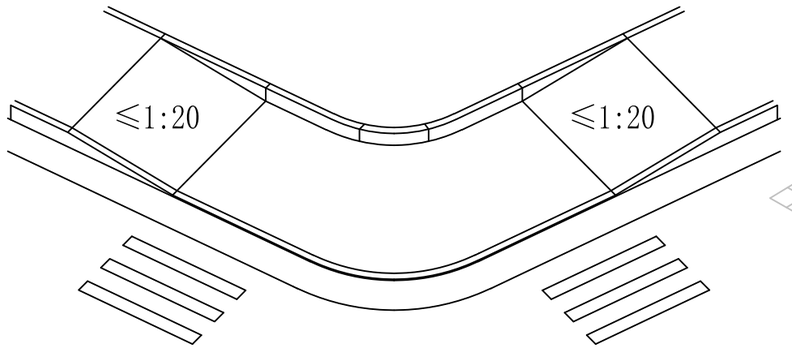

交叉口单面坡缘石坡道示意图

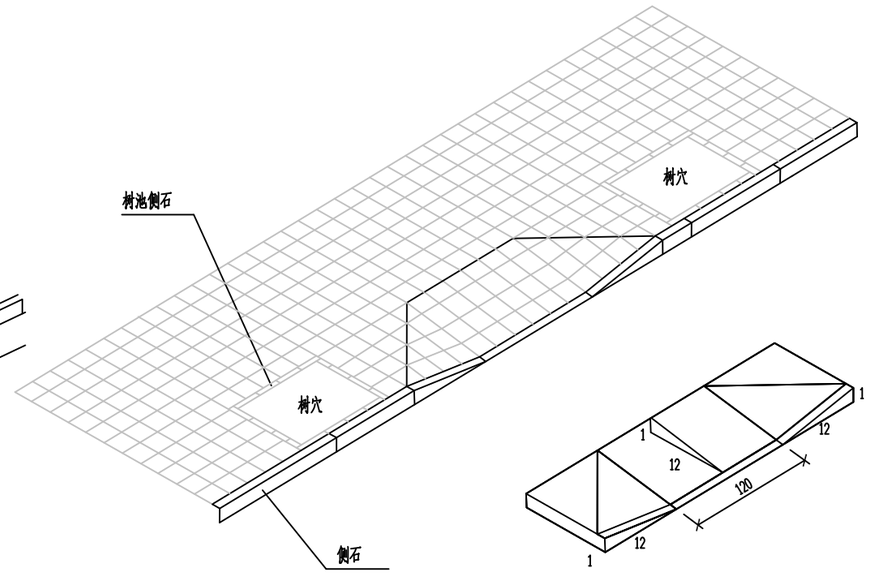

三面坡缘石坡道透视图

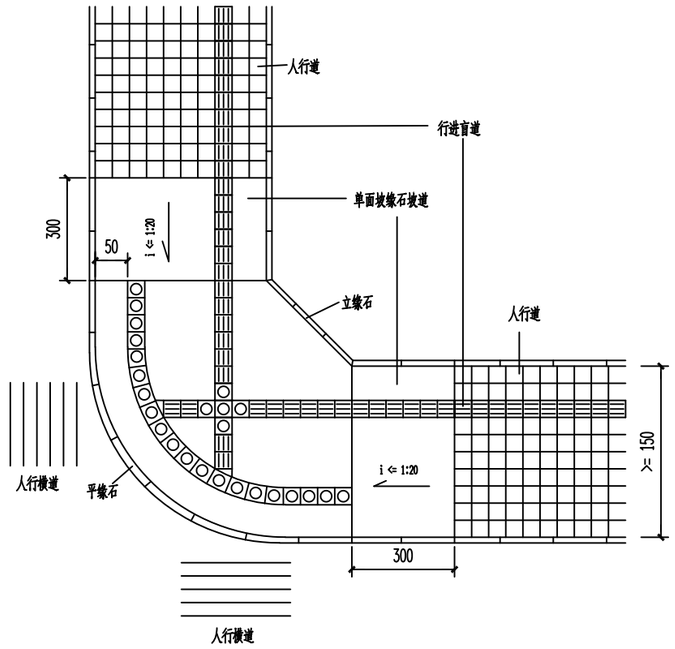

交叉路口单面坡缘石坡道

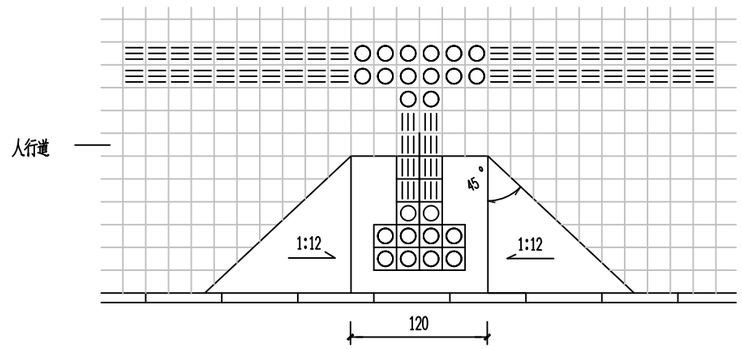

三面坡缘石坡道中的盲道设置示意图

附注：

1、单位：厘米。
2、在人行道中，凡被立缘石横断开的地方均应设置缘石坡道构成全线无障碍。
3、缘石坡道下口高出车行道的地面不应大于1cm。缘石坡道的坡面应平整，且不应光滑。
4、缘石坡道的结构同人行道结构。
5、平交口三面坡缘石坡道位置一般距路口平齐线净距5~10m较为合适。
6、平交口三面坡缘石坡道应设在人行道的范围内，并应与人行横道相对应。

类　别	审　定	审　核	校　对	合作单位		子项名称		工程编号	2022TZ-ZL-12		
实　名	蔡德强	王灵芝	高朗芬	建设单位	泽国镇人民政府	图纸名称	无障碍设计图	图　别	市政道路	图号	SZ-24(4/4)
签　名		王灵芝	高朗芬	工程名称	温岭市泽国镇西桐村村道建设工程（竖石段）		比例	版　次		日期	2022.02

A3-420x297

	实 名	签 名
项目负责人	王灵芝	王灵芝
专业负责人	王灵芝	王灵芝
设 计 人	何 琴	何琴

注册（执业）章

预留章

施工图发图
负责人
蔡德强

出图章

浙江经纬工程设计有限公司
风景园林工程设计专项乙级；市政行业（道路工程、桥梁工程）专业乙级（有效期至2022-12月31日）
★NO:A233000678
浙江省住房和城乡建设厅监制

未盖出图专用章无效

审图章

竣工章

浙江经纬工程设计有限公司
ZHEJIANG JINGWEI ENGINEERING DESIGN Co.,Ltd.

地址：中国 杭州 秋涛北路332号佰富时代中心9F 310021
证书等级：建筑甲级 证书编号：A133000671
市政、园林乙级 证书编号：A233000678
TEL:0571-86753900 FAX:0571-86063235

会签：建筑 结构 给排水 电气 暖通 工艺

序号	项目名称	单位	数量	备注
	道路部分			
一、	人行道			
1	6cm 10x25cm浅灰色透水砖	m^2	446	
2	3cm 1:3水泥砂浆	m^2	446	
3	10cm C20素水泥混凝土基层	m^2	446	
4	10cm 级配碎石垫层	m^2	503	
二、	车行道			
1	20cm抗弯拉强度≥4.5MPa水泥砼	m^2	3102	
2	18cm5%水泥稳定碎石（压实度≥95%）	m^2	3245	
3	18cm 级配碎石	m^2	3543	
三、	侧石			
1	机切面黄金麻花岗岩侧石100×30×15	m	231	
2	黄金麻花岗岩侧石(100×10×20)	m	225	
3	C20混凝土靠背	m^3	17	
4	M10水泥砂浆	m^3	2	
四、	土石方			
1	填方	m^3	15	
2	挖方	m^3	3601	
3	弃渣	m^3	1685	
五、	钢筋			
1	Φ14HRB400	kg	480.4	
2	Φ28HPB300	kg	962.1	
3	Φ10HPB300	kg	303.9	

道路主要工程数量表

附注：
1、工程数量表中的数据供参考。

类 别	审 定	审 核	校 对	合作单位		子项名称		工程编号	2022TZ-ZL-12		
实 名	蔡德强	王灵芝	高朗芬	建设单位	泽国镇人民政府	图纸名称	主要工程数量表	图 别	市政道路	图号	SZ-25
签 名		王灵芝	高朗芬	工程名称	温岭市泽国镇西桐村村道建设工程（竖石段）		比例	版 次		日期	2022.02

A3-420x297

浙江经纬工程设计有限公司

图 纸 目 录

第 1 页 共 1 页

工程名称		工程号	
		专 业	给排水
项 目		设计阶段	施工图

序号	图 号	图 纸 名 称	图 幅	张 数	备 注
1	水施-01	室外排水设计总说明	A3	1	
2	水施-02	主要工程量表	A3	1	
3	水施-03	室外排水管线平面图一	A3	1	
4	水施-04	室外排水管线平面图二	A3	1	
5	水施-05	道路管位示意图	A3	1	
6	水施-06	ϕ1000圆形砖砌雨检查井大样图	A3	1	
7	水施-07	安全网安装大样图	A3	1	
8	水施-08	双篦式雨水口大样图 HDPE管道基础大样图	A3	1	
9	水施-09	雨水管线纵断面设计图	A3	1	

审 定		工程负责		校 核		日 期	
审 核		专业负责		设 计		页 次	

	实 名	签 名
项目负责人	胡新华	
专业负责人	陈晓富	
设 计 人	马苗红	

注册（执业）章

预留章

施工图发图
负责人
蔡德强

出图章

浙江经纬工程设计有限公司
风景园林工程设计专项乙级；市政行业（道路工程、桥梁工程）专业乙级（有效期至2022-12月31日）
★NO:A233000678
浙江省住房和城乡建设厅监制

未盖出图专用章无效

审图章

竣工章

通暖 工艺

给排水 电气

建筑 结构

会签

浙江经纬工程设计有限公司
ZHEJIANG JINGWEI ENGINEERING DESIGN Co.,Ltd.

地址：中国 杭州 秋涛北路332号佰富时代中心9F 310021
证书等级：建筑甲级 证书编号：A133000671
市政、园林乙级 证书编号：A233000678
TEL:0571-86753900 FAX:0571-86063235

类 别	审 定	审 核	校 对	合作单位		子项名称		工程编号	2022TZ-ZL-12		
实 名	蔡德强	陈晓富	陈建荣	建设单位	泽国镇人民政府	图纸名称	图纸目录	图 别	水施	图号	00
签 名				工程名称	温岭市泽国镇西桐村村道建设工程（竖石段）		比例	版 次		日期	2022.01

A3-420x297

	实　名	签　名
项目负责人	胡新华	
专业负责人	陈晓富	
设　计　人	马苗红	

注册（执业）章

预留章

施工图发图
负责人
蔡德强

出图章

浙江经纬工程设计有限公司
风景园林工程设计专项乙级；市政行业（道路工程、桥梁工程）专业乙级（有效期至2022-12月31日）
★NO:A233000678
浙江省住房和城乡建设厅监制

未盖出图专用章无效

审图章

竣工章

浙江经纬工程设计有限公司
ZHEJIANG JINGWEI ENGINEERING DESIGN Co.,Ltd.

地址：中国 杭州 秋涛北路332号佰富时代中心9F 310021
证书等级：建筑甲级　证书编号：A133000671
市政、园林乙级　证书编号：A233000678
TEL:0571-86753900　FAX:0571-86063235

会签	
建筑	结构
给排水	电气
暖通	工艺

室外排水设计总说明

一.设计依据：
实况资料和图纸。
总图专业提供的作业图。
国家现行的给水、排水、卫生和消防等工程设计规范。
(1)室外排水规范GB 50014-2021
(2)建筑给水排水设计标准GB50015-2019
(3)《中华人民共和国工程建设标准强制性条文——城镇建设部分》(2013年
(4)《给水排水管道工程施工及验收规范》(GB50268-2008)

二.排水系统：
1.本工程设独立的雨水系统，雨水有组织排至室外雨水管网排入河道。

三.管道材料：
1.雨水管：采用8KN/mHDPE双壁缠绕B型管,橡胶密封圈承插接口。

四.管道施工：
1.排水检查井采用砖砌检查井形式。
2.排水管及雨水管安装完后应做闭水试验，具体做法详见施工及验收规范。
施工时严格按照国标(GB50268-2008)《给水排水管道工程施工及验收规范》执行。
说明未尽处按国家有关规范及法规执行。
8.HDPE双壁缠绕B型管采用橡胶密封圈承插接口，橡胶圈必须安装在管端第二条肋槽中。
安装时承口内壁及橡胶圈外圈涂润滑剂（橡胶圈和润滑剂由管道生产厂提供）。
管道插入承口深度至少要有四条肋槽。
9.HDPE双壁缠绕B型管与检查井的连接采用短管，以适应不均匀沉降，管道承口应在检查井的进水方向，管道插口应在检查井的出水方向，短管长均为0.5m。
10.双壁缠绕管敷设方法：开槽埋管，槽底净宽度宜按管外径加0.5m管道基础，做法见图：

六.排水总施工注意事项及验收规范
1.在车行道下覆土小于0.7米的给排水管线,采用C15混凝土打包,尺寸为(外径+25cm)×(外径+25cm)，
隔10米设伸缩缝,宽15mm。
2.给水管与其它管道相碰时，给水管可采用四个45°弯头向上或向下绕过；污水管与雨水管里面交叉间距很小时，
在交叉管段的上面管道不做基础，但空隙部分应堵素混凝土；污水管和雨水管无法避让相碰时，可在交叉点做穿越井，即让污水管从雨水检查井中通过
3. 雨水口之间及雨水口与检查井之间的连接管：管井除注明者外，均采用DN225mm
坡度i=0.01,起点埋深一般不小于0.60m。
4.排水检查井底必须严格砌筑流槽以防沉淀。
5. 在车行道上的所有检查井井座采用铸铁井座，检查井井盖采用高强度钢纤维混凝土检查井盖。
选用的井盖等级符合《钢纤维混凝土检查井盖》，GB 26537-2011第4.2条的规定。
井盖均采用Φ700mm（500X500小方井除外）。
1)A15级井盖，用于绿化带和机动车辆不能行驶和停放的区域。
2)B125级井盖，用于城市非机动车道、人行道、居民住宅小区内的道路和停车场，
3)B125级井盖，用于城市非机动车道、人行道、居民住宅小区内的道路和停车场，
4)C250级井盖，用于城市一般道路、公路和停车场。
5)D400级井盖，用于城市主路、国道、高速公路和高等级公路等区效。

10. 排水检查井形式：排水检查井采用砖砌检查井形式,具体详见国标02S515,排水检查井内设置防坠落装置。
雨水检查井采用落底式检查井，污水检查井采用不落底检查井。
α.采用Φ1000mm内径圆形砖砌雨水检查井。

七.其他
1.图中设计标高采用：黄海高程
2.尺寸单位：（除图中注明者外）管径为毫米，其他为米。
3.管道标高：给水管及其其它压力管指管中心，排水管指管内底；单体的出户管的位置和管径具体参照单体图纸。
4.当单体图和总图出现矛盾时以总图为准，如还不适向设计人员提出。
5.排水管道采用的最小坡度（余以图纸标注为准）：

管径（mm）	DN200	DN300	DN400	DN500	DN600
坡度（雨、废水）	i=0.6%	i=0.3%	i=0.20%	i=0.2%	i=0.2%

6. 本工程图中所注管线尺寸，标高如与施工现场有所冲突，可根据实际情况加以适当调整。
7. 除本设计说明外，施工中还应遵守《建筑给水排水及采暖工程施工及质量验收规范》GB50242-2002及《给水排水构筑物工程施工及验收规范》GB50141-2008

图　例

	图　例	名　称	备　注
	—○—	检查井	
	—Y—	雨水管	

类　别	审　定	审　核	校　对	合作单位		子项名称		工程编号			
实　名	蔡德强	陈晓富	陈建荣	建设单位		图纸名称	室外排水设计总说明	图　别	给排水	图号	01
签　名				工程名称			比例	版　次		日期	2022.01

A3-420x297

	实　名	签　名
项目负责人	胡新华	
专业负责人	陈晓富	
设　计　人	马苗红	

注册（执业）章

预留章

施工图发图
负责人
蔡德强

出图章

浙江经纬工程设计有限公司
风景园林工程设计专项乙级；市政行业（道路工程、桥梁工程）专业乙级（有效期至2022-12月31日）
★NO:A233000678
浙江省住房和城乡建设厅监制

未盖出图专用章无效

审图章

竣工章

通暖　艺工
给排水　电气
建筑　结构
会签

主要工程量表

序　号	名　　称	规格型号	材　　料	单　　位	数　　量
1	雨水管	DN225	HDPE双壁缠绕B型管	米	118.5
2	雨水管	DN400	HDPE双壁缠绕B型管	米	238
3	雨水检查井	ø1000	砖	座	9
4	偏沟式双箅雨水口		砖	座	18
5	重型井盖、座		铸　铁	套	114
6	雨水口箅子		球墨铸铁	个	36

浙江经纬工程设计有限公司
ZHEJIANG JINGWEI ENGINEERING DESIGN Co.,Ltd.

地址：中国 杭州 秋涛北路332号佰富时代中心9F 310021
证书等级：建筑甲级　证书编号：A133000671
市政、园林乙级　证书编号：A233000678
TEL:0571-86753900　FAX:0571-86063235

类　别	审　定	审　核	校　对	合作单位		子项名称		工程编号			
实　名	蔡德强	陈晓富	陈建荣	建设单位		图纸名称	主要工程量表	图　别	给排水	图号	02
签　名				工程名称			比例	版　次		日期	

A3-420x297

		实　名	签　名
通暖	工艺	项目负责人	胡新华
		专业负责人	陈晓富
		设　计　人	马苗红
给排水	电气	注册（执业）章	
		预留章	施工图发图 负责人 蔡德强
建筑	结构	出图章	浙江经纬工程设计有限公司 风景园林工程设计专项乙级；市政行业（道路工程、桥梁工程）专业乙级（有效期至2022-12-31日） ★NO:A233000678 浙江省住房和城乡建设厅监制
会签		审图章	未盖出图专用章无效
		竣工章	

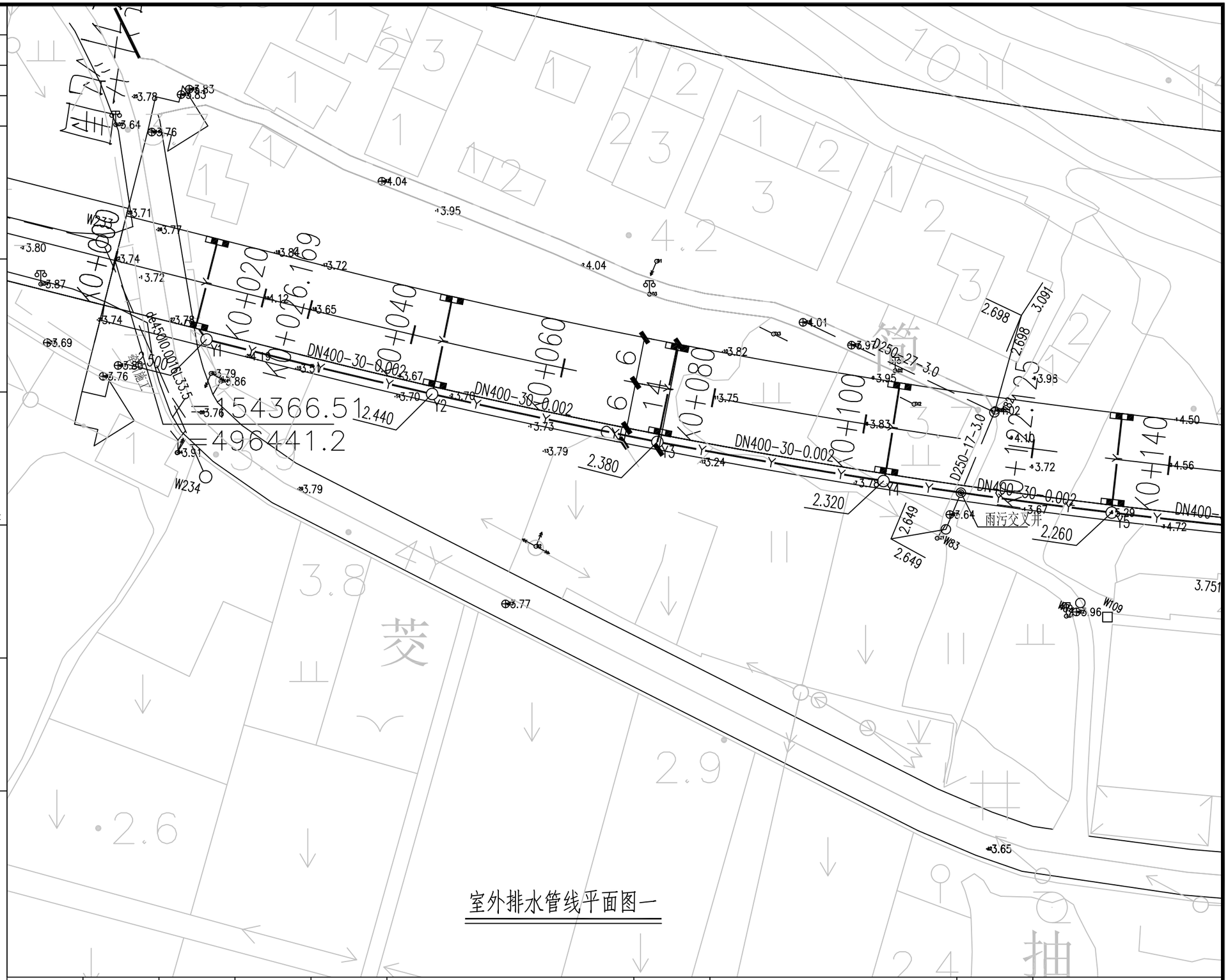

室外排水管线平面图一

浙江经纬工程设计有限公司
ZHEJIANG JINGWEI ENGINEERING DESIGN Co.,Ltd.

地址：中国 杭州 秋涛北路332号佰富时代中心9F 310021
证书等级：建筑甲级　证书编号：A133000671
市政、园林乙级　证书编号：A233000678
TEL:0571-86753900　FAX:0571-86063235

类　别	审　定	审　核	校　对	合作单位		子项名称		工程编号			
实　名	蔡德强	陈晓富	陈建荣	建设单位	泽国镇人民政府	图纸名称	室外排水管线平面图一	图　别	给排水	图号	03
签　名				工程名称	温岭市泽国大道西延竖石村村道建设工程		比例	版　次		日期	2022.01

A3-420x297

通风	工艺
暖通	
给排水	电气
建筑	结构
会签	

	实名	签名
项目负责人	胡新华	
专业负责人	陈晓富	
设计人	马苗红	

注册（执业）章

预留章

施工图发图
负责人
蔡德强

出图章

浙江经纬工程设计有限公司
风景园林工程设计专项乙级；市政行业（道路工程、桥梁工程）专业乙级（有效期至2022-12月31日）
★NO:A233000678
浙江省住房和城乡建设厅监制

未盖出图专用章无效

审图章

竣工章

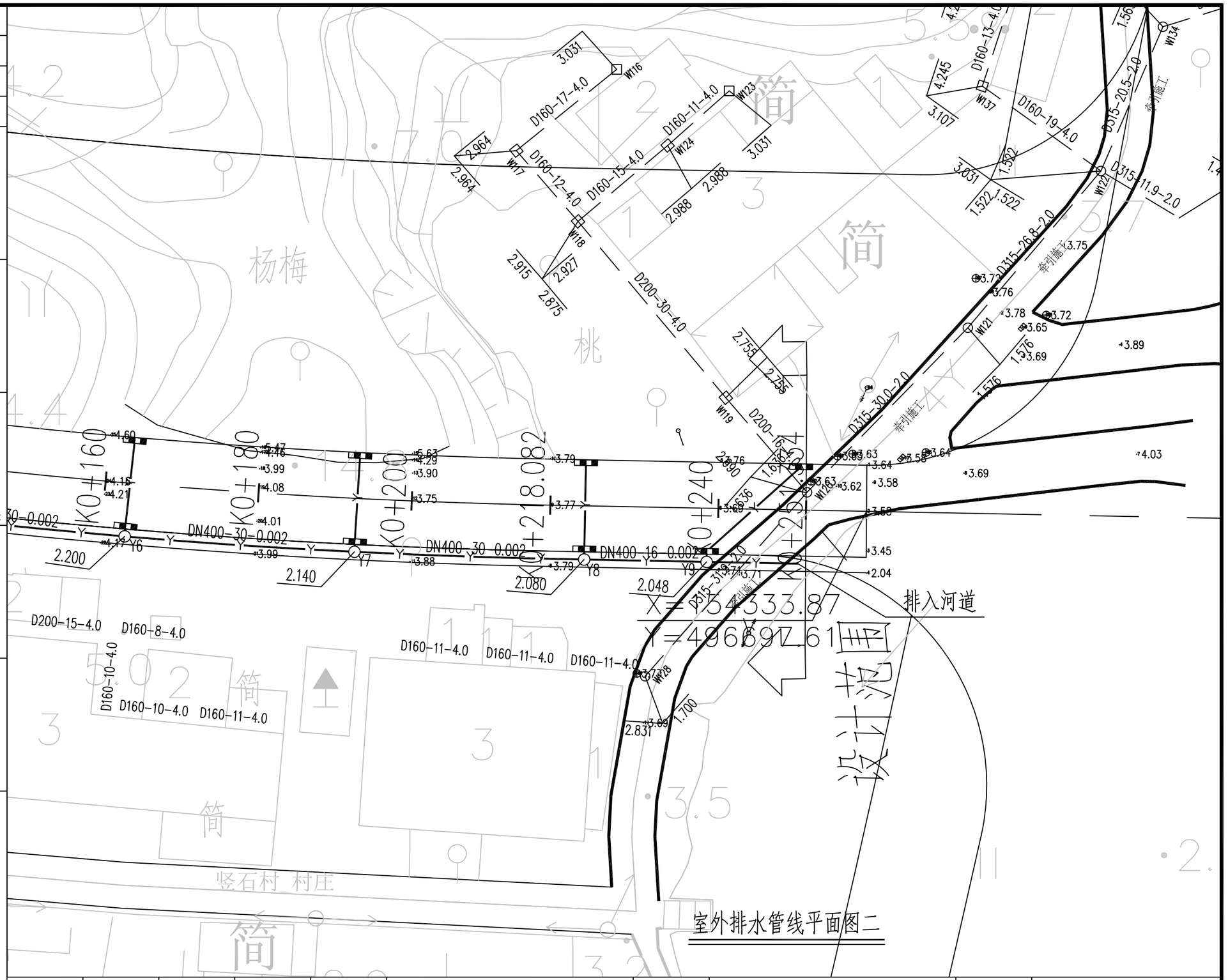

室外排水管线平面图二

浙江经纬工程设计有限公司
ZHEJIANG JINGWEI ENGINEERING DESIGN Co.,Ltd.

地址：中国 杭州 秋涛北路332号佰富时代中心9F 310021
证书等级：建筑甲级 证书编号：A133000671
市政、园林乙级 证书编号：A233000678
TEL:0571-86753900 FAX:0571-86063235

类别	审定	审核	校对	合作单位		子项名称		工程编号			
实名	蔡德强	陈晓富	陈建荣	建设单位	泽国镇人民政府	图纸名称	室外排水管线平面图二	图别	给排水	图号	04
签名				工程名称	温岭市泽国大道西延竖石村村道建设工程		比例	版次		日期	2022.01

A3-420x297

		实　名	签　名
通暖	艺工	项目负责人	胡新华
		专业负责人	陈晓富
水排给	气电	设　计　人	马苗红
筑建	构结	注册（执业）章	
会签		预留章	施工图发图 负责人 蔡德强
		出图章	浙江经纬工程设计有限公司 风景园林工程设计专项乙级；市政行业（道路工程、桥梁工程）专业乙级（有效期至2022-12月31日） ★NO:A233000678 浙江省住房和城乡建设厅监制 未盖出图专用章无效
		审图章	
		竣工章	

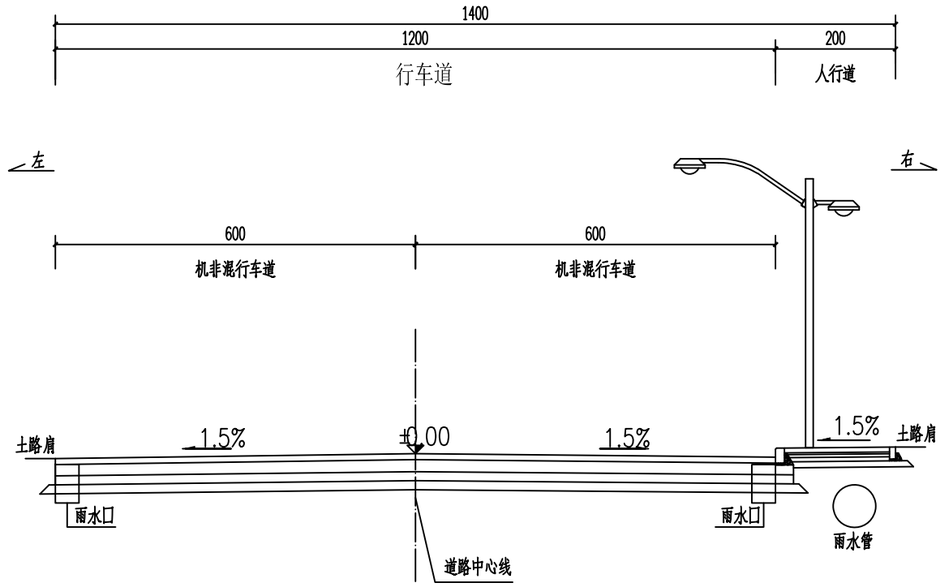

道路管位示意图

浙江经纬工程设计有限公司
ZHEJIANG JINGWEI ENGINEERING DESIGN Co.,Ltd.

地址：中国 杭州 秋涛北路332号佰富时代中心9F 310021
证书等级：建筑甲级　证书编号：A133000671
市政、园林乙级　证书编号：A233000678
TEL:0571-86753900　FAX:0571-86063235

类　别	审　定	审　核	校　对	合作单位		子项名称		工程编号			
实　名	蔡德强	陈晓富	陈建荣	建设单位	泽国镇人民政府	图纸名称	道路管位示意图	图　别	给排水	图号	05
签　名				工程名称	温岭市泽国大道西延竖石村村道建设工程		比例	版　次		日期	2022.01

A3-420x297

	实　名	签　名
项目负责人	胡新华	
专业负责人	陈晓富	
设　计　人	马苗红	

注册（执业）章

预留章

施工图发图 负责人 蔡德强

出图章

浙江经纬工程设计有限公司
风景园林工程设计专项乙级；市政行业（道路工程、桥梁工程）专业乙级（有效期至2022-12月31日）
★NO:A233000678
浙江省住房和城乡建设厅监制

未盖出图专用章无效

审图章

竣工章

通暖 工艺 | 排水 电气 | 筑结 | 会签

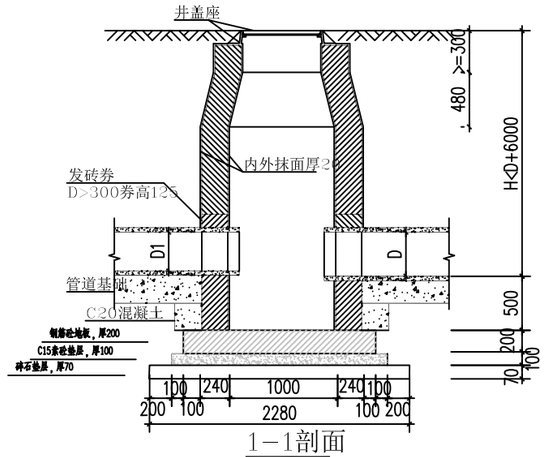

1—1剖面

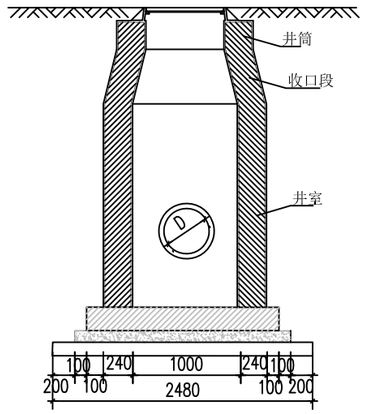

2—2剖面

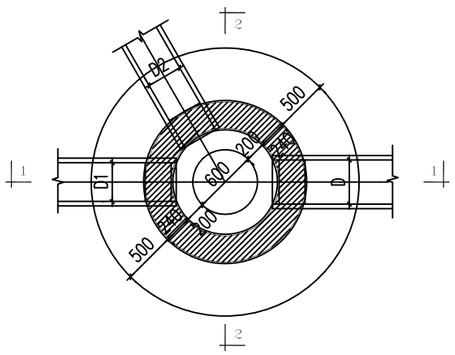

平面图

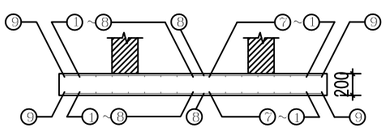

3—3剖面

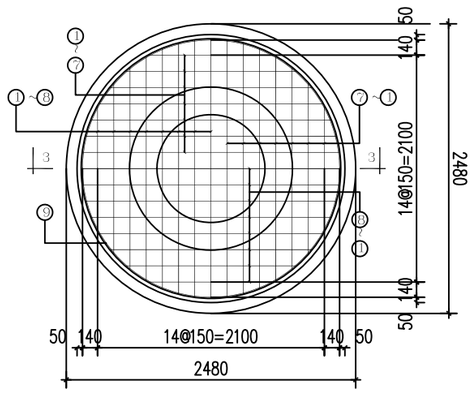

现浇底板配筋图

说明:

1. 单位: 毫米.
2. 井墙用Mu10砖,用M10水泥砂浆砌.
3. 抹面.勾缝.座浆.抹三角灰均用1:2水泥砂浆.
4. 井底铺级配砂石垫层,厚度和宽度要求同管道垫层.
5. 接入管超挖部分用C20混凝土填实.
6. 井室高度: ø1000井自井底至收口段一般为1800,当埋深不允许时可酌情减少.
7. 井基材料采用C20混凝土.
8. 收口段埋深不允许时可减少至420mm.

底板钢筋数量表

钢筋编号	形状尺寸	规格	长度(毫米)	数量(根)	总长(米)	重量(公斤)
①	1203	ø10	1203	8	9.63	5.95
②	1618	ø10	1618	8	12.95	7.99
③	1899	ø10	1899	8	15.20	10.38
④	2102	ø10	2102	8	16.82	5.95
⑤	2247	ø10	2247	8	17.98	11.10
⑥	2345	ø10	2345	8	18.76	11.58
⑦	2401	ø10	2401	8	19.21	11.86
⑧	2420	ø10	2420	4	9.68	5.98
⑨	○ø2380	ø8	7474	2	14.95	5.91

工程数量表

井径(mm)	井筒砖砌体(m^3/m)	收口段砖砌体	井室砖砌体(m^3/m)	井筒砂浆抹面(m^2/m)	井室砂浆抹面(m^2/m)	底板混凝土(m^3)
ø1000	0.64	0.39	0.93	5.28	7.80	0.97

浙江经纬工程设计有限公司
ZHEJIANG JINGWEI ENGINEERING DESIGN Co.,Ltd.
地址：中国 杭州 秋涛北路332号佰富时代中心9F 310021
证书等级：建筑甲级 证书编号：A133000671
市政、园林乙级 证书编号：A233000678
TEL:0571-86753900 FAX:0571-86063235

类　别	审　定	审　核	校　对	合作单位		子项名称		工程编号			
实　名	蔡德强	陈晓富	陈建荣	建设单位	泽国镇人民政府	图纸名称	ø1000圆形砖砌雨检查井大样图	图　别	给排水	图号	06
签　名				工程名称	温岭市泽国大道西延竖石村村道建设工程		比例	版　次		日期	2022.01

A3-420x297

		实　名	签　名
通暖	工艺	项目负责人	胡新华
		专业负责人	陈晓富
		设　计　人	马苗红
给排水	电气	注册（执业）章	
		预留章	施工图发图 负责人 蔡德强
建筑	结构	出图章	浙江经纬工程设计有限公司 风景园林工程设计专项乙级；市政行业（道路工程、桥梁工程）专业乙级（有效期至2022-12月31日） ★NO:A233000678 浙江省住房和城乡建设厅监制
会签		审图章	未盖出图专用章无效
		竣工章	

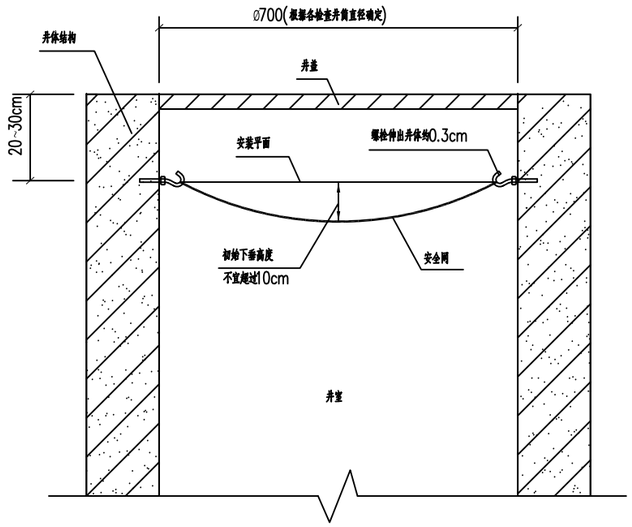

安全网安装大样图

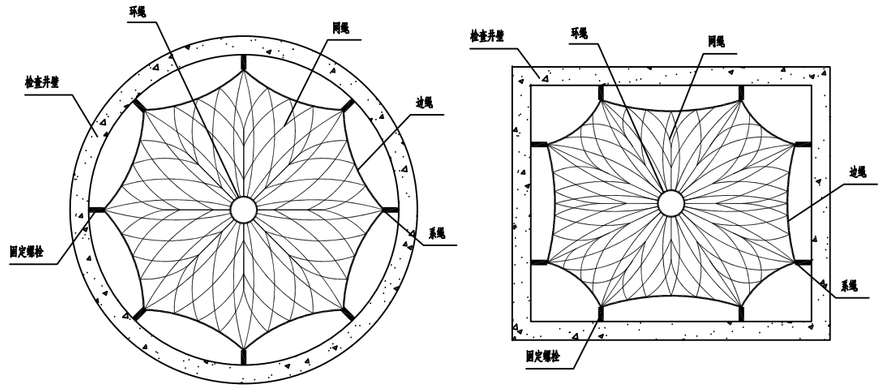

安全网平面示意图

安全网的网绳断裂强度要求		
网类别	绳类别	断裂强度(N)
安全网	网绳、系绳	≥1000
	边绳	≥2000
	环绳	≥3000

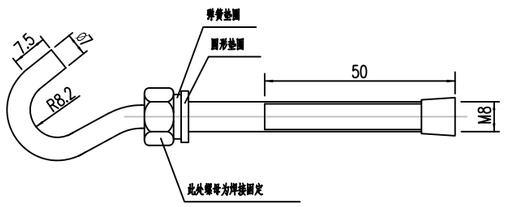

螺栓主体(mm)

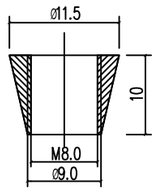

固定螺母(mm)

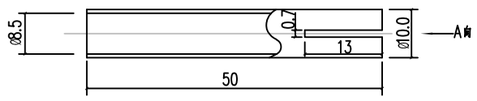

套筒(mm)

说明：

1.本图尺寸单位按图中所注计。

2.安全网网绳可采用锦纶、维纶、涤纶或其他材料制成，且应由不小于3股单绳制成，头部应经过编花。施灵等处理，不应散开。其物理性能、耐候性应符合《安全网》GB5725-2009。.安全网还可以有一些变形，例如为适应井口的形状，安全网可以是方形，尺寸根据井口的大小相应调整。安全网使用寿命一般为6-8年；在使用过程中受人或重物撞击过2-3次的安全网，必须更换新安全网。

4.图中螺栓采用M8规格，材质为不锈钢304，型式为内迫型膨胀螺栓。采用8副固定螺栓固定于检查井井壁的砖砌体墙或混凝土上，固定螺栓沿检查井井筒内同一水平面均匀分布，挂钩朝上。安全网需安装于同一水平面，距离检查井井口20-30cm的坚固墙体上。.

5.膨胀螺栓根据《JB/ZQ 4763-2006膨胀螺栓行业标准》中的技术指标要求选用。

浙江经纬工程设计有限公司
ZHEJIANG JINGWEI ENGINEERING DESIGN Co.,Ltd.

地址：中国 杭州 秋涛北路332号佰富时代中心9F 310021
证书等级：建筑甲级　证书编号：A133000671
市政、园林乙级　证书编号：A233000678
TEL:0571-86753900　FAX:0571-86063235

类　别	审　定	审　核	校　对	合作单位		子项名称		工程编号			
实　名	蔡德强	陈晓富	陈建荣	建设单位	泽国镇人民政府	图纸名称	安全网安装大样图	图　别	给排水	图号	07
签　名				工程名称	温岭市泽国大道西延竖石村村道建设工程		比例	版　次		日期	2022.01

A3-420x297

	实　名	签　名
项目负责人	胡新华	
专业负责人	陈晓富	
设　计　人	马苗红	

注册（执业）章

预留章

施工图发图
负责人
蔡德强

出图章

浙江经纬工程设计有限公司
风景园林工程设计专项乙级；市政行业（道路工程、桥梁工程）专业乙级（有效期至2022-12月31日）
★NO:A233000678
浙江省住房和城乡建设厅监制

未盖出图专用章无效

审图章

竣工章

通暖 工艺
给排水 电气
建筑 结构
会签

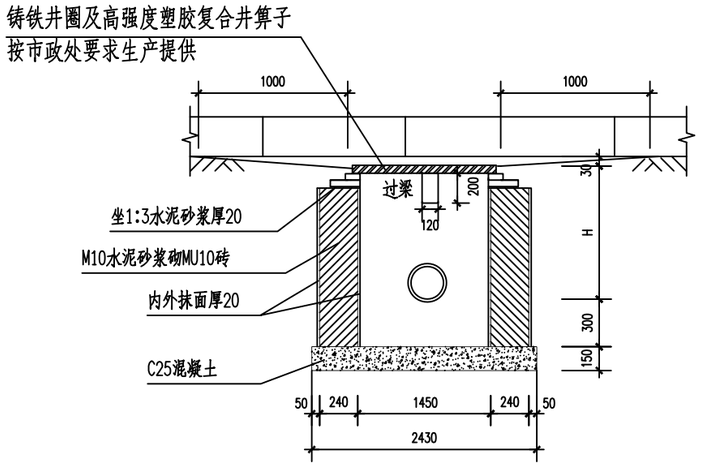

1-1剖面

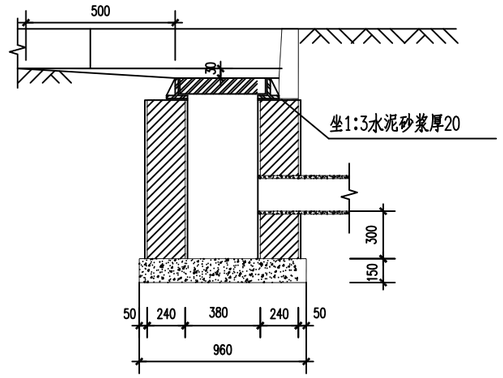

2-2剖面

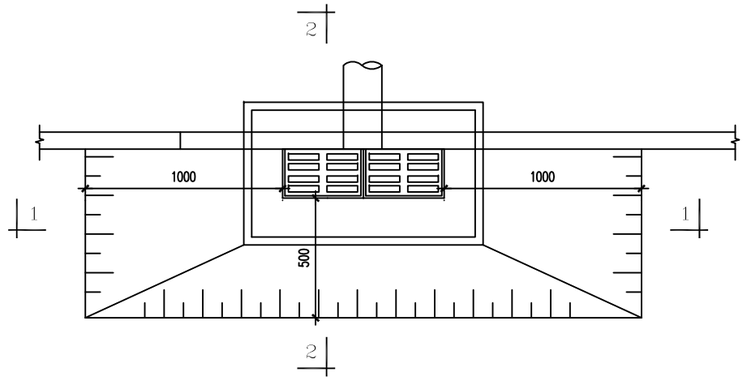

双箆式雨水口平面

雨水口说明：

图中单位为毫米.

雨水口井盖的设计荷载等级为汽车-20级，使用时应按相关标准，通过出厂检验。

施工要求：

1、进水口表面高程应比该处道路路面低30mm，并与附近路面接顺。

2、位置、尺寸应符合设计条件，平面尺寸误差不超过 ±10mm，井口高程误差不超过 ±10mm。

3、砌体砂浆必需饱满，砌筑不应有通缝。

4、雨水口管及雨水口连接管的铺设、接口、回填土应视同雨水管，按有关技术规程施工，管口与井内墙平。

5、雨水口管坡度不得小于1%。

6、井墙用Mu10砖，用M10水泥砂浆砌。

7、井底铺级配砂石垫层，厚度和宽度要求同管道垫层。

8、接入管超挖部分用级配砂石，混凝土或砌砖填实。

9、井基材料采用C25混凝土。

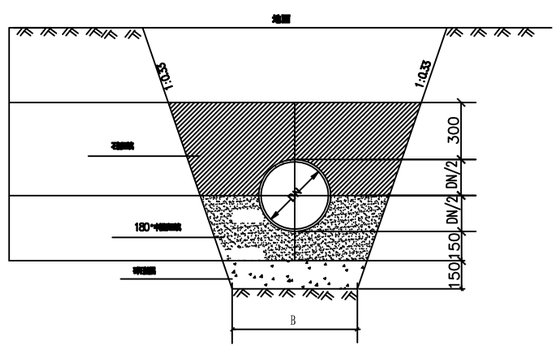

HDPE管道基础

管道规格		de200	de300	de400	de500	de600
Hs<1500	B	700	800	900	1100	1200
1500≤Hs<3000	B	900	1000	1100	1300	1400
3000≤Hs<4000	B	1100	1200	1300	1400	1500

说明：

1、本图尺寸以毫米计。

2、管道基础中碎石（或砂砾石）的粒径为25～38mm。

3、如管道埋深不深时，在保证路面水泥面层和稳定层的情况下，管顶中粗砂不足500mm时，按实计算。

浙江经纬工程设计有限公司
ZHEJIANG JINGWEI ENGINEERING DESIGN Co.,Ltd.

地址：中国 杭州 秋涛北路332号佰富时代中心9F 310021
证书等级：建筑甲级　证书编号：A133000671
市政、园林乙级　证书编号：A233000678
TEL:0571-86753900　FAX:0571-86063235

类　别	审　定	审　核	校　对	合作单位		子项名称		工程编号			
实　名	蔡德强	陈晓富	陈建荣	建设单位	泽国镇人民政府	图纸名称	双箆式雨水口大样图 HDPE管道基础大样图 比例	图　别	给排水	图号	08
签　名				工程名称	温岭市泽国大道西延竖石村村道建设工程			版　次		日期	2022.01

A3-420x297

通暖	艺工
给排水	电气
建筑	结构
会签	

	实名	签名
项目负责人	胡新华	
专业负责人	陈晓富	
设计人	马苗红	

注册（执业）章

预留章

施工图发图
负责人
蔡德强

出图章

浙江经纬工程设计有限公司
风景园林工程设计专项乙级；市政行业（道路工程、桥梁工程）专业乙级（有效期至2022-12月31日）
★NO:A233000678
浙江省住房和城乡建设厅监制

未盖出图专用章无效

审图章

竣工章

比例：
横向 1：1000
竖向 1：100

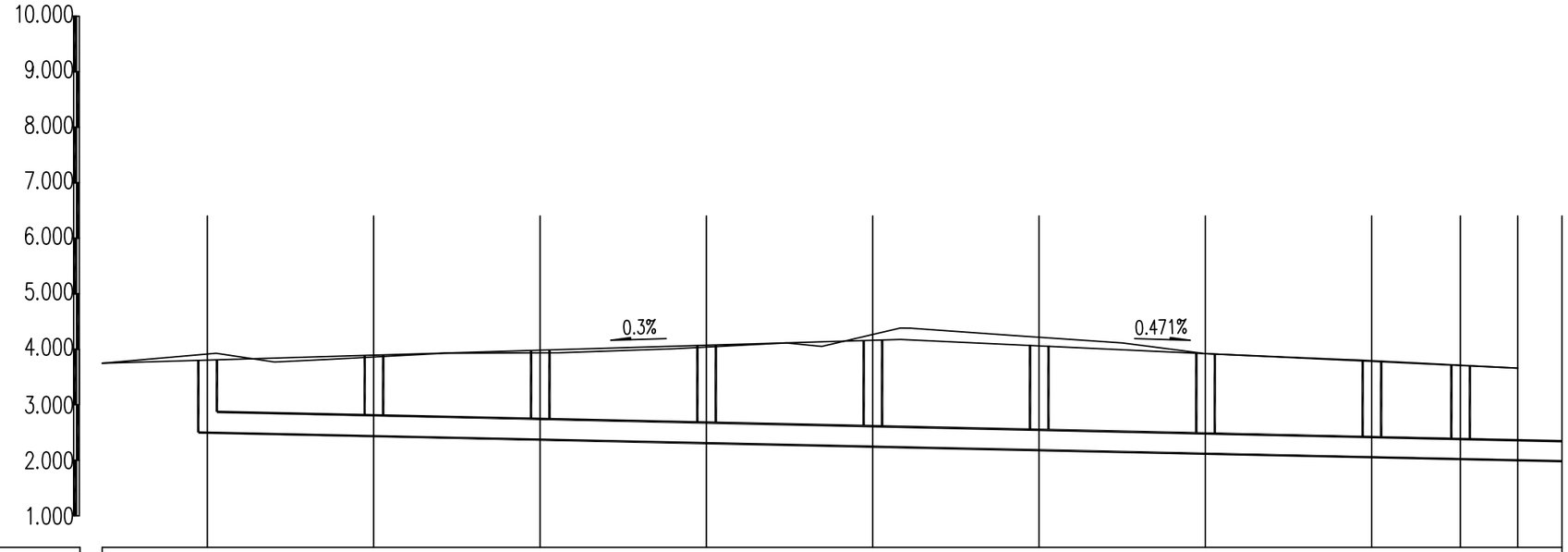

	K0+00	K0+15	K0+45	K0+75	K0+105	K0+135	K0+165	K0+195	K0+225	K0+241						
	3.758	4.017	3.716	3.768	3.814	4.268	4.210	3.901	3.780	3.705						
	3.758	3.800	3.890	3.980	4.070	4.163	4.084	3.943	3.802	3.726						
		2.500	2.440	2.380	2.320	2.260	2.200	2.140	2.080	2.048						
		1.300	1.450	1.500	1.750	1.903	1.884	1.803	1.722	1.678						
	DN400								0.2%	238（m）						
	橡胶密封圈承插连接															
		30	30	30	30	30	30	30	16	12						
		Y1	Y2	Y3	Y4	Y5	Y6	Y7	Y8	Y9						

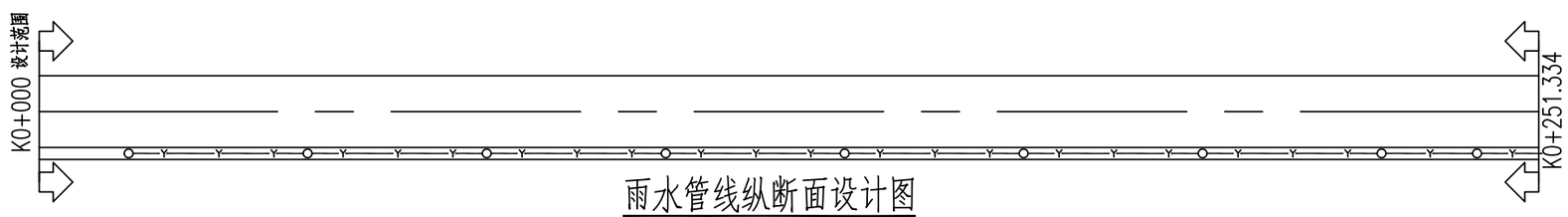

雨水管线纵断面设计图

浙江经纬工程设计有限公司
ZHEJIANG JINGWEI ENGINEERING DESIGN Co.,Ltd.

地址：中国 杭州 秋涛北路332号佰富时代中心9F 310021
证书等级：建筑甲级 证书编号：A133000671
市政、园林乙级 证书编号：A233000678
TEL:0571-86753900 FAX:0571-86063235

类别	审定	审核	校对	合作单位		子项名称		工程编号			
实名	蔡德强	陈晓富	陈建荣	建设单位	泽国镇人民政府	图纸名称	雨水管线纵断面设计图	图别	给排水	图号	09
签名				工程名称	温岭市泽国大道西延竖石村村道建设工程		比例	版次		日期	

A3-420x297

会签	
暖通	工艺
给排水	电气
建筑	结构

	实名	签名
项目负责人	王灵芝	王灵芝
专业负责人	吴从卫	吴从卫
设计人	周芳	周芳

注册（执业）章

预留章

施工图发图
负责人
蔡德强

出图章

浙江经纬工程设计有限公司
风景园林工程设计专项乙级；市政行业（道路工程、桥梁工程）专业乙级（有效期至2022年12月31日）
★NO:A233000678
浙江省住房和城乡建设厅监制

未盖出图专用章无效

审图章

竣工章

浙江经纬工程设计有限公司
ZHEJIANG JINGWEI ENGINEERING DESIGN Co.,Ltd.

地址：中国 杭州 秋涛北路332号佳富时代中心9F 310021
证书等级：建筑甲级 证书编号：A133000671
市政、园林乙级 证书编号：A233000678
TEL:0571-86753900 FAX:0571-86063235

序号	图号	图纸名称	图幅	张数	备注
1	电-00	图纸目录	A3	1	
2	电-01	电气设计说明一	A3	1	
3	电-02	电气设计说明二	A3	1	
4	电-03	电气设计说明三	A3	1	
5	电-04	主要设备及材料表	A3	1	
6	电-05	ALzm1配电控制箱系统图	A3	1	
7	电-06	灯具控制原理图	A3	1	
8	电-07	路灯横断大样图	A3	1	
9	电-08	管道横断面图	A3	1	
10	电-09	1#手井大样图	A3	1	
11	电-10	常规路灯大样图	A3	1	
12	电-11	常规路灯基础大样图	A3	1	
13	电-12	配电箱基础大样图	A3	1	
14	电-13	路灯平面图	A3	1	
15					
16					
17					
18					
19					
20					
21					
22					
23					
24					
25					

类别	审定	审核	校对	合作单位		子项名称		工程编号	2022TZ-ZL-12		
实名	蔡德强	毛菊英	钟松才	建设单位	泽国镇人民政府	图纸名称	电气设计说明一	图别	电气	图号	电-00
签名				工程名称	温岭市泽国镇西桐村村道建设工程（竖石段）		比例	版次		日期	2022.02

A3-420x297

	实 名	签 名
项目负责人	王灵芝	王灵芝
专业负责人	吴从卫	吴从卫
设 计 人	周 芳	周芳

注册（执业）章

预留章

施工图发图
负责人
蔡德强

出图章

浙江经纬工程设计有限公司
风景园林工程设计专项乙级；市政行业（道路工程、桥梁工程）专业乙级（有效期至2022-12月31日）
★NO:A233000678
浙江省住房和城乡建设厅监制
未盖出图专用章无效

审图章

竣工章

会签：建筑 结构 给排水 电气 暖通 工艺

浙江经纬工程设计有限公司
ZHEJIANG JINGWEI ENGINEERING DESIGN Co.,Ltd.

地址：中国 杭州 秋涛北路332号恒富时代中心9F 310021
证书等级：建筑甲级 证书编号： A133000671
市政、园林乙级 证书编号： A233000678
TEL:0571-86753900 FAX:0571-86063235

电气设计说明一

一、建筑概况

本工程为市政道路——支路，设计速度30km/h，对相关标准不做较高要求，同时按经济合理，尽可能节省工程投资的原则，道路全长251.334米。

二、设计依据

1.《城市道路照明设计标准》（CJJ45-2015）
2.《供配电系统设计规范》（GB50052-2009）
3.《低压配电设计规范》（GB50054-2011）
4.《电力工程电缆设计规范》（GB50217-2017）
5.《剩余电流动作保护装置安装和运行》（GB13955-2017）
6.《城市道路工程设计规范》（CJJ 37-2012）（2016版）
7.《城市工程管线综合规划规范》（GB50289-2016）
8.《城市道路交通设施设计规范》（GB50688-2011）
9.《灯具 第1部分一般要求与实验》（GB7000.1-2015）
10.《LED城市道路照明应用技术要求》（GB/T 31832-2015）
11.《道路照明用LED 性能要求》（GBT 24907-2010）
12.《LED道路照明应用技术到则》（CS 001-2016）
13.道路,给排水等相关专业提供的设计资料.

三、设计范围

设计范围为本范围内的照明供电和控制、照明方式及光源灯具选择等。

四、设计说明

1.照明标准

参照相关照明设计要求，照明标准值选取如下：

（1）支路平均照度维持值10lx，均匀度最小值0.3，平均亮度维持值为0.75cd/m2，总均匀度最小值为0.4；

2.光源、灯具及附属装置

常规照明灯具光源均采用LED灯（Ra≥60，色温：4000K），灯具纵向采用中配光，横向采用中配光，为半截光型，LED灯具外壳防护等级不应小于IP65，电源模组应符合现行国家标准《灯的控制装置 第14部分：LED模块用直流或交流电子装置的特殊要求》GB19510.14的要求，LED灯具有效寿命不应低于25000h，且正常工作一年的损坏率不应高于3%，色品容差不应大于7SDCM，在寿命周期内光源的色品坐标和初始值的偏差不应超过0.012.

3.照明方式

采用常规照明方式，常规照明采用单侧布置方式，灯具采用双挑式，在非机动车道上外侧安装，灯具安装高度为12米仰角为10°，灯臂长度1.5米，间距控制在30米左右，光源功率为150W/30W，共设置常规照明灯具13盏。

类 别	审 定	审 核	校 对	合作单位		子项名称		工程编号	2022TZ-ZL-12		
实 名	蔡德强	毛菊英	钟松才	建设单位	泽国镇人民政府	图纸名称	电气设计说明一	图 别	电气	图号	电-01
签 名				工程名称	温岭市泽国镇西桐村村道建设工程（竖石段）		比例	版 次		日期	2022.02

A3-420x297

	实 名	签 名
项目负责人	王灵芝	王灵芝
专业负责人	吴从卫	吴从卫
设 计 人	周 芳	周芳

注册（执业）章

预留章

施工图发图
负责人
蔡德强

出图章

浙江经纬工程设计有限公司
风景园林工程设计专项乙级；市政行业（道路工程、桥梁工程）专业乙级（有效期至2022-12月31日）
★NO:A233000678
浙江省住房和城乡建设厅监制
未盖出图专用章无效

审图章

竣工章

浙江经纬工程设计有限公司
ZHEJIANG JINGWEI ENGINEERING DESIGN Co.,Ltd.

地址：中国 杭州 秋涛北路332号佰富时代中心9F 310021
证书等级：建筑甲级 证书编号： A133000671
市政、园林乙级 证书编号： A233000678
TEL:0571-86753900 FAX:0571-86063235

暖通	工艺
给排水	电气
建筑	结构
会	签

电气设计说明二

4.照明供电及控制

（1）本次设计道路照明用电负荷为三级负荷，在K0+200处东侧的绿化带上设一座道路照明配电控制箱（ALzm1），电源引自路灯专变；路灯专变本次位置仅为暂定，由业主另行委托当地电力公司设计。

（2）各个道路照明配电回路上灯具须按顺序分别接于A、B、C三相上，力求配电回路三相平衡。

（3）配电控制箱落地安装，防护等级为IP55，不锈钢箱体，下方做C15混凝土台，高出地坪0.2m，箱体应采用防水、防尘型，防护等级不应低于P55，并设闭锁装置，防止非管理人员误操作。

（4）道路照明配电电缆穿CPVC管敷设。道路照明配电管道在机非分隔带 内敷设；具体管道规模及功能分配详见管道断面图。塑料导管在人行道内敷设时 覆土大于0.7m，在机非混行道或横穿道路下廉设时覆土大于0.8m.

器根据预先设定的时间，依次开启或关闭道路照明灯具。考虑由于天气变化所造成的偏离平均值的情况，可辅以光控功能来自

（5）道路照明按配电路段分回路集中控制，照明配电控制箱内设置手动/自动转换开关，由配电控制箱内道路照明自动控制动开启关闭照明灯具。自动控制器远程通信可预留GPRS无线模式，可将照明灯具运行状态及故障报警信号传至道路照明管理中心，具体控制可根据道路照明管理部门要求另外确定。

5.防雷接地及保护

（1）道路照明配电系统接地型式采用TT系统，在道路照明配电控制箱及路灯杆处设人工接地装置，用40×4镀锌扁钢做水平连接线，垂直接地体为钱锌角钮50×50×5，长2.5m，联合接地电阻不大于4欧姆。照明灯具配电回路至第一个灯具处采用四芯电缆，其不带电金属外壳等直接与人工接地体连接，后续灯具接线采用五芯电缆，各灯具不带电金属外壳、金属杆件、其他金属构件及各灯具处人工接地体均须与PE线做可靠电气连接。每个灯具处应设置单独的保护断路器并配置瞬动型30mA剩余电流保护器。

（2）道路照明灯具配电回路采用塑壳断路器（带电子脱扣器）并设过载长延时、短路短延时保护，并配剩余电流保护装置。

（2）道路照明灯具配电回路采用塑壳断路器（带电子脱扣器）并设过载长延时、短路短延时保护，并配剩余电流保护装置。

3）道路照明配电控制箱内配电回路应配置I级试验的电涌保护器，电涌保护器的电压保护水平值应小于或等于2.5kV，冲击电流值应取等于或大于12.5kA，控制回路应配置II级试验的电涌保护器，电压保护水平值应小于或等于1.2kV，标称放电电流值应取等于或大于10kA，LED灯具处电涌保护器的电压保护水平值不应小于控制装置的抗电涌电压且不应大于20kV.

6.照明节能

照明LPD值为0.417W/m2，满足规范不大于0.50W/m2.

（2）灯具光源采用ED灯，灯具初始光通维持率不应低于90%，且不应高于120%，连续灯3000h的光通维持率不应低于96%，连续亮灯6000h的光通维持率不应低于92%。

（3）在满足灯具相关标准以及光强分布和眩光限制要求前提下，LED灯额定光效应不小于95lm/W.

（4）LEO灯具在00%光检出时，功率因数不应低于09，调光ED灯具在50%验出时，其驱动电源效率不应小于75%，且功率因数不应小于085。

（5）灯具宜配置恒照度控制的装置。

（6）LED单灯可配置可调光型附件及定时装置，并宜预留智能控制接口。

类 别	审 定	审 核	校 对	合作单位		子项名称		工程编号	2022TZ-ZL-12		
实 名	蔡德强	毛菊英	钟松才	建设单位	泽国镇人民政府	图纸名称	电气设计说明二	图 别	电气	图号	电-02
签 名				工程名称	温岭市泽国镇西桐村村道建设工程（竖石段）		比例	版 次		日期	2022.02

A3-420x297

	实 名	签 名
项目负责人	王灵芝	王灵芝
专业负责人	吴从卫	吴从卫
设 计 人	周 芳	周芳

注册（执业）章

预留章

施工图发图
负责人
蔡德强

出图章

浙江经纬工程设计有限公司
风景园林工程设计专项乙级；市政行业（道路工程、桥梁工程）专业乙级（有效期至2022年12月31日）
★NO:A233000678
浙江省住房和城乡建设厅监制
未盖出图专用章无效

审图章

竣工章

浙江经纬工程设计有限公司
ZHEJIANG JINGWEI ENGINEERING DESIGN Co.,Ltd.

地址：中国 杭州 秋涛北路332号恒富时代中心9F 310021
证书等级：建筑甲级 证书编号： A133000671
市政、园林乙级 证书编号： A233000678
TEL:0571-86753900 FAX:0571-86063235

会	签
建 筑	结 构
给 排 水	电 气
暖 通	工 艺

电气设计说明三

（7）以时控方式根据季节变化合理选择道路照明灯具开启或关闭的时间，同时可辅以光控功能（道路上开灯和关灯时的天然光照度水平宜为10lx），提高灯具使用效率。

（8）选用的照明灯具最大允许谐波电流须满足《电碰兼容限值谐波电流发射限值（设备每相输入电流 ≤16A）》GB17625.1-2012中关于C类设备服值的相关规定。

（9）定期对道路照明灯具进行擦洗清理（按每年两次的标准）。

五、施工说明

1.道路照明配电管道上的手孔盖板的面板为复合材料盖板或C30混凝土预制，需做专业标志，具体样式由道路照明管理部门确定。

2.塑料管须在路基石查垫层压填完成后敷设。铺设水泥稳定层及路面时须做好防塑料管受机械损伤的保护。

3.塑料管敷设时需拿近侧石，避免行道材种植挖提时损伤，管道向工作并侧应有不小于0.2%的群水较度。塑料管未穿电缆时须封堵以避免杂物及泥沙进入，道路照明配电电缆引入引出手孔处应按观定采取相应的防火阻燃措施。塑料管在敷设电缆前应进行疏通消除杂物，端口处应有防止损伤电缆的措施。

4.塑料管连接采用插接方式，其插入深度宜为管子内径的1.1~1.8倍，在插接面上应涂以胶粘剂粘牢密封。

5.照明灯具配电回路至第一个灯具处采用YJV-0.6/1-4*25，其不带电金属外壳等直接与人工接地体连接，灯具处保护断路器后的配电导线采用BV-2*6+BVR-1*6，各灯具不带电金属外壳及各灯具处人工接地体均须与PE线作可靠电气连接。

6.每套灯具的导电部分对地绝缘电阻值需大于2M欧。

六、其他

1.图中标注示例：

N1（路灯编号）

2.灯具外形、具体样式、颜色、抗风等级及生产制作要求须在设备招标时予以明确。 电气设计说明二

3.埋地塑料管应选用符合GB/T20041.1中的相关规定。

4.凡于施工有关而未说明之处，应按《城市道路工程施工及验收规程》CJJ89-2011及其他现行施工规范及国家、地方标准图集施工、或与设计单位协商解决，同时应配合专业部门的配电工程设计图纸实施。

5.本工程所选设备、材料必须具有国家检测中心的检测合格证书（3C认证）或中国质量认证中心（CQC）的检测合格证书（CQC认证），必须满足与产品相关的国家标准。

6.为方便设计，所选设备型号仅供参考，实际确定使用的设备规格、性能等技术指标不低于设计图纸要求，所有设备供应厂家需经招标确定。施工前需组织建设、施工、设计、监理四方进行技术交流。

七、引用的国家、地方建筑标准设计图集

图集号	图集名称
09DX001	建筑电气工程设计常用图形和文字符号
12DX002	工程建设标准强制性条文及应用示例
04D702-1	常用低压配电设备安装
19DX101-1	建筑电气常用数据
06D105	电缆防火阻燃设计与施工
03D501-4	接地装置安装
02D501-2	等电位联结安装
12D101-5	110kV及以下电缆敷设
08D800-1~8	民用建筑电气设计与施工

类 别	审 定	审 核	校 对	合作单位		子项名称		工程编号	2022TZ-ZL-12		
实 名	蔡德强	毛菊英	钟松才	建设单位	泽国镇人民政府	图纸名称	电气设计说明三	图 别	电气	图号	电-03
签 名				工程名称	温岭市泽国镇西桐村村道建设工程（竖石段）		比例	版 次		日期	2022.02

A3-420x297

	实 名	签 名
项目负责人	王灵芝	王灵芝
专业负责人	吴从卫	吴从卫
设 计 人	周 芳	周芳

注册（执业）章

预留章

施工图发图
负责人
蔡德强

出图章

浙江经纬工程设计有限公司
风景园林工程设计专项乙级；市政行业（道路工程、桥梁工程）专业乙级（有效期至2022-12月31日）
★NO:A233000678
浙江省住房和城乡建设厅监制

未盖出图专用章无效

审图章

竣工章

会签：建筑结构 | 给排水电气 | 暖通工艺

浙江经纬工程设计有限公司
ZHEJIANG JINGWEI ENGINEERING DESIGN Co.,Ltd.

地址：中国 杭州 秋涛北路332号恒富时代中心9F 310021
证书等级：建筑甲级 证书编号： A133000671
市政、园林乙级 证书编号： A233000678
TEL:0571-86753900 FAX:0571-86063235

主要设备及材料表

序号	名 称	规 格	单位	数量	备 注
1	双挑式常规照明路灯	H=12/8m,P=150/30W(LED灯)	套	13	灯型由甲方确定，要求灯对地高12/8m，灯柱、灯臂整体热镀锌涂塑，灯杆挑出2.0/1.0m。
2	道路照明配电控制箱	根据箱内配置定制	台	1	MNS-E系列，防护等级为IP55，不锈钢箱体、落地安装
2	1#手井	1280mm*1280mm	个	1	
3	塑料电缆套管填砂直埋管道	PVC50	m	800	实测为准
4	电缆	YJV-0.6/1kV-4*25	m	100	实测为准
5	电缆	YJV-0.6/1kV-5*16	m	400	实测为准
6					
7					
8					
9					
10					
11					
12					
13					
14					
15					
16					

类 别	审 定	审 核	校 对	合作单位		子项名称		工程编号	2022TZ-ZL-12		
实 名	蔡德强	毛菊英	钟松才	建设单位	泽国镇人民政府	图纸名称	主要设备及材料表	图 别	电气	图号	电-04
签 名				工程名称	温岭市泽国镇西桐村村道建设工程（竖石段）		比例	版 次		日期	2022.02

A3-420x297

	实 名	签 名
项目负责人	王灵芝	王灵芝
专业负责人	吴从卫	吴从卫
设 计 人	周 芳	周芳

暖通 工艺 给排水 电气 建筑 结构 会 签

注册（执业）章

预留章

施工图发图 负责人 蔡德强

出图章

浙江经纬工程设计有限公司
风景园林工程设计专项乙级；市政行业（道路工程、桥梁工程）专业乙级（有效期至2022年12月31日） ★NO:A233000678
浙江省住房和城乡建设厅监制

未盖出图专用章无效

审图章

竣工章

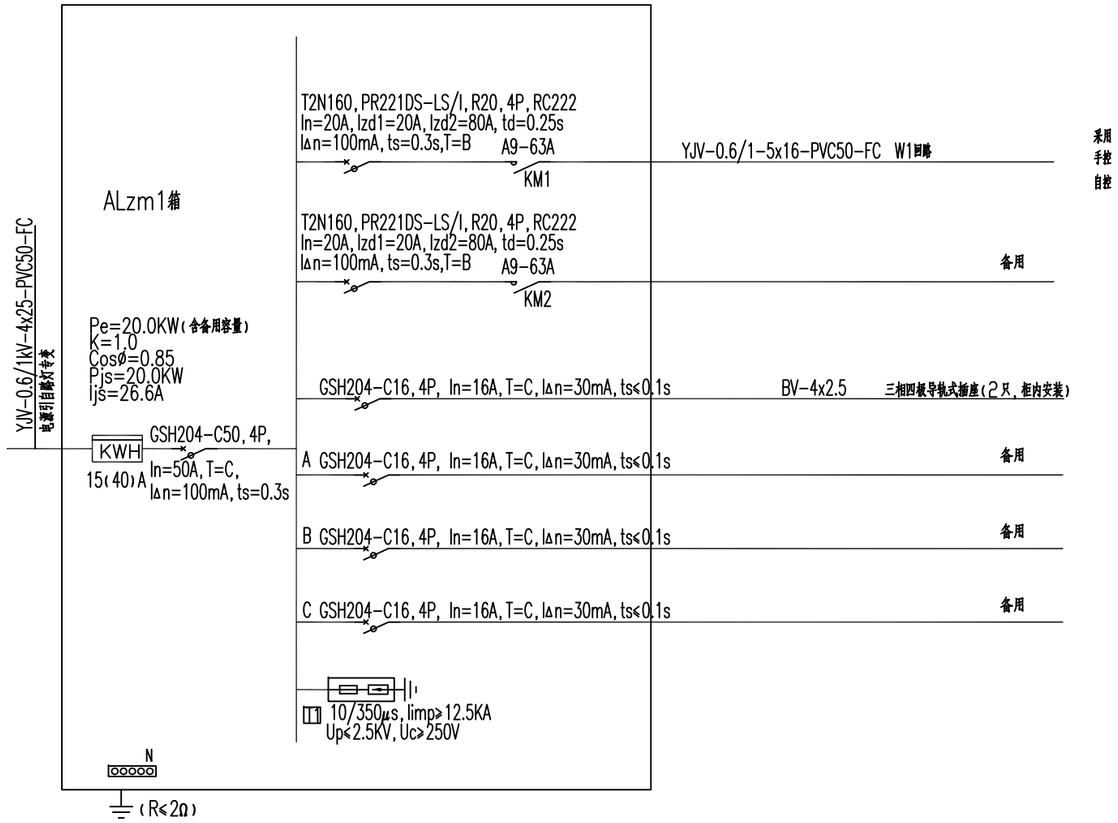

注：

1.照明灯具配电回路采用断路器保护（设过载长延时、短路短延时保护或短路瞬时保护，并设剩余电流保护装置）。

2. 各庭院灯处设置单独的保护断路器，采用微型断路器（In=6A, 2P, T=C, IΔn=30mA, t≤0.1s）。

3. 庭院灯照明配电回路采用分级保护，剩余电流保护装置安装使用前应进行串接模拟分级动作试验，保证其动作协调配合。

4.各个照明三相配电回路上灯具须按顺序分别接于A、B、C三相上，力求配电回路三相平衡。

ALzm1配电控制箱系统图

In	断路器额定电流	T	微型断路器脱扣特性曲线型式
Izd1	过载长延时脱扣器整定电流	td	短延时脱扣器延时时间
Izd2	短路短延时脱扣器整定电流	ts	剩余电流保护装置最大分断时间
IΔn	剩余电流保护装置额定动作电流		

浙江经纬工程设计有限公司
ZHEJIANG JINGWEI ENGINEERING DESIGN Co.,Ltd.

地址：中国 杭州 秋涛北路332号佰富时代中心9F 310021
证书等级：建筑甲级 证书编号： A133000671
市政、园林乙级 证书编号： A233000678
TEL:0571-86753900 FAX:0571-86063235

类 别	审 定	审 核	校 对	合作单位		子项名称		工程编号	2022TZ-ZL-12		
实 名	蔡德强	毛菊英	钟松才	建设单位	泽国镇人民政府	图纸名称	ALzm1配电控制箱系统图	图 别	电气	图号	电-05
签 名				工程名称	温岭市泽国镇西桐村村道建设工程（竖石段）		比例	版 次		日期	2022.02

A3-420x297

	实 名	签 名
项目负责人	王灵芝	王灵芝
专业负责人	吴从卫	吴从卫
设 计 人	周 芳	周芳

注册（执业）章

预留章

施工图发图
负责人
蔡德强

出图章

浙江经纬工程设计有限公司
风景园林工程设计专项乙级；市政行业（道路工程、桥梁工程）专业乙级（有效期至2022-12月31日）
★NO:A233000678
浙江省住房和城乡建设厅监制

未盖出图专用章无效

审图章

竣工章

浙江经纬工程设计有限公司
ZHEJIANG JINGWEI ENGINEERING DESIGN Co.,Ltd.

地址：中国 杭州 秋涛北路332号恒富时代中心9F 310021
证书等级：建筑甲级 证书编号： A133000671
市政、园林乙级 证书编号： A233000678
TEL:0571-86753900 FAX:0571-86063235

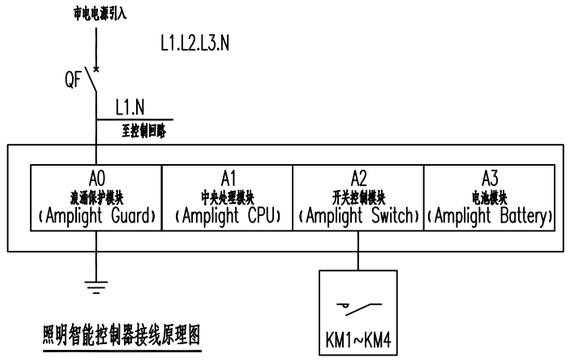

照明智能控制器接线原理图

照明控制设备材料表						
序号	符号	名称	规格型号	数量	单位	备注
1	QF	微型断路器	见一次系统图	1	个	
2	KM1	交流接触器	见一次系统图	1	个	
3	KA1	中间继电器	CAD32-M7C	1	个	
4	FU	熔断器	E91h/8A	1	个	
5	SS1	按钮	XB2BA31C	1	个	带红色指示灯
6	SF1	按钮	XB2BA42C	1	个	带绿色指示灯
7	SA	转换开关	ZB2BD3C+103C	1	个	
8	A0	Amplight Guard	LFC7580	1	个	浪涌保护模块
9	A1	Amplight CPU	LFC7500	1	个	中央处理模块
10	A2	Amplight Switch	LFC7520	1	个	开关控制模块
11	A3	Amplight Battery	LFC7510	1	个	电池模块

说明：

1.本控制系统装设于照明配电箱内，照明灯具控制要求由管理部门根据管理需要确定，需设置相关开、关灯时间普通模式及节日模式。

2.照明智能控制器设计及设备选型参照飞利浦Amolight模块产品，采用单CPU系统设计，控制系统具体设计待招标结束后，由自控设备承包商对整个系统进行详细的二次设计，并与设计单位沟通确认后方可施。

3.系统中输入输出信号均按状态量设计。

4.智能控制器应配套Ⅰ级试验的电涌保护器。电涌保护器的电压保护水平值应小于或等于1.2kV，每一保护模式的冲击电流值应取等于或大于12.5kA。

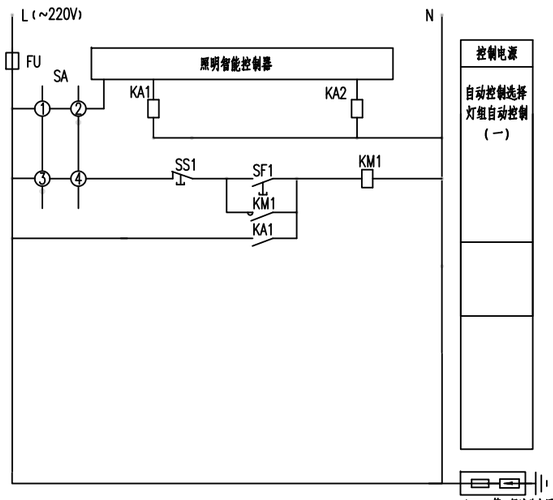

灯具控制原理图

第Ⅱ级试验电涌保护器，Uc=440V，Up≤1.2kV，In=20kA，Imax=40kA，波形(ms):8/20μs

类 别	审 定	审 核	校 对	合作单位		子项名称		工程编号	2022TZ-ZL-12		
实 名	蔡德强	毛菊英	钟松才	建设单位	泽国镇人民政府	图纸名称	灯具控制原理图	图 别	电气	图号	电-06
签 名				工程名称	温岭市泽国镇西桐村村道建设工程（竖石段）		比例	版 次		日期	2022.02

会 签	
建 筑	结 构
给 排 水	电 气
暖 通	工 艺

A3-420x297

		实 名	签 名
通 风	工 艺	项目负责人	王灵芝
		专业负责人	吴从卫
		设 计 人	周 芳

注册（执业）章

给排水	电 气
建 筑	结 构
会	签

预留章

施工图发图
负责人
蔡德强

出图章

浙江经纬工程设计有限公司
风景园林工程设计专项乙级；市政行业（道路工程、桥梁工程）专业乙级（有效期至2022年12月31日）
★NO:A233000678
浙江省住房和城乡建设厅监制

未盖出图专用章无效

审图章

竣工章

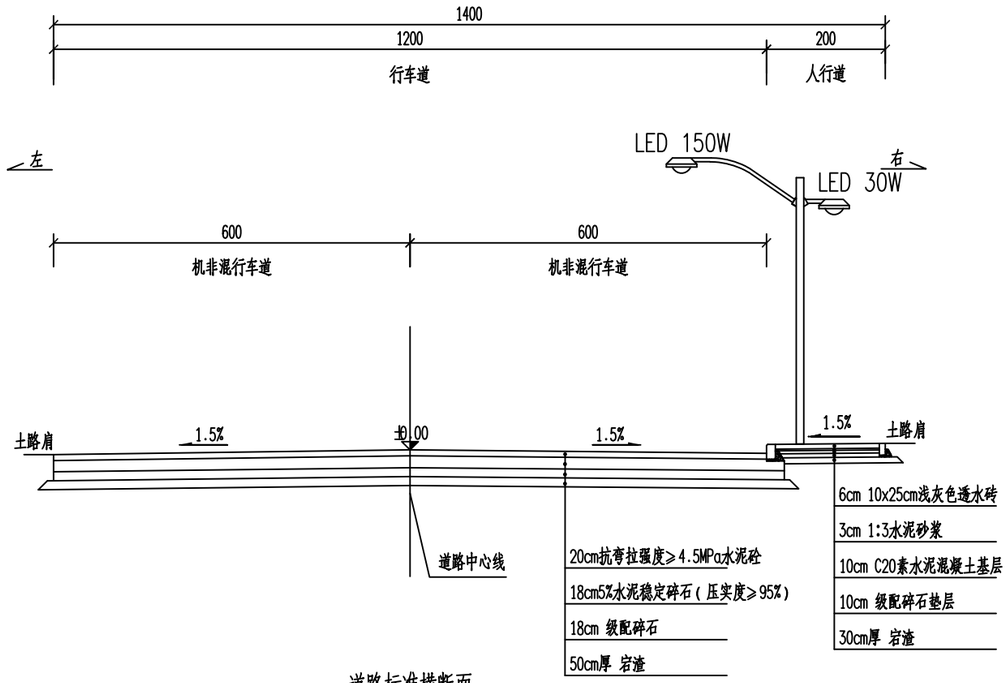

道路标准横断面

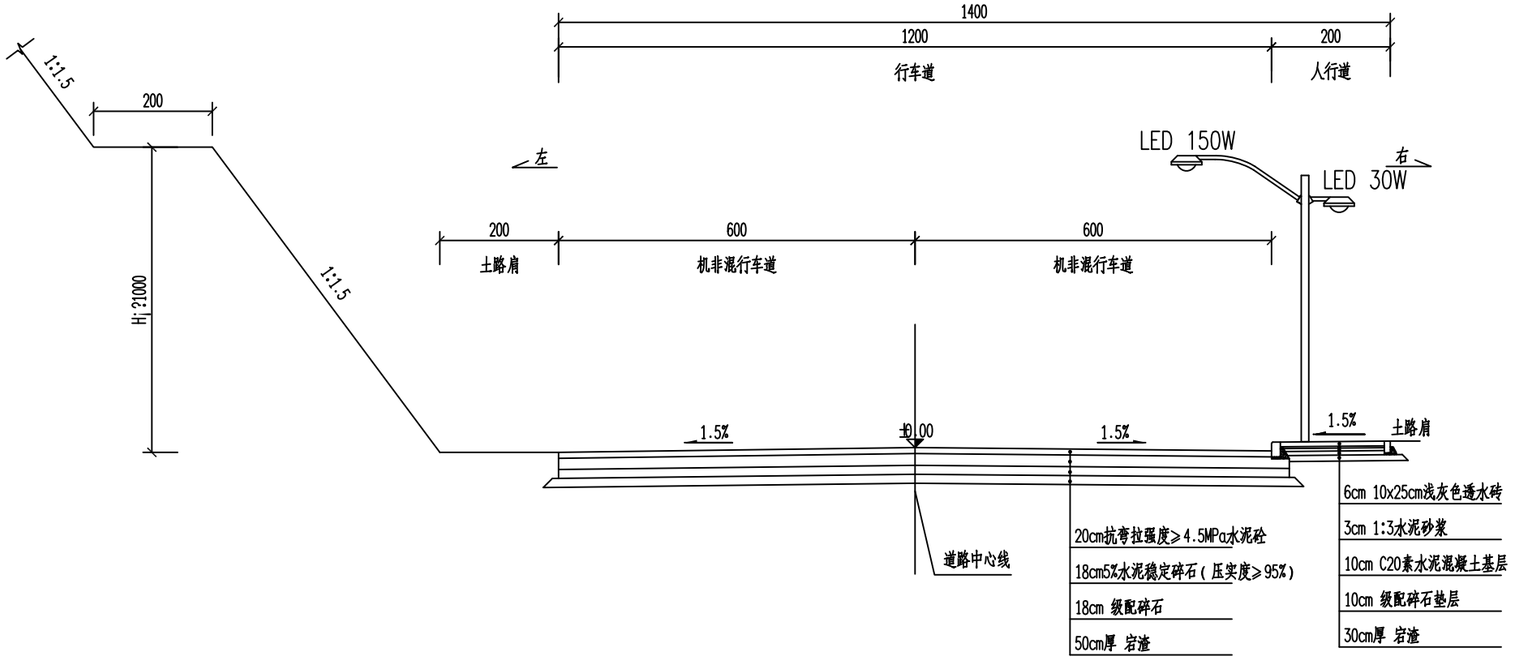

边坡处理路段横断面图

浙江经纬工程设计有限公司
ZHEJIANG JINGWEI ENGINEERING DESIGN Co.,Ltd.

地址：中国 杭州 秋涛北路332号恒富时代中心9F 310021
证书等级：建筑甲级 证书编号： A133000671
市政、园林乙级 证书编号： A233000678
TEL:0571-86753900 FAX:0571-86063235

类 别	审 定	审 核	校 对	合作单位		子项名称		工程编号	2022TZ-ZL-12		
实 名	蔡德强	毛菊英	钟松才	建设单位	泽国镇人民政府	图纸名称	路灯横断大样图	图 别	电气	图号	电-07
签 名				工程名称	温岭市泽国镇西桐村村道建设工程（竖石段）		比例	版 次		日期	2022.02

A3-420x297

	实 名	签 名
项目负责人	王灵芝	王灵芝
专业负责人	吴从卫	吴从卫
设 计 人	周 芳	周芳

会签：通风 工艺；给排水 电气；建筑 结构

注册（执业）章

预留章

施工图发图
负责人
蔡德强

出图章

浙江经纬工程设计有限公司
风景园林工程设计专项乙级；市政行业（道路工程、桥梁工程）专业乙级（有效期至2022-12月31日）
★NO:A233000678
浙江省住房和城乡建设厅监制

未盖出图专用章无效

审图章

竣工章

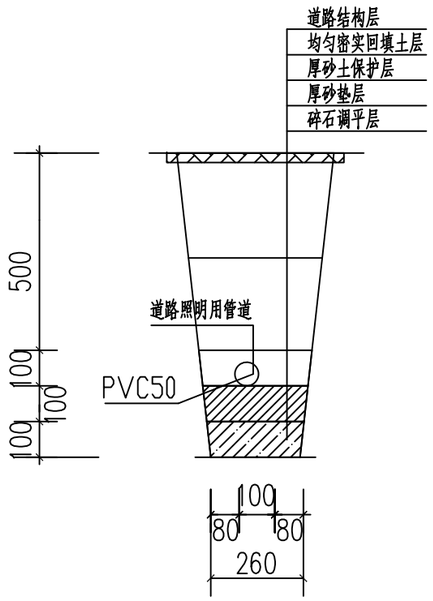

管道横断面图

注：1.本图尺寸以毫米计。
2.本图适用于机非分隔带内或人行道内埋设。
3.在管道及同层各管之间的净距不小于2cm间隔，间隔之间填以中砂或细土，并用棍棒捣实，然后以手夯实。填隙及覆盖土用砂土应含有一定水份（能用手捏成团即可）。

浙江经纬工程设计有限公司
ZHEJIANG JINGWEI ENGINEERING DESIGN Co.,Ltd.
地址：中国 杭州 秋涛北路332号恒富时代中心9F 310021
证书等级：建筑甲级 证书编号：A133000671
市政、园林乙级 证书编号：A233000678
TEL:0571-86753900 FAX:0571-86063235

类 别	审 定	审 核	校 对	合作单位		子项名称		工程编号	2022TZ-ZL-12		
实 名	蔡德强	毛菊英	钟松才	建设单位	泽国镇人民政府	图纸名称	管道横断面图	图 别	电气	图号	电-08
签 名				工程名称	温岭市泽国镇西桐村村道建设工程（竖石段）		比例	版 次		日期	2022.02

A3-420x297

	实 名	签 名
项目负责人	王灵芝	王灵芝
专业负责人	吴从卫	吴从卫
设 计 人	周 芳	周芳

注册（执业）章

预留章

施工图发图
负责人
蔡德强

出图章

浙江经纬工程设计有限公司
风景园林工程设计专项乙级；市政行业（道路工程、桥梁工程）专业乙级（有效期至2022年12月31日）
★NO:A233000678
浙江省住房和城乡建设厅监制

未盖出图专用章无效

审图章

竣工章

暖 通	工 艺
给排水	电 气
建 筑	结 构
会	签

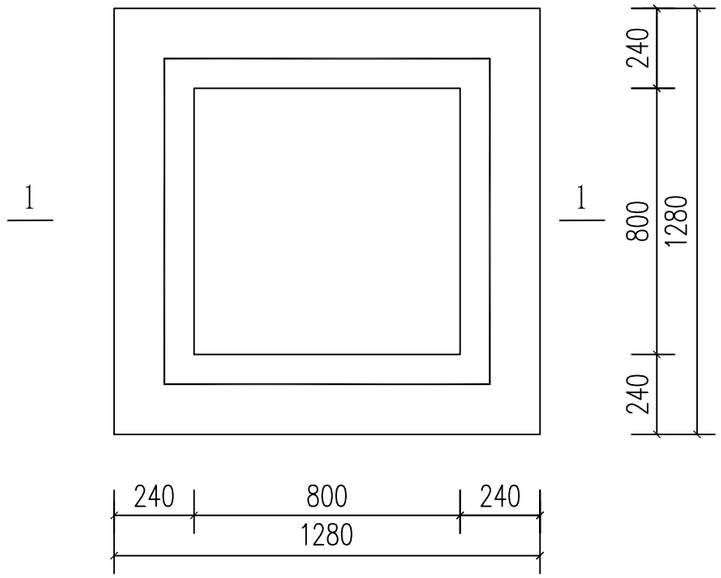

1#手孔平面图 1：20

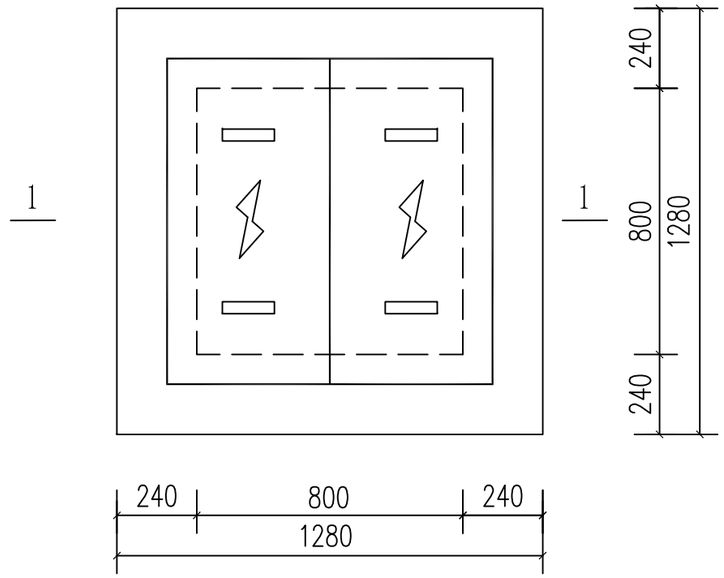

1#手孔盖板布置图 1：20

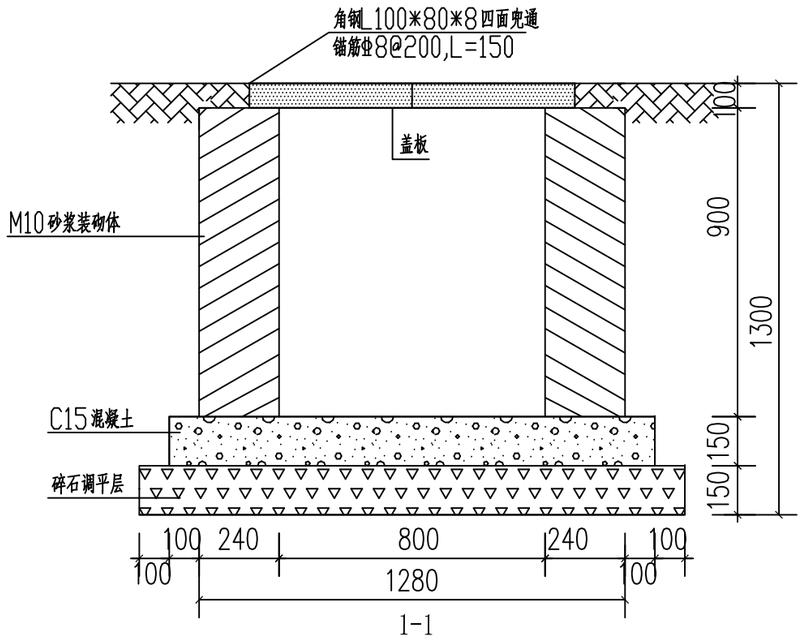

1-1

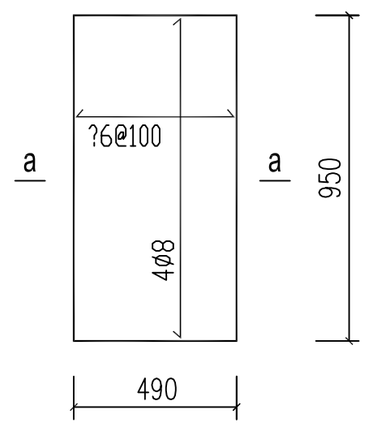

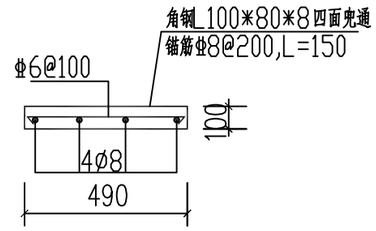

注：1.本图尺寸以毫米计。
2.手孔盖板采用C30混凝土预制，拉手采用Ø12热镀锌圆钢预制。
3.手井壁采用MU10砼实心砖和M10水泥砂浆砌筑，井内外壁抹1：2防水水泥砂浆抹面，厚20mm。
4.手孔井管道穿越位置结合照明平面设置。
5.手孔底部中心位置设置Ø100渗水孔。
6.手孔盖板面材可结合布置位置及其铺装要求另定。

浙江经纬工程设计有限公司
ZHEJIANG JINGWEI ENGINEERING DESIGN Co.,Ltd.

地址：中国 杭州 秋涛北路332号恒富时代中心9F 310021
证书等级：建筑甲级 证书编号：A133000671
市政、园林乙级 证书编号：A233000678
TEL:0571-86753900 FAX:0571-86063235

类 别	审 定	审 核	校 对	合作单位		子项名称		工程编号	2022TZ-ZL-12		
实 名	蔡德强	毛菊英	钟松才	建设单位	泽国镇人民政府	图纸名称	1#手井大样图	图 别	电气	图号	电-09
签 名				工程名称	温岭市泽国镇西桐村村道建设工程（竖石段）		比例	版 次		日期	2022.02

A3-420x297

	实 名	签 名
项目负责人	王灵芝	王灵芝
专业负责人	吴从卫	吴从卫
设 计 人	周 芳	周芳

注册（执业）章

预留章

施工图发图
负责人
蔡德强

出图章

浙江经纬工程设计有限公司
风景园林工程设计专项乙级；市政行业（道路工程、桥梁工程）专业乙级（有效期至2022-12月31日）
★NO:A233000678
浙江省住房和城乡建设厅监制
未盖出图专用章无效

审图章

竣工章

电气	工艺
电气	给排水
结构	建筑
签	会

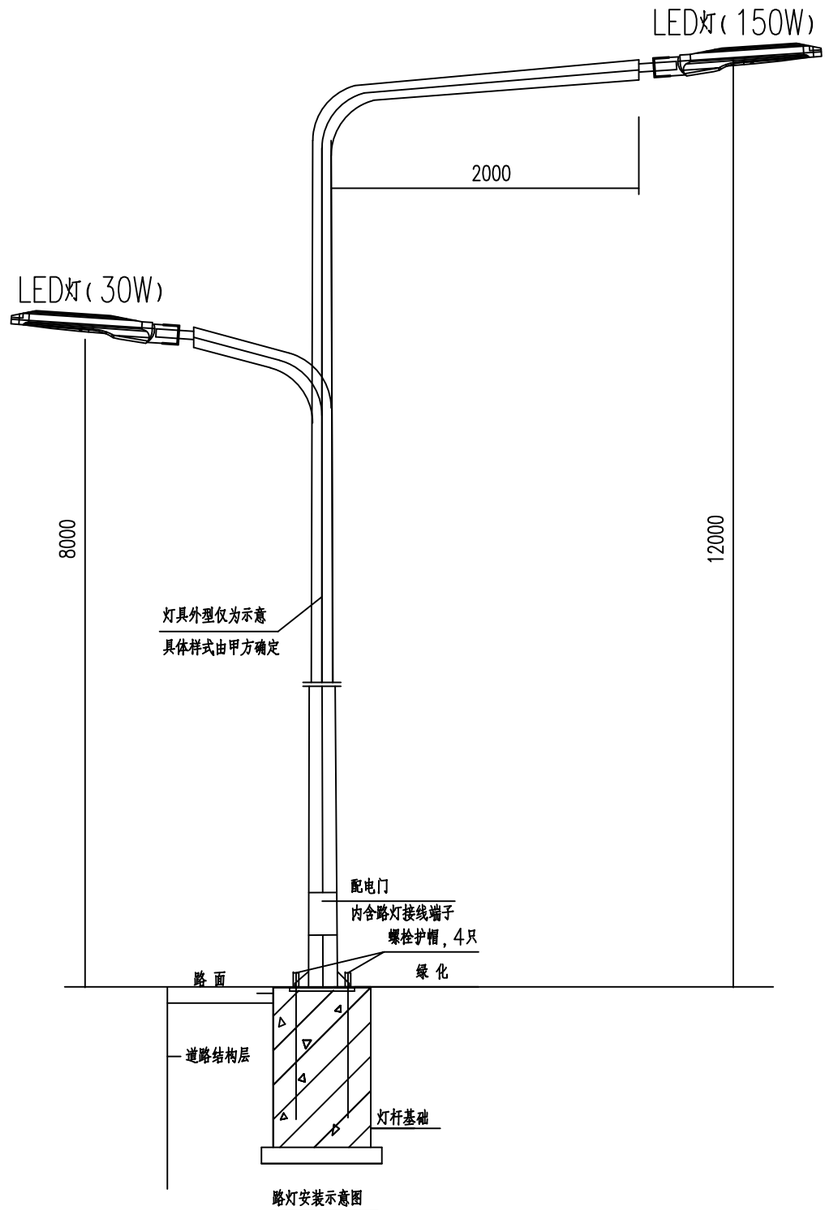

路灯安装示意图

注：1.路灯灯杆高12.0米，灯杆上口径直径不小于60mm，下口径直径不小于195mm；
2.灯杆为圆锥形，双臂灯杆型，灯臂水平长度为2.0m（机动车道侧）、1.5m（非机动车道侧）；
3.灯杆杆体由厚度≥4mm选用高强度低碳冷轧钢板经过剪制、折弯、卷制、成型后焊接而成，现场没有焊接或打孔的操作。杆体为一次成型（上装部分除外）；
4.杆体的设计能承受伸臂的负载满足40米/秒风速要求；
5.路灯杆内外整体进行热镀锌防腐处理，镀锌层表面光滑美观，光泽一致；镀锌层附着力符合GB2694标准，保证8年不褪色，灯杆的抗风能力按40米/秒设计。灯杆防腐寿命大于30年。
6.灯杆底部设有维护小门（配电门），采用一次成型的冲压件，且加工平整光滑，与杆体平整误差不大于1mm，门与门互换性好，维护门关闭后与杆体有良好平整的密封，维护门上槽有防雨措施。门在灯杆上切割后局部加强，基本达到与原整体杆的强度。
7.灯杆下部维护门内设有专用路灯接线盒支架和接地螺栓U形插槽。路灯接线盒安装在杆内支架上，防护等级为IP54。支架的螺孔相对尺寸根据专用路灯接线盒的实际尺寸确定，安装位置便于维修。接线盒内设单极开关、接线端子和接地极连接板。灯杆内微型断路器数量可按杆上灯头数量确定，所有照明灯的线缆均为上进下出。
8.维修门下沿与灯杆底部法兰连接，灯杆为法兰式基础，灯杆底座法兰与杆体之间有加强板，以增强连接强度，并消除应力集中现场，灯杆的基础带有定位法兰盒，通过地脚螺栓安装在基础上。
9.各灯杆的维护门具有一般工具无法打开的防盗措施。

注：1.本图尺寸以毫米计。
2.灯具具体样式及颜色由甲方确定。
3.法兰板及螺栓孔间距以灯具厂家灯杆安装要求为准，地脚螺栓具体要求详见GB799-1999。
4.灯杆为圆形变径拔梢灯杆，壁厚大于5mm，灯杆表面酸洗除锈后进行热镀锌处理，再做喷塑处理。
5.基础混凝土为C30.
6.灯具处设人工接地体：采用L50x50x5热镀锌角钢，长2.5m，距离基础应不小于1m，连接带采用镀锌扁钢-40x4，接地体与连接带的焊接处须做防腐处理。人工接地体接地电阻不大于2欧姆。
7.路灯设置单独的保护断路器，采用微型断路器（In=16A，2P，T=C，IΔn=30mA，t≤0.1s）。

浙江经纬工程设计有限公司
ZHEJIANG JINGWEI ENGINEERING DESIGN Co.,Ltd.

地址：中国 杭州 秋涛北路332号佰富时代中心9F 310021
证书等级：建筑甲级 证书编号：A133000671
市政、园林乙级 证书编号：A233000678
TEL:0571-86753900 FAX:0571-86063235

类 别	审 定	审 核	校 对	合作单位		子项名称		工程编号	2022TZ-ZL-12		
实 名	蔡德强	毛菊英	钟松才	建设单位	泽国镇人民政府	图纸名称	常规路灯大样图	图 别	电气	图号	电-10
签 名				工程名称	温岭市泽国镇西桐村村道建设工程（竖石段）		比例	版 次		日期	2022.02

A3-420x297

	实 名	签 名
项目负责人	王灵芝	王灵芝
专业负责人	吴从卫	吴从卫
设 计 人	周 芳	周芳

注册（执业）章

预留章

施工图发图
负责人
蔡德强

出图章

浙江经纬工程设计有限公司
风景园林工程设计专项乙级；市政行业（道路工程、桥梁工程）专业乙级（有效期至2022年12月31日）
★NO:A233000678
浙江省住房和城乡建设厅监制

未盖出图专用章无效

审图章

竣工章

浙江经纬工程设计有限公司
ZHEJIANG JINGWEI ENGINEERING DESIGN Co.,Ltd.

地址：中国 杭州 秋涛北路332号佰富时代中心9F 310021
证书等级：建筑甲级 证书编号：A133000671
市政、园林乙级 证书编号：A233000678
TEL:0571-86753900 FAX:0571-86063235

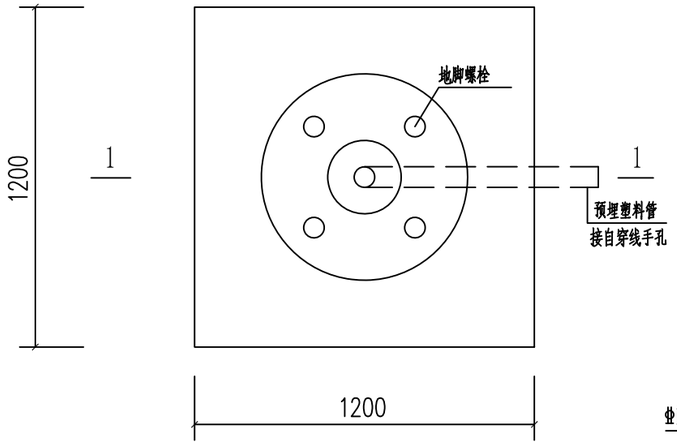

基础平面图 1：20

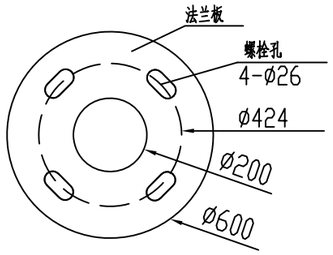

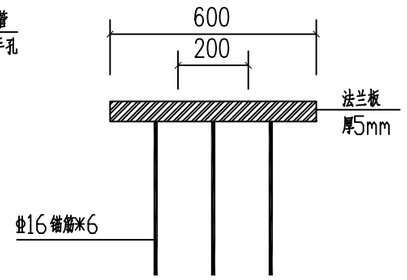

法兰详图

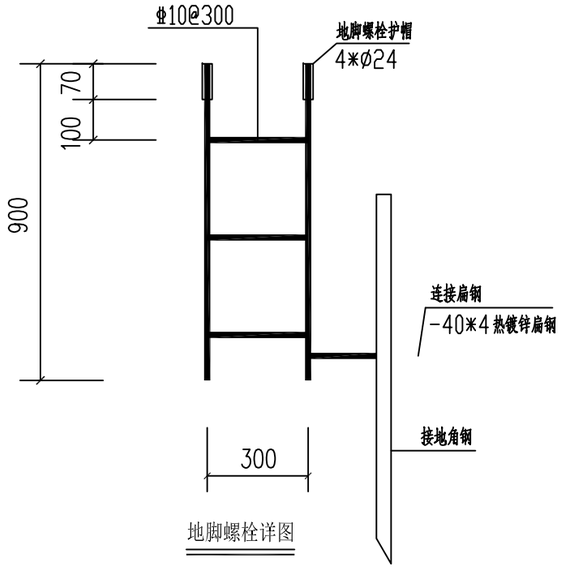

地脚螺栓详图

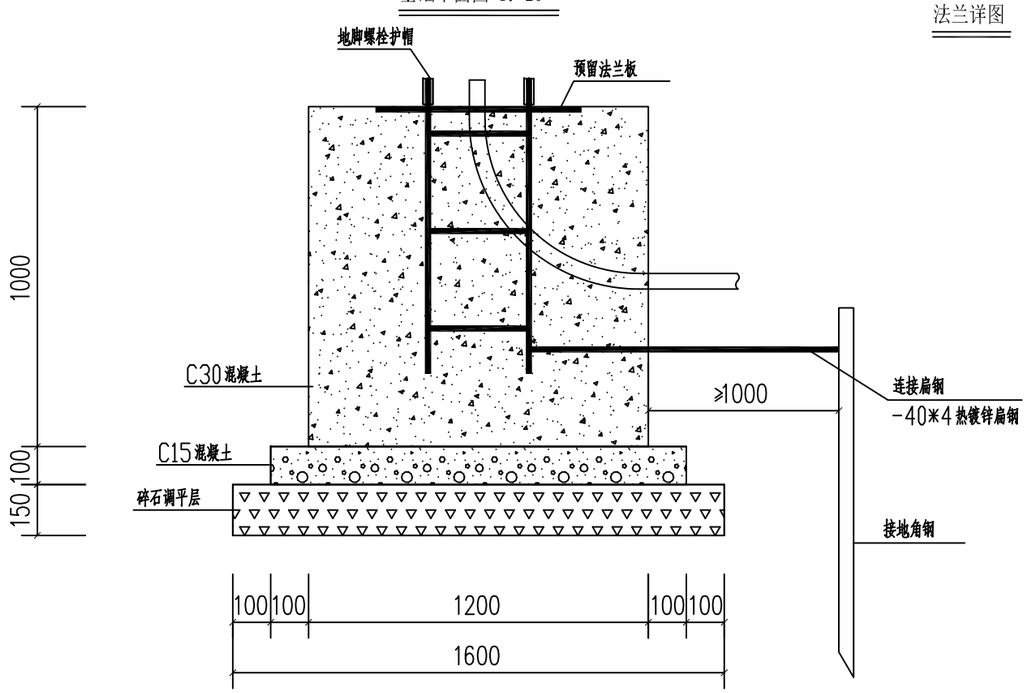

注：1.本图尺寸以毫米计。
2.灯具具体样式及颜色由甲方确定。
3.法兰板及螺栓孔间距以灯具厂家灯杆安装要求为准，地脚螺栓具体要求详见GB799-1999。
4.灯杆为圆形变径拔梢灯杆，壁厚大于5mm，灯杆表面酸洗除锈后进行热镀锌处理，再做喷塑处理。
5.基础混凝土为C30，钢筋φ-HRB400级钢。
6.灯具基础顶面需高出地面10cm，并向外做排水坡度。
7.灯具处设人工接地体：采用L50x50x5热镀锌角钢，长2.5m，距离基础应不小于1m，连接带采用热镀锌扁钢-40x4，接地体与连接带的焊接处须做防腐处理。人工接地体接地电阻不大于2欧姆。
8.各路灯设置单独的保护断路器，采用微型断路器（In=16A，2P，T=C，IΔn=30mA，t≤0.1s）。

类 别	审 定	审 核	校 对	合作单位		子项名称		工程编号	2022TZ-ZL-12		
实 名	蔡德强	毛菊英	钟松才	建设单位	泽国镇人民政府	图纸名称	常规路灯基础大样图	图 别	电气	图号	电-11
签 名				工程名称	温岭市泽国镇西桐村村道建设工程（竖石段）		比例	版 次		日期	2022.02

A3-420x297

	实 名	签 名
项目负责人	王灵芝	王灵芝
专业负责人	吴从卫	吴从卫
设 计 人	周 芳	周芳

注册（执业）章

预留章

施工图发图
负责人
蔡德强

出图章

浙江经纬工程设计有限公司
风景园林工程设计专项乙级；市政行业（道路工程、桥梁工程）专业乙级（有效期至2022年12月31日）
★NO:A233000678
浙江省住房和城乡建设厅监制
未盖出图专用章无效

审图章

竣工章

会签：建筑结构 给排水 暖通 电气 工艺

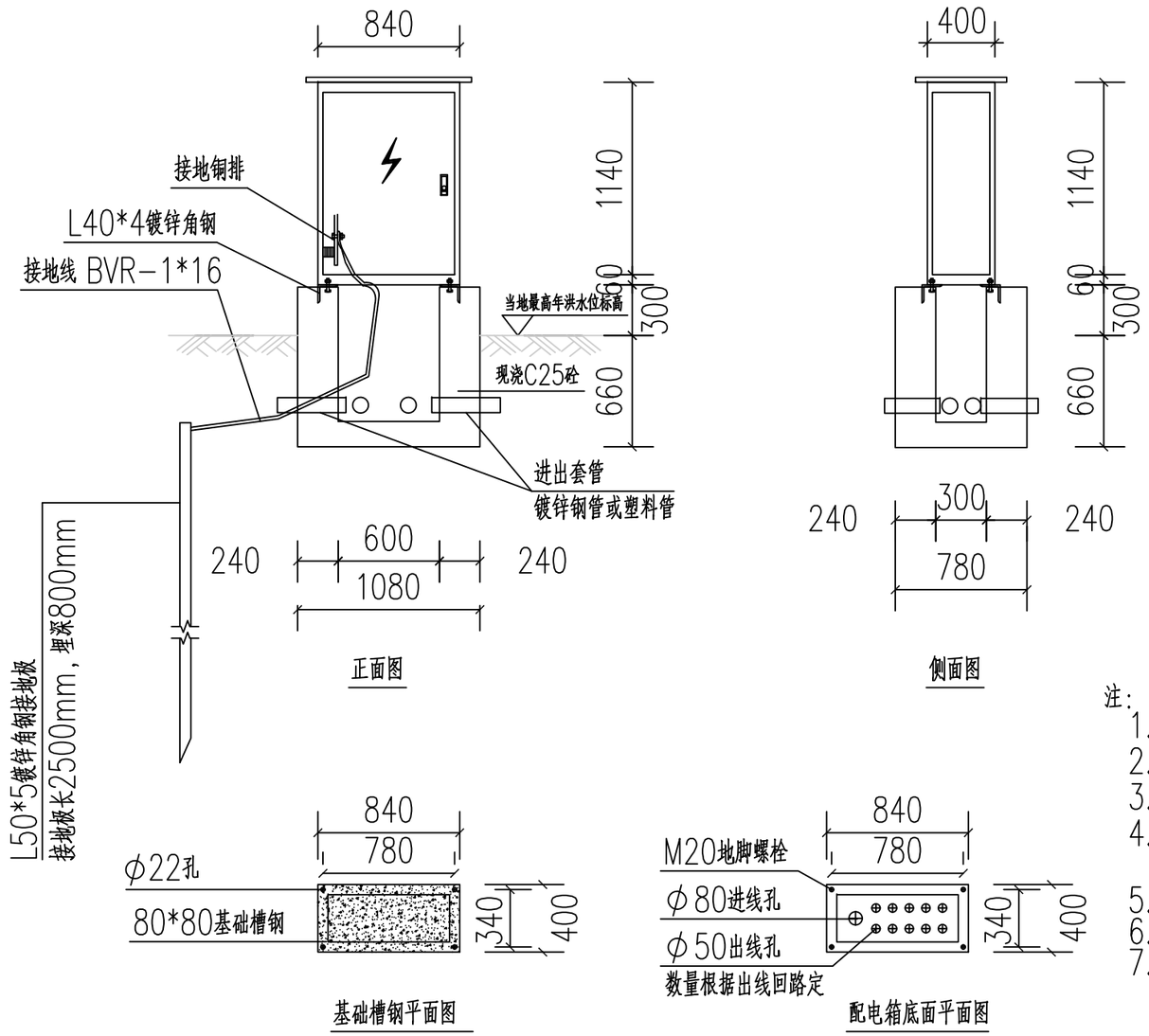

注：
1.本图尺寸以毫米为单位。
2.箱体落地的平面位置根据管线走向在现场定。
3.进出线预留管数量和管径根据系统图，且留有一根备用管。
4.配电箱底采取预防小动物进入箱内的措施，如安装网格小于8mm的金属栅网等。
5.箱内骨架为镀锌钢构件，箱体表面为不锈钢板。
6.箱内电气元件见系统图，箱的外壳妥善接地，接地电阻小于4欧姆。
7.配电箱做法可根据当地供电局常规做法做相应调整。

注：基础的尺寸具体已配电箱厂家根据电气系统图确定尺寸为准。基础相应伸缩。

浙江经纬工程设计有限公司
ZHEJIANG JINGWEI ENGINEERING DESIGN Co.,Ltd.
地址：中国 杭州 秋涛北路332号恒富时代中心9F 310021
证书等级：建筑甲级 证书编号：A133000671
市政、园林乙级 证书编号：A233000678
TEL:0571-86753900 FAX:0571-86063235

类 别	审 定	审 核	校 对	合作单位		子项名称		工程编号	2022TZ-ZL-12		
实 名	蔡德强	毛菊英	钟松才	建设单位	泽国镇人民政府	图纸名称	配电箱基础大样图	图 别	电气	图号	电-12
签 名				工程名称	温岭市泽国镇西桐村村道建设工程（竖石段）		比例	版 次		日期	2022.02

A3-420x297

		实　名	签　名
	项目负责人	王灵芝	王灵芝
通	专业负责人	王灵芝	王灵芝
暖	设　计　人	何　琴	何琴

注册（执业）章

预留章

施工图发图
负责人
蔡德强

出图章

浙江经纬工程设计有限公司
风景园林工程设计专项乙级；市政行业（道路工程、桥梁工程）专业乙级（有效期至2022-12月31日）
★NO:A233000678
浙江省住房和城乡建设厅监制

未盖出图专用章无效

审图章

竣工章

浙江经纬工程设计有限公司
ZHEJIANG JINGWEI ENGINEERING DESIGN Co.,Ltd.

地址：中国 杭州 秋涛北路332号佰富时代中心9F 310021
证书等级：建筑甲级　证书编号：A133000671
市政、园林乙级　证书编号：A233000678
TEL:0571-86753900　FAX:0571-86063235

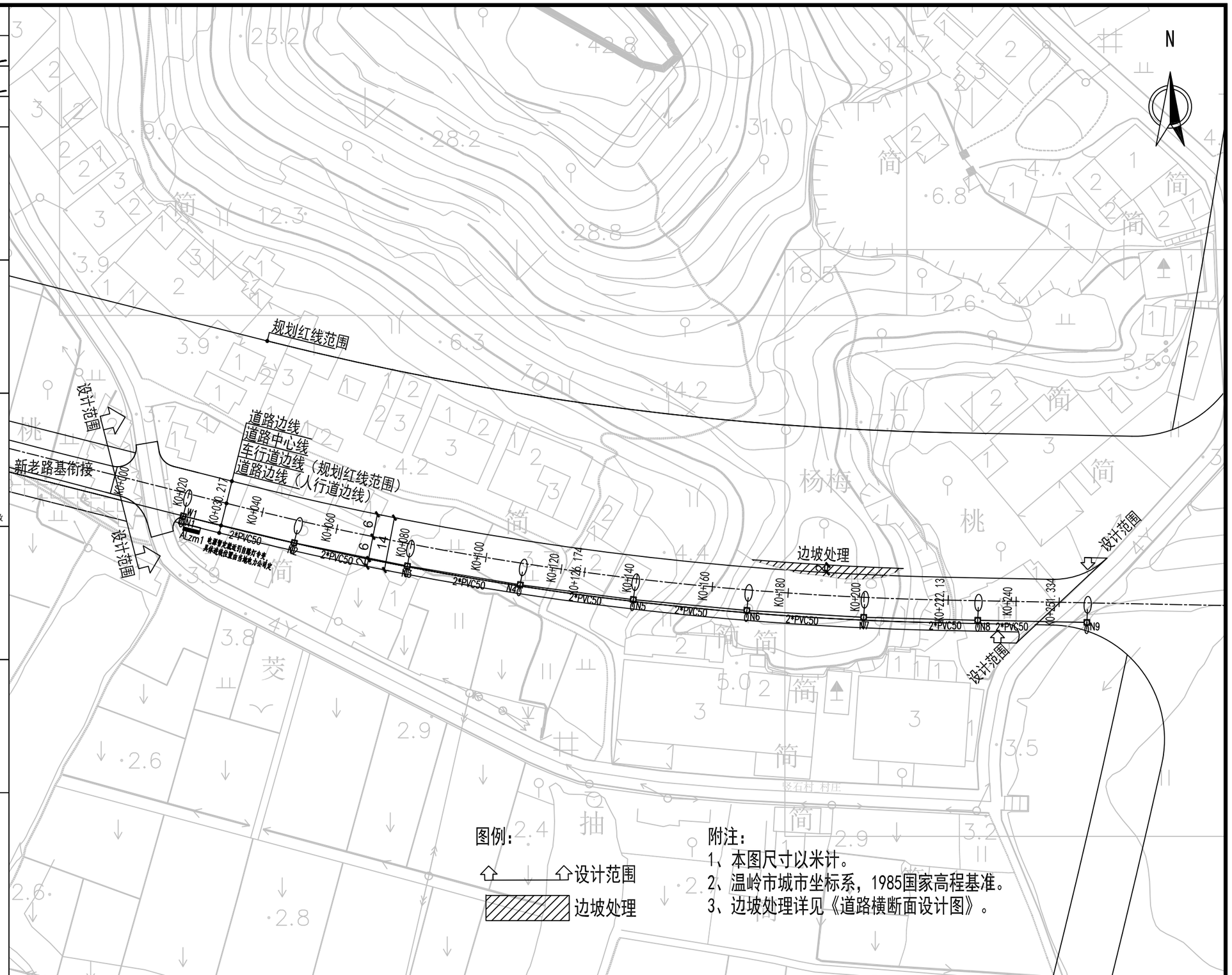

类　别	审　定	审　核	校　对	合作单位		子项名称		工程编号	2022TZ-ZL-12		
实　名	蔡德强	王灵芝	蔺鹤芬	建设单位	泽国镇人民政府	图纸名称	路灯平面图	图　别	市政道路	图号	电-13
签　名				工程名称	温岭市泽国镇西桐村村道建设工程（竖石段）		比例	版　次		日期	2022.02

A3-420x297