仙岩历史文化陈列馆

初步设计图纸

文化创想

（杭州）
展览展示有限公司
Cultural Creation
Hangzhou Exhibition Co., Ltd

图 纸 目 录

设计单位：文心创想（杭州）展览展示有限公司　　阶　　段：初步设计

项　　目：仙岩历史文化陈列馆　　专　　业：

序号	图　　名	图　号	图 纸	备注
1	图纸目录	A-01	A3	
2	设计说明一	A-02	A3	
3	设计说明二	A-03	A3	
4	设计说明三	A-04	A3	
5	设计说明四	A-05	A3	
6	设计说明五	A-06	A3	
7	设计说明六	A-07	A3	
8	材料表	A-08	A3	
9	多媒体系数表（一）	A-09	A3	
10	多媒体系数表（二）	A-10	A3	
11	多媒体系数表（三）	A-11	A3	
12	多媒体系数表（四）	A-12	A3	
13	网络、中控、监控系统	A-13	A3	
14	网络系统拓扑结构图	A-14	A3	
15	综合布线系统图	A-15	A3	
16	中控系统布线系统图	A-16	A3	
17	监控系统布线系统图	A-17	A3	
18				
19	平面图			
20	原始平面图	PM-01	A3	
21	平面尺寸图	PM-02	A3	
22	平面布置图	PM-03	A3	
23	地面材质图	PM-04	A3	
24	地面定位平面图	PM-04-01	A3	
25	地台灯光图	PM-05	A3	
26	天花布置图（一）	PM-06	A3	
27	天花布置图（二）	PM-06-01	A3	
28	天花尺寸图	PM-07	A3	
29	灯具尺寸图	PM-08	A3	
30	灯具线路图	PM-09	A3	
31	插座布置图	PM-10	A3	
32	多媒体布置图	PM-11	A3	
33	监控布置图	PM-12	A3	
34	空调布置图	PM-13	A3	
35	立面索引图	PM-14	A3	
36	立面图			
37	1立面图	EL-01	A3	
38	2立面图	EL-02	A3	
39	3立面图	EL-03	A3	
40	4立面图	EL-04	A3	

序号	图　　名	图　号	图 纸	备注
41	5立面图	EL-05	A3	
42	6立面图	EL-06	A3	
43	7立面图	EL-07	A3	
44	8立面图	EL-08	A3	
45	9立面图	EL-09	A3	
46	10立面图	EL-10	A3	
47	11立面图	EL-11	A3	
48	12立面图	EL-12	A3	
49	13立面图	EL-13	A3	
50	14立面图	EL-14	A3	
51	15立面图	EL-15	A3	
52	16立面图	EL-16	A3	
53	17立面图	EL-17	A3	
54	18立面图	EL-18	A3	
55	19立面图	EL-19	A3	
56	20立面图	EL-20	A3	
57	21立面图　22立面图　23立面图	EL-21	A3	
58	24立面图	EL-22	A3	
59	25立面图	EL-23	A3	
60	26立面图	EL-24	A3	
61	27立面图	EL-25	A3	
62	28立面图	EL-26	A3	
63	29立面图	EL-27	A3	
64	30立面图	EL-28	A3	
65	31立面图	EL-29	A3	
66	32立面图	EL-30	A3	
67	33立面图	EL-31	A3	
68	34立面图	EL-32	A3	
69	35立面图	EL-33	A3	
70	36立面图	EL-34	A3	
71	37立面图	EL-35	A3	
72	38立面图	EL-36	A3	
73				
74	展柜　节点			
75	轻钢龙骨隔墙	DL-01	A3	
76	地面节点	DL-02	A3	
77	壁龛节点（一）	DL-03	A3	
78	壁龛节点（二）	DL-04	A3	
79	挑柜（一）	DL-05	A3	
80	挑柜（二）	DL-06	A3	
81	斜面板（一）	DL-07	A3	
82	斜面板（二）	DL-08	A3	

序号	图　　名	图　号	图 纸	备注
83	立柜（一）	DL-09	A3	
84	立柜（二）	DL-10	A3	
85	钢制展台（一）	DL-11	A3	
86	钢制展台（二）	DL-12	A3	
87	钢制展台（三）	DL-13	A3	
88	钢制展台（四）	DL-14	A3	
89	钢制展台（五）	DL-15	A3	
90	台上柜（一）	DL-16	A3	
91	台上柜（二）	DL-17	A3	
92	台上柜（三）	DL-18	A3	
93	一级单元板	DL-19	A3	
94	二级单元板	DL-20	A3	
95	定制屏风	DL-21	A3	
96	包柱节点图	DL-22	A3	
97	二楼			
98	平面图			
99	二楼原始平面图	PM-01	A3	
100	二楼平面尺寸图	PM-02	A3	
101	二楼地面材质图	PM-03	A3	
102	二楼插座布置图	PM-04	A3	
103	二楼天花布置图	PM-05	A3	
104	二楼天花尺寸图	PM-06	A3	
105	二楼灯具尺寸图	PM-07	A3	
106	二楼灯具线路图	PM-08	A3	
107	二楼空调布置图	PM-09	A3	
108	二楼监控布置图	PM-10	A3	
109	二楼立面索引图	PM-11	A3	
110	立面图			
111	一层、二层整体结构关系示意	EL-01	A3	
112	1立面图	EL-02	A3	
113	2立面图	EL-03	A3	
114	3立面图	EL-04	A3	
115	4立面图	EL-05	A3	
116	节点			
117	楼梯详图（一）	DL-01	A3	
118	楼梯详图（二）	DL-02	A3	
119	楼梯踏步节点	DL-03	A3	
120	楼梯扶手节点	DL-04	A3	
121	地面节点（一）	DL-05	A3	
122	地面节点（二）	DL-06	A3	
123	柱子铝板饰面节点	DL-07	A3	
124				

文心创想（杭州）展览展示有限公司 Cultural Creation Hangzhou Exhibition Co., Ltd	工程名称	仙岩历史文化陈列馆	审　定		设　计		图纸名称			图纸目录		
			审　核		制　图							
			校　对				日期	2024.03	比例		阶段 初步设计	图号 A-01

A3

一、工程概况
1、工程名称：仙岩历史文化陈列馆
2、建设地点：
3、建设单位：
4、建设规模：
5、设计准则：

1、本工程建设单位与我司签订的装饰设计合同。

2、本工程的建设单位对初步设计方案的认可及修改意见；会议纪要等书面文件。

3、本工程由建设单位提供的设计任务书。

4、本工程由建设单位提供的建筑设计图。

三、装饰工程设计应执行的主要规范、标准：

《博物馆建筑设计规范》JGJ 66-2015

《建筑设计防火规范》GB50016-2014(2018年修订版)

《建筑内部装修设计防火规范》GB50222-2017

《建筑内部装修防火施工及验收规范》GB50354-2005

《建筑装饰装修工程质量验收规范》GB 50210-2018

《建筑涂饰工程施工及验收规程》JCJ/T29-2015

《公共建筑节能设计标准》（GB50189 - 2015）

《民用建筑设计统一标准》GB50352-2019

《民用建筑工程室内环境污染控制规范》GB50325-2020

《建筑照明设计标准》（GB50034-2013）

《民用建筑隔声设计规范》（GB50118-2018）

《建筑地面设计规范》（GB50037-2014）

《展览建筑设计规范》JGJ 218—2010

四、 设计范围

1、本工程装饰设计包括：一层面积560㎡，二层临展面积165.7㎡，研学面积147㎡。

五、 图纸说明

1、凡涉及建筑主体或承重结构变动或在主体结构上吊挂检修马道、过渡钢结构等问题，须经原建筑设计单位或具有和原建筑设计单位相同资质的设计单位认可后方可施工；

2、本设计说明如与设计图纸有出入，以本说明为准。由于装饰施工图中材料、工艺较为繁琐， 局部的施工图若存在一些不大明确或节点遗漏之处，请施工单位仔细检查记录，待图纸交底时进一步明确统一，某些局部的特异尺寸或根据现场实际情况需调整的问题,由施工单位在施工过程中完善，对于施工工艺或特殊制品的工艺深化设计由施工单位或厂家深化。在现场施工过程中，现场完善的施工图纸及深化图纸，包括设计变更，都应由设计单位负责人签字盖章后方为有效。

3、作为博物馆展陈设计的独特艺术性与互动性，故具体图纸会与展陈器物尺寸变更和辅助资料息息相关。

4、展陈高度：展厅高度3.0米，特殊艺术场景区域依艺术效果与风管距离可在施工中按实调整。

5、墙体及门窗洞口尺寸定位，除标注者外，均同原建筑设计；

6、图中尺寸标注标高以m（米）为单位，其余均以mm（毫米）为单位；

7、标高标注方法如下：

1）本设计中所有地面标高及吊顶标高均为装修完成面标高，除特别注明外，各层均以该层的电梯间或楼梯间平台完成面标高为该层的+0.00标高；

2）标高符号的横线上面表示相对本层地面+0.00标高算起的相对高度，以米为单位；横线下面标高表示相对原建筑（通 常为底层）+0.00的高度，上为"+"，下为"-"；

六、墙面

建筑装饰施工图设计中新增加的墙体和改动的墙体，见墙体定位图，墙体材料类型、材质见说明或备注。未改变的原建筑设计墙体的定位尺寸、构造做法详见建筑设计图；

石膏板，等轻钢龙骨隔墙工程：

1、基础隔墙采用U75轻钢龙骨/40*40镀锌方管、9mm/12mm/15mm厚防火阻燃板、9.5mm防火石膏板、无机涂料、无机肌理涂料、局部油画布等饰面材料。

2、对于有隔声要求的隔墙，应沿顶龙骨和沿地龙骨与主体结构连接处，垫通长隔声胶条，并在石膏板与主体结构接触 处嵌密封胶;

3、石膏板接缝处应使用厂家配套供应的专用于接缝的嵌缝膏和盖缝带，确保石膏板接缝质量；

4、所有石膏板隔墙阳角需做专用铝合金护角条；并应使用防火石膏板。隔墙顶部横龙骨与竖龙骨不得固定，石膏板上缘固定在顶部附加龙骨上。

不同楼地面铺贴材料的分缝，应设置门洞处、门扇下，如有高差应做圆角处理。

七、顶棚

石膏板吊顶：

1、吊顶所用龙骨、吊杆、连接件必须符合产品组合要求。安装位置、造型尺寸必须准确，龙骨构架排列整 齐顺直，表面必须平整。

2、龙骨架构联接必须垂直牢固，拼缝严密无松动，安全可靠。

3、个别特殊造型局部采用成品定制造型。

4、空调出风口、回风口的具体位置、尺寸及材料，由专业设计师根据布局和装饰设计要求调整、确认后定位。

5、吊顶用轻钢龙骨通过吊杆用膨胀螺栓固定于建筑顶棚，吊杆与膨胀螺栓焊接，膨胀螺栓必须做防腐处理： 也可采用膨胀螺栓吊杆直接固定在天花上。覆面龙骨间距600×300。石膏板采用护面纸石膏板，专用螺钉固定，采用 进口穿孔纸带，底层，表面处理嵌缝腻子。吊杆超过1500mm应加支撑，保证其稳定性。

6、纸面石膏板面层的材质、品种、规格、及吊顶造型的基层构造、固定方法、必须符合设计要求和国家现 行有关标准规定。

7、吊顶石膏板采用9.5厚石膏板铺贴。

8、纸面石膏板接缝均匀、顺直，自攻螺钉间距符合有关标准规定。

9、设备口、灯具的位置必须按板块、图案、分格对称布局合理。开口边缘整齐，护口严密，不露缝、排列 横竖均匀、顺直、整齐、协调美观。受风压的吊顶板必须做固定处理。吊顶板与墙面、窗帘盒、灯具等交接处应严密， 不得有漏缝现象。

10、所有饰面材料的品种、规格详见材料明细表。

11、天花检修口的位置由各个设备专业协商提供具体位置（原则上尽量减少检修口的数量），经设计师确认 后由装饰施工完成。

12、顶棚装排风机时，应将排风管直接和排风竖管相连，使潮湿气体不经过顶栩内部空间。

13、用钢筋混凝土屋面板底或楼板底面为顶棚面时，不宜在钢筋混凝土板底做抹灰层，宜采用清水模板现浇 钢筋混凝土，其面层处理可用表面刮浆，喷涂或其它便于施工又牢固的装饰做法。

文化创想 《杭州》展览展示有限公司 Cultural Creation Hangzhou Exhibition Co., Ltd	工程名称	仙岩历史文化陈列馆	审　定		设　计		图纸名称			设计说明一				
			审　核		制　图									
			校　对				日期	2024.03	比例		阶段	初步设计	图号	A-02

A3

14、整体无缝的轻钢龙骨石膏板吊顶应采取可靠的防开裂措施：

①保证轻钢龙骨吊顶承重体系的整体刚度。

②吊杆距主龙骨端部距离不得大于300mm，当大于300mm时，应增加吊杆。当吊杆长度大于1.5m时，应设置反 支撑。吊杆间距与主龙骨间距不应大于1000mm ，遇到设备或风管时，应单独吊装不与吊顶龙骨发生关系，应附加角 钢横担，在角钢横担上设置吊杆。

③使用专用接缝用嵌缝膏和盖缝带，确保石膏板接缝质量。

④吊顶面积大于100m 时，应设置温度变形缝，留缝宽度约8～10mm，用颜色相近的弹性腻子嵌缝或留明缝；也可利用吊顶造型，巧妙地利用吊顶板块、窗帘盒等的边沿作为自由端解决吊顶的温度变形问题。

铝格栅吊顶

1、吊顶标高、尺寸、起拱和造型应符合设计要求。

2、格栅的材质、品种、规格、图案、颜色和性能应符合设计要求及国家现行标准的有关规定。

3、吊杆和龙骨的材质、规格、安装间距及连接方式应符合设计要求。金属吊杆和龙骨应进行表面防腐处理；木龙骨应进行防腐、防火处理。

4、格栅吊顶工程的吊杆、龙骨和格栅的安装应牢固。

5、格栅表面应洁净、色泽一致，不得有翘曲、裂缝及缺损。栅条角度应一致，边缘应整齐，接口应无错位。压条应平直、宽窄一致。

6、吊顶的灯具、烟感器、喷淋头、风口箅子和检修口等设备设施的位置应合理、美观，与格栅的套割交接处应吻合、严密。

7、金属龙骨的接缝应平整、吻合、颜色一致，不得有划伤和擦伤等表面缺陷。木质龙骨应平整、顺直，应无劈裂。

8、吊顶内填充吸声材料的品种和铺设厚度应符合设计要求，并应有防散落措施。

9、格栅吊顶内楼板、管线设备等表面处理应符合设计要求，吊顶内各种设备管线布置应合理、美观。

10、格栅吊顶工程安装的允许偏差和检验方法应符合下表的规定。

格栅吊顶工程安装的允许偏差和检验方法

项次	项目	允许偏差		检验方法
		金属格栅	复合材料格栅	
1	表面平整度	2	3	用2m靠尺和塞尺检查
2	格栅直线度	2	3	拉5m线，不足5m拉通线，用钢直尺检查

八、地面铺装工程

地面基底

1、基底表面必须平整，四角方正．有地漏和供排除液体的基底，其坡度应满足排液要求。

2、基底结构造层（保温层、防水层、防潮层、找平层、结合层）的材质、强度、密度必须符合设计要求和 施工规范的规定。

3、铺设地毯或其它粘贴面层的基底表面必须平整、光滑、干燥、密实、洁净。不得有裂纹、脱皮和起砂， 所有地毯均应经阻燃处理，使其泡沫氧指数大于26%，并不得使用化纤地毯。

4、地面拼装以设计师提供的开线为原则，与现场不符的，必须提前通知设计师修正图纸或现场拍板调整。

5、室内与廊道地坪不同材料交接线及高度变化处，除图纸有特殊说明外，都按位于门扇内皮或室内墙皮位置处,内开外平门如门内外无高差则交接线按与门外皮处齐平处理；

6、地面变形缝材料应选用工厂生产的专用产品，构造做法参照《变形缝建筑构造 （三）》（04CJ01-3）中的成品金属变形缝装置。如有防火、防水或防噪要求的需配置有阻火带、止水胶条或橡胶嵌条的成品金属变形缝产品。为保证美观，墙面、顶棚应采用同类产品；

1、塑胶地板的施工流程

施工前准备工作与选样确定 → 清理原地面基础上的浮沉和砂粒 → 专用界面剂处理找平层 → 清理、修整 → 自流平水泥浆涂刷 → 水泥浆面大磨平 → 清扫灰尘-定号、弹点、试铺 → 涂刷地板粘合剂 → 卷材铺贴 → 开缝与焊缝 → 收头处理 → 清理、检查、修整、压平 → 维护保养。

2、塑胶地板的施工工艺、方法及质量控制

(1)、塑胶地板施工禁止交叉施工，安排所有前期工序均已完工退场后进行或最后涂装前进行。

(2)、施工前准备工作；保证施工现场必要的水、电、照明和设有安全可靠的材料仓库。

(3)、地面要求：

①地下室或较潮湿的地面必须于土建时备置适当的防水处理。基层采用设计强度不低于C20的细石混凝土层或1:1的水泥砂浆找平层，表面做压光处理，找平高度比地面设计高度低5mm；

②基层表面硬度要大于1.2兆帕（可使用硬度测试仪检测），故混凝土或砂浆找平层须用木屑或薄膜蓄水养护，且养护期不得少于7天，凝固期达到28天；

③根据《建筑地面工程施工及验收规范》（GB50209-2002）对铺贴地板面层的基层（找平层）的验收标准，基层面表面平整度2米直尺平整误差不大于2毫米；

④根据塑胶地板的施工工艺要求，其基层面含水率须小于8%；（使用含水率测试仪检测或简单测试方法：将15厘米见方的塑料四周用胶带粘贴在地面上，24小时后撤去，如该区变色，则说明下面还有潮气，须等待进一步干燥，不能施工）。在基层强度达到后，室内要通风，保持室内干燥；

⑤基层表面无麻面、裂纹（收缩自然裂缝除外）现象，在基层养护过程中，不得上人，受压，在细石砼施工过程中使用平板震动器动密实，避免出现空鼓；

⑥若出现油脂，油漆等污渍，须用清洗剂进行清理干净；基层面凹凸不平的应即使修补，有大面积不平的需用打磨机打磨；

⑦施工环境温度不低于5℃，湿度不高于75%；

⑧地面须彻底清洁，须用大功率吸尘（吸水）器全面清洁；

（4）、自流平施工工艺：

①自流平水泥的性能特点：

a、 产品性能稳定，不受时间、温度、湿度等的影响；

b、具有优良的流动性，自动找平地面；

c、无缝地面、低收缩性，防止开裂；

d、提供基层密实度，提高均质性并起隔音作用；

e、快凝早强，1-2天后即可铺设饰面材料；

九、展厅展柜

本次施工图中所标识展柜仅为展柜外形尺寸，具体内部结构需专业展柜生产厂家进行二次深化。

1、沿墙展柜基本参数具体要求如下：

①箱体部分	δ1.0-3.0钢板
②骨架部分	50*100*2.5-3.0方管
③夹胶玻璃	8+8低反射夹胶玻璃
④木质背板	中纤板
⑤装饰布	专用织物作阻燃处理
⑥玻璃固定型材	铝型材
⑦开启系统	电动推杆
⑧密封胶条	硅橡胶
⑨密封胶	双组份密封胶
⑩高强度结构胶	995
⑪锁具	博物馆专用锁
⑫照明系统	LED射灯+LED洗墙灯水平
⑬调节脚	M16
⑭智能恒湿机	大型恒湿机组集中控制

2、独立柜基本参数具体要求如下：

①箱体部分	δ1.2-2.0钢板
②骨架部分	40*40*1.5-2.0方管
③夹胶玻璃	6+6低反射玻璃
④装饰布	专用织物作阻燃处理
⑤玻璃固定型材	铝型材
⑥开启系统	45#钢精密加工
⑦密封胶条	硅橡胶
⑧密封胶	双组份密封胶
⑨高强度结构胶	995
⑩锁具	博物馆专用锁
⑪照明系统	LED射灯重点照明
⑫调节脚	M14
⑬智能恒湿机	大型恒湿机组集中控制

3、平面柜基本参数具体要求如下：

①箱体部分	δ1.2-2.0钢板
②骨架部分	40*40*1.5-2.0方管
③前面玻璃	5+5低反射玻璃
④内饰布	专用织物作阻燃处理
⑤ 玻璃固定型材	铝型材
⑥开启系统	气动支臂
⑦密封胶条	硅橡胶
⑧密封胶	双组份密封胶
⑨高强度结构胶	995
⑩锁具	博物馆专用锁
⑪照明系统	LED线型灯
⑫调节脚	M14
⑬智能恒湿机	大型恒湿机组集中控制

十、门窗

1）门窗立面及平面均表示洞口尺寸，门窗加工尺寸要按装修面厚度由施工单位调整；

2）门框需设置成品橡胶密闭条，如隔音要求高的房门需在门下部设置橡胶门扫；地弹簧门及玻璃无框门除外，地弹簧木门或地弹簧有框玻璃门需在门两侧设置密闭毛条；

十一、照明

1）嵌入式灯具需有较好的防眩光装置，管状荧光灯的遮光角需大于15度，涂荧光粉或漫 射光波壳的高压气体放电灯遮光角需大于20度，透明玻壳的高压气体放电灯、白炽灯、卤素灯遮光角需大于30度，装饰上有造型已起到防眩光处理的除外；

2）所有地埋灯需有防眩光装置，并有防水、防潮措施；

3）展陈专业照明要求，需进行详细照度计算或进行照明智能控制的，由专业照明设计单位或厂家设计，我司负责予以配合；

4）一般工程灯具由我司推荐选型，经建设单位确认后，由施工单位采购、安装；特殊装饰灯具由我司提供选样或提供外形图，经建设单位确认后，由灯具厂商完成工艺设计制造，交于施工单位安装；

十二、隔声

1）相邻房间隔墙上的设备管线、插座等，应采取防止传声的措施；具有特殊隔音要求的专业空间由相关专业厂家出具详细施工图纸。

十三、防盗要求

a、防火门为向疏散方向开启的平开门。用于疏散的走道、楼梯间和前室的防火门，应具有自行关闭的功能。双扇和多扇防火门，还应具有按顺序关闭的功能。常开的防火门，当发根据《文物系统博物馆安全防范工程设计规范》（GB/T16571-1996），《中华人民共和国文物保护法》要求。对独立柜、壁柜、斜面柜、大通柜均采用暗藏双锁开启。开启方式采用液压升、降式、侧滑式、掀起式。

十四、环保专篇

所有材料均采用环保材料，并执行相应国家标准

- 《民用建筑工程室内环境污染控制规范》(GB50325-2020)
- 《室内装饰装修材料人造板及其制品中甲醛释放限量》（GB 18580-2017）
- 《室内装饰装修材料溶剂型木器涂料中有害物质限量》（GB 18581-2009）
- 《室内装饰装修材料 内墙涂料中有害物质限量》（GB18582-2008）
- 《室内装饰装修材料 胶粘剂中有害物质限量》（GB18583-2001）
- 《室内装饰装修材料 木家具中有害物质限量》（GB18584-2001）
- 《室内装饰装修材料壁纸中有害物质限量》(GB18585-2001)
- 《室内装饰装修材料聚氯乙烯卷材地板中有害物质限量》(GB18586-2001)
- 《室内装饰装修材料地毯、地毯胶垫及地毯胶粘剂有害物质限量》 (GB18587-2001)

根据《民用建筑工程室内环境污染控制规范》(GB50325-2020)中民用建筑工程的划分，展览馆属于Ⅱ类民用建筑工 程。并应执行以下规范：

3.1无机非金属建筑主体材料和装修材料

3.1.1民用建筑工程所使用的砂、石、砖、实心砌块、水泥、混凝土、混凝土预制构件等无机非金属建筑主体材料,其放射性限量应符合现行国家标准《建筑材料放射性核素限量》GB6566的规定。

3.1.2民用建筑工程所使用的石材、建筑 卫生陶瓷、石膏制品、无机粉黏结材料等无机非金属装饰装修材料,其放射性限量应分类符合现行国家标准《建筑材料放射性核素限量》GB6566的规定。

3.2人造木板及饰面人造木板

3.2.1 民用建筑工程室内用人造木板及其制品应测定游离甲醛释放量。

3.2.2人造木板及其制品可采用环境测试舱法或干燥器法测定甲醛释放量，当发生争议时应以环境测试舱法的测定结果 为准。

3.2.3环境测试舱法测定的人造木板及其制品的游离甲醛释放量不应大于0.124mg/m3，测定方法应按本标准附录B执 行。

3.2.4干燥器法测定的人造木板及其制品的游离甲醛释放量不应大于1.5mg/L,测定方法应符合现行国家标准《人造板及 饰面人造板理化性能试验方法》GB/T17657的规定。

3.3涂 料

3.3.1民用建筑工程室内用水性装饰板涂料、水性墙面涂料、水性墙面腻子的游离甲醛限量,应符合现行国家标准《建筑 用墙面涂料中有害物质限量》GB18582的规定。

3.3.2民用建筑工程室内用其他水性涂料和水性腻子，应测定游离甲醛的含量,其限量应符合表3.3.2的规定,其测定方法应 符合现行国家标准《水性涂料中甲醛含量的测定乙酰丙酮分光光度法》GB/T 23993的规定。

表3.3.2 室内用水性涂料和水性腻子中游离甲醛限量

测定项目	限 量	
	其他水性涂料	其他水性腻子
游离甲醛(mg/kg)	≤ 100	

3.3.3 民用建筑工程室内用溶剂型装饰板涂料的VOC和苯、甲苯+二甲苯+乙苯限量,应符合现行国家标准《建筑用墙面涂料中有害物质限量》GB18582的规定;溶剂型木器涂料和腻子的VOC和苯、甲苯+二甲苯+乙苯限量，应符合现行国 家标准《木器涂料中有害物质限量》GB18581的规定;溶剂型地坪涂料的VOC和苯、甲苯+二甲苯+乙苯限量，应符合 现行国家标准《室内地坪涂料中有害物质限量》GB38468的规定。

3.3.4 民用建筑工程室内用酚醛防锈涂料、防水涂料、防火涂料及其他溶剂型涂料，应按其规定的最大稀释比例混合 后,测定。VOC和苯、甲苯+二甲苯+乙苯的含量，其限量均应符合表3.3.4的规定;VOC含量测定方法应符合现行国家标 准《色漆和清漆 挥发性有机化合物(VOC)含量的测定 差值法)GB/T23985的规定,苯、甲苯+二甲苯+乙苯含量测定方 法应符合现行，国家标准《涂料中苯、甲苯、乙苯和二甲苯含量的测定气相色谱法》GB/T 23990的规定。

表3.3.4　室内用酚醛防锈涂料、防水涂料、防火涂料
及其他溶剂型涂料中VOC、苯、甲苯十二甲苯+乙苯限量

涂料名称	VOC (g/L)	苯 (%)	甲苯+二甲苯+乙苯 (%)
酚醛防锈涂料	≤ 270	≤ 0.3	—
防水涂料	≤ 750	≤ 0.2	≤ 40
防火涂料	≤ 500	≤ 0.1	≤ 10
其他溶剂型涂料	≤ 600	≤ 0.3	≤ 30

3.3.5民用建筑工程室内用聚 氨酯类涂料和木器用聚氨酯类腻子中的VOC、苯甲苯+二甲苯+乙苯、游离二异氰酸酯(TDI+HDI)限量，应符合现行国家标准《木器涂料中有害物质限量》GB 18581-2020 。

3.4胶粘剂

3.4.1民用建筑工程室内用水性胶粘剂的游离甲醛限量，应符合现行国家标准《建筑胶粘剂有害物质限量》GB30982的规定。

3.4.2民用建筑工程室内用水性胶粘剂、溶剂型胶粘剂、本体型胶粘剂的VOC限量,应符合现行国家标准《胶粘剂挥发性有机化合物限量》GB/T 33372的规定。

3.4.3　民用建筑工程室内用溶剂型胶粘剂、本体型胶粘剂的苯、甲苯+二甲苯、游离甲苯二异氰酸酯(TDI)限量，应符合现行国家标准《建筑胶粘剂有害物质限量》GB 30982的规定。

3.5水性处理剂

3.5.1民用建筑工程室内用水性阻燃剂(包括防火涂料)、防水剂、防腐剂、增强剂等水性处理剂，应测定游离甲醛的含量.其限量不应大于100mg/kg。

3.5.2水性处理剂中游离甲醛含量的测定方法,应按规行国家标准(本性涂料中甲醛含量的测定 乙酰丙酮分光光度法) GB/T 23993 规定的方法进行。

3.6其他材料

3.6.1民用建筑工程中 所使用的混凝土外加剂，氨的释放量不应大于0. 10%，氨释放量测定方法应符合现行国家标准《混凝土外加剂中释放氨的限量》GB18588的有关规定。

3.6.2民用建筑 工程中所使用的能释放氨的阻燃剂、防火涂料、水性建筑防水涂料氨的释放量不应大于0. 50%，测定方法宜符合现行行业标准《建筑防火涂料有害物质限量及。检测方法》JG/T415的有关规定。

3.6.3民用建筑工程中所使用的能释放甲醛的混凝土外加剂中，残留甲醛的量不应大于500mg/kg 测定方法应符合现行国家标准《混凝土外加剂中残留甲醛的限量》GB31040的有关规定。

3.6.4民用建筑室内使用的黏合木结构材料，游离甲醛释放量不应大于0.124mg/m',其测定方法应符合本标准附录B的有关规定。

3.6.5民用建筑室内用帷幕 、软包等游离甲醛释放量不应大于0. 124mg/m3，其测定方法应符合本标准附录B的有关规定。

3.6.6民用建筑室内用墙纸(布)中游离甲醛含量限量应符合表3.6. 6的有关规定,其测定方法应符合现行国家标准《室内装饰装修材料壁纸中有害物质限量》GB18585的规定。

表3.6.6　室内用墙纸(布）中游离甲醛限量

测定项目	限 量		
	无纺墙纸	纺织面墙纸（布）	其他墙纸（布）
游离甲醛(mg/kg)	≤ 120	≤ 60	≤ 120

3.6.7民用建筑室内用聚氯乙烯卷材地板，木塑制品地板、橡胶类铺地材料中挥发物含量测定方法应符合现行国家标准《室内饰装修材料 聚氨乙烯卷材地板中有害物质限量)GB 18586 的规定，其限量应符合表3.6.7的有关规定。

表3.6.7　聚氯乙烯卷材地板，木塑制品地板
橡胶类铺地材料中挥发物限量

名称		限 量(g/m³)
聚氯乙烯卷材地板(发泡类)	玻璃纤维基材	≤ 75
	其他基材	≤ 35
聚氯乙烯卷材地板(非发泡类)	玻璃纤维基材	≤ 40
	其他基材	≤ 10
木塑制品地板(基材发泡)		≤ 75
木塑制品地板(基材不发泡)		≤ 40
橡胶类铺地材料		≤ 50

3.6.8民用建筑室内用地毯、地毯衬垫中VOC和游离甲醛的释收量测定方法应符合本标准附录B的有关规定,其限量应符合表3.6.8的规定。

表3.6.8　地毯、地毯衬垫中VOC和游离甲醛的释收量

名称	测定项目	限 量[mg/(m²•h)]
地毯	VOC	≤ 0.500
	游离甲醛	≤ 0.050
地毯衬垫	VOC	≤ 1.000
	游离甲醛	≤ 0.050

3.6.9　民用建筑室内用壁纸胶、基膜的墙纸(布)胶粘剂中游离甲醛、苯+甲苯+乙苯+二甲苯、VOC的限量应符合表3.6.9的有关规定，游离甲醛含量测定方法应符合现行国家标准《建筑胶粘剂有害物质限量》GB 30982的规定;苯十甲苯十乙苯十二甲苯测定方法应符合现行国家标准《建筑胶粘剂有害物质限量》GB30982的规定;VOC含量的测定方法应符合现行国家标准《胶粘剂挥发性有机化合物限量》GB/T33372的规定。

表3.6.6　室内用墙纸(布）中游离甲醛限量

测定项目	限 量	
	壁纸类	基膜
游离甲醛(mg/kg)	≤ 100	≤ 100
苯+甲苯+乙苯+二甲苯、(mg/kg)	≤ 10	≤ 0.3
VOC(g/L)	≤ 350	≤ 120

6.0.4 民用建筑工程竣工时，必须进行室内环境污染物浓度检测，其限量应符合表6.0.4的规定。

表6.0.4 民用建筑室内环境污染浓度限量

污染物	Ⅰ类民用建筑工程	Ⅱ类民用建筑工程
氡（Bq/m³）	≤150	≤150
甲醛(mg/m³)	≤0.07	≤0.08
氨（mg/m³）	≤0.15	≤0.20
苯（mg/m³）	≤0.06	≤0.09
甲苯（mg/m³）	≤0.15	≤0.20
二甲苯（mg/m³）	≤0.20	≤0.20
TVOC（mg/m³）	≤0.45	≤0.50

注：1污染物浓度测量值，除氡外均指室内污染物浓度测量值扣除室外上风向空气中污染物浓雾测量值（本底值）后的测量值。

2污染物浓度测量值的极限值判定，采用全数值比较法。

十五、防火

1）根据《建筑内部装修设计防火规范》(GB50222-2017)有关规定进行设计，使建筑设计防火分区、防烟分区、人员疏散宽度及距离均符合规范及规定要求。

2）建筑内部装修部位所使用的建筑材料符合《建筑内部装修设计防火规范》(GB50222-2017)要求。

4、特别场所

4.0.1建筑内部装修不应擅自减少、改动、拆除、遮挡消防设施、疏散指示标志、安全出口、 疏散出口、疏散走道和防火分区、防烟分区等。

4.0.2建筑内部消火栓箱门不应被装饰物遮掩,消火栓箱门四周的装修材料颜色应与消火栓箱门的颜色有明显区别或在消火栓箱门表面设置发光标志。

4.0.3疏散走道和安全出口的顶棚、墙面不应采用影响人员安全疏散的镜面反光材料。

4.0.4地上建筑的水平疏散走道和安全出口的门厅,其顶棚应采用A级装修材料,其他部位应采用不低于B1级的装修材料;地下民用建筑的疏散走道和安全出口的门厅,其顶棚、墙面和地面均应采用A级装修材料。

4.0.5疏散楼梯间和前室的顶棚、墙面和地面均应采用A级装修材料。

4.0.8无窗房间内部装修材料的燃烧性能等级除A级外,应在表5.1.1、表5.2.1、 表5.3.1、 表6.0.1、 表6.0.5规定的基础上提高一级。

4.0.10消防控制室等重要房间, 其顶棚和墙面应采用A级装修材料,地面及其他装修应采用不低于B1级的装修材料。

4.0.14 展览性场所装修设计应符合下列规定:

1 展台材料应采用不低于B1级的装修材料。

2 在展厅设置电加热设备的餐饮操作区内，与电加热设备贴邻的墙面、操作台均应采用A级装修材料。

3 展台与卤钨灯等高温照明灯具贴邻部位的材料应采用A级装修材料。

4.0.16照明灯具及电气设备、线路的高温部位,当靠近非A级装修材料或构件时,应采取隔热、散热等防火保护措施,与窗帘、帷蒂、蒂布、软包等装修材料的距离不应小于500mm ;灯饰应采用不低于B1级的材料。

4.0.17建筑内部的配电箱、控制面板、接线盒、开关、 插座等不应直接安装在低于B1级的装修材料上;用于顶棚和墙面装修的木质类板材，当内部含有电器、电线等物体时,应采用不低于B1级的材料。

4.0.18当室内顶棚、墙面、地面和隔断装修材料内部安装电加热供暖系统时,室内采用的装修材料和绝热材料的燃烧性能等级应为A级。当室内顶棚、墙面、地面和隔断装修材料内部安装水暖(或蒸汽)供暖系统时,其顶棚采用的装修材料和绝热材料的燃烧性能应为A级, 其他部位的装修材料和绝热材料的燃烧性能不应低于B1级,且尚应符合本规范有关公共场所的规定。

4.0.19建筑内部不宜设置采用B3级装饰材料制成的壁挂、布艺等，当需要设置时,不应靠近电气线路、火源或热源,或采取隔离措施。

4.0.20 本规范未明确规定的场所，其内部装修应按本规范有关规定类比执行。

3）本工程设计必需经过相应消防部门的审批方可进行施工。

4）装饰施工注意事项

a、建筑内部所有防火门由专业制作单位设计，制作，安装。

b、建筑内部消火栓门不应被装饰物遮蔽，消火栓门上设鲜明表示与四周的装饰材料区别。

文心创想	（杭州）展览展示有限公司 Cultural Creation Hangzhou Exhibition Co., Ltd	工程名称	仙岩历史文化陈列馆	审 定		设 计		图纸名称			设计说明五		
				审 核		制 图							
				校 对				日期	2024.03	比例		阶段 初步设计	图号 A-06

A3

c、防火门为向疏散方向开启的平开门。用于疏散的走道、楼梯间和前室的防火门，应具有自行关闭的功能。双扇和多 扇防火门，还应具有按顺序关闭的功能。常开的防火门，当发生火灾时，应具有自行关闭和信号反馈的功能。前室和 楼梯间的门均应为乙级防火门。

d、当照明灯具的高温部位靠近非A级材料时，应采用隔热、散热等防火措施，灯饰使用材料的燃烧性能不应低于B1级。

e、其他施工工艺应遵循国家有关消防规定。

f、单层、多层民用建筑内部各部位装修材料的燃烧性能等级，不应低于本规范表5.1.1的规定。

表5.1.1 单层、多层民用建筑内部各部位装修材料的燃烧性能等级

序号	建筑物及场所	建筑规模、性质	装修材料燃烧性能等级							
			顶面	墙面	地面	隔断	固定家具	装饰织物		其他装修装饰材料
								窗帘	帷幕	
10	纪念馆、展览馆、博物馆、图书馆、档案馆、资料馆等的公众活动场所	———	A	B1	B1	B1	B2	B1	—	B2

建筑内部装修主要用材防火等级表

材料	燃烧等级	使用区域	备注
方钢管	A	展厅墙面	
轻钢龙骨	A	展厅墙面	
防火阻燃板	B1	展厅墙面	
防火石膏板	A	展厅墙面	
铝格栅	A	展厅顶面	
无机涂料	A	展厅墙面、顶面	
防火石膏板	A	展厅顶面	(覆于轻钢龙骨上)

所有材料必须符合《GB50325-2020民用建筑工程室内环境污染控制规范》及《GB6566建筑材料股射性核素限量》中强规要求,并检测合格方可使用。用于地面的砖与石材应符合《建筑地面设计规范》3.2.1、3.2.2中规定。

5）轻质隔墙耐火时间

40*40方钢隔墙 耐火极限1.5h； U100轻钢隔墙 耐火极限1.5h

十六、施工说明

1、各种饰面工程宜先做样板件，经设计单位和建设单位确认后大面积施工.

2、施工过程中应对成品、半成品采取保护措施；

3、设备工程由专业厂家设计深化,配合施工.

4、各种装饰主材材料在施工过程中有专业厂家深化设计（如：铝板、造型台、展柜等）

5、新加建体按照建筑相应规范及国家有关施工验收规范.

6、说明中未尽事宜按说明中相应规范及国家有关施工验收规范执行；

7、施工前应进行图纸会审和设计交底工作，并对施工现场进行核查，在施工单位对整个设计图纸进行核对。

十八、色彩

1、设计师提供的色彩样板仅作参考，施工方需再次核准所有色彩材料（涂料、喷涂等）应提前调制小样以供设计师对 应确认。

2、需提前订造，订制的涉及色样的材料或半成品（饰面），施工方应提前联系好供应商或由供应商配合提供相应制作 方案以达到设计师所设想的效果。

3、设计师提供的色板中若有施工方在市场所找不到的或因价格问答而不能采用的，施工方应及时向业主和设计师反 映，由三方相关人员协调，确定调整方案，以求达到或接近预期效果。

十九、其他

1、本工程所有材料应使用绿色环保材料，应符合国家相关规定。大理石放射出的放射性气体如氡气等指标应低于国家 相关规定。涂料，油漆中甲醛含量应低于国家相关规定。

2、施工中严禁违反设计文件擅自改动建筑主体、承重结构或主要使用功能。施工中凡涉及到建筑主体及承重结构变动 时，应由建设单位委托原设计单位或者具有相应资质等级的设计单位出具设计方案，没有设计方案不得施工。如确有 需要改变，应经原设计单位同意，并需当地消防部门审核方可施工。

3、装修设计保留原建筑消防设施及消防分区设计、使用功能、无障碍设计、节能设计为保证消防设施和疏散指示标志 的使用功能，原设计中消防栓门全部采用醒目易于识别的标志，疏散指示标志设于易于辨认。

4.本工程使用原有消防设施，未做变更。

未尽事宜请参照建筑安装工程图集,发现问题应及时与设计联系。

文心创想 《杭州》展览展示有限公司 Cultural Creation Hangzhou Exhibition Co., Ltd	工程名称	仙岩历史文化陈列馆	审 定		设 计		图纸名称			设计说明六			
			审 核		制 图								
			校 对				日期	2024.03	比例		阶段	初步设计	图号 A-07

A3

材料表

展厅材料表:

空间名称	位置	名称	规格（mm）	颜色	品牌	防火等级
展厅	顶面	白色无机涂料		白色		A级
		金属铝方通		黑色		A级
	地面	自流平塑胶地板		选样		B1级
	墙面	木饰面		选样		B1级
		家具定制	20	选样		B1级
		铝板热转印	2.5	选样		A级
		铝板喷塑	2.5	选样		A级
		钛金踢脚线	1.5	选样		A级
		无机涂料		选样		A级
		宣绒布高清打印		选样		B1级
		亚克力UV	0.8	选样		B1级
		12mm夹胶玻璃				B1级

注：地面、顶面均选用A级不燃材料，墙面出现局部小面积木饰面选用防火等级为B1级阻燃板材
墙面织物、高清油画布等采用经阻燃处理不低于B1级装饰材料，场景玻璃钢翻模为添加型阻燃树枝生产的玻璃钢，均做防火阻燃处理。

项	版块	参数	品牌	型号	单位	数量
一、序厅（仙岩主题宣传影片）						
1	激光投影机	1.★芯片：DLP显示技术，芯片尺寸0.67英寸 2.★分辨率：≥1920×1200 3.★光源：ALPD激光光源，光源寿命≥20000小时 4.★亮度：≥8300ANSI流明 5.★对比度：≥100,000:1 6.亮度均匀性：≥90% 7.★镜头：标准镜头'1.23~1.97:1，支持0.55:1、0.62:1、0.8:1镜头可选 8.★镜头位移：支持垂直水平方向手动镜头位移，垂直方向：±100%，水平方向：±40% 9.★信号接口：输入：RGB*1；HDMI*1；DVI*1; 10.★控制接口：RS232 in*1，RJ45*1（网络控制），3D SYNC*1 11.★色域：≥REC.709 12.功耗：功耗≤550W，待机功耗≤0.5W 13.3D：支持DLPlink 3D、红外3D，支持多台投影机3D同步 14.颜色调整：支持RGBYCMW七色调整 15.★生产厂商需有国内自主激光光源技术,拥有自主知识产权及核心技术。提供不少于30项相关的核心发明国内专利证书复印件并加盖厂商印章。提供不少于5项国际发明专利证书复印件并加盖厂商印章。 16.投影产品必须通过国家CCC认证			台	2
2	原装短焦镜头	0.5-0.8短焦镜头			套	2
3	定制投影支架	安装简单容易使用,采用优质钢管与冷轧刚材料,整机一体结构吊装固定			套	2
4	高清线材（光纤HDMI）	60米HDMI工程线缆，铠装光纤，支持无损无延时视频信号传输；分辨率：4K@60/RGB4:4:4；传输带宽：18G；			条	2
5	吸顶音响	6.5英寸 同轴定阻天花喇叭 1.定阻8ohm, 2.白色烤漆铝网 3.6.5英寸PP鼓纸低音+20mm蚕丝旋转式高音 4.功率80W 5.灵敏度 88dB±2dB 6.最大外径：240mm 7.开孔直径：206mm 开孔厚度：76mm 公差：(+5mm,-0)			只	2
6	功放	4*100W 独立4通道卡包功放，4通道音量大小可单独调节。国际名厂音频输出管，功率强劲，低漏磁变压器供电，采用专业数码混响IC，话筒特设立体声效果，运用最新卡拉OK线路，采用先进专业MP3播放技术，USB接口，SD卡接口，两路话筒接入口，两路线路接入口，线路输出孔，录音输出口，混响功能，优良的内部电路，自然有不凡的音质，完美的模式结构使功放的两个通道能更加稳定地工作，开机延时、短路、过载、直流、超高温保护功能			台	1
7	光纤工程线缆	60米HDMI工程线缆，铠装光纤，支持无损无延时视频信号传输；分辨率：4K@60/RGB4:4:4；传输带宽：18G；			条	2
8	集控管理平台	1、运行电压：100-240V, 50-60Hz 2、机箱规格：4U 19” rack mount 3、操作系统：Windows 10 Embedded 4、CPU处理器： Intel 酷睿 I5-10代6核12线程 睿频 4.3HZ 5、系统内存： 16GB RAM/3200 6、系统硬盘：PM9A1-256GM.2 7、机箱宽高深(mm)：430mm、176mm、450mm 8、显卡：NVIDIA P1000 4G 接口4×mini DisplayPort			台	1

项	版块	参数	品牌	型号	单位	数量
二、朱自清生平历程（触控一体机）						
1	32寸交互式智能电容触控平板	四等边钣金结构；原装LG液晶屏,支持7*24*365天不间断使用；采用Mcrx122通道G+G平面电容触控,多人交互物体识别无卡顿无断线,触控无死角,底层协议全开放,提供双USB接口及API接口协议；电脑配置4代I5/8G/128G固态Windows10系统；内嵌环绕立体声音箱；内嵌Wifi无线；支持3840*2160超高清4K输出；LG液晶面板分辨率1920*1080,背光亮度450cd/㎡,侧入式LED背光,色彩16.7M,对比度4500:1,显示比例16:9,响应时间:6ms；触控点数≥10点,触控偏差≦0.3mm,扫描速度≦6毫秒/帧,透光率≥98%,支持点击/拖动/放大/缩小/旋转触控,支持软件校准触控偏差，4mm钢化防眩玻璃防护全角度抗强光照射,具有防尘/防水/防爆/防震/耐高温特性,整机功耗:128W,颜色:黑色,外形尺寸:长642mm*高380mm*厚59mm,触摸显示尺寸:长598mm*高337mm			台	1
三、朱自清温州朋友圈（触控一体机）						
1	43寸交互式智能电容触控平板	触控原理：Mcrx屏面10点电容触控，背光类型:正装ELED侧入式，屏幕结构:工业级BOE液晶屏，亮度:500cd/㎡，分辨率:1920*1080，可视角度:178°，对比度:4500:1，透光率:98%，显示比例:16:9，响应时间:6ms，识别精度:±0.3mm，定位精度:±0.2mm，扬声器:2x10W，防护玻璃:3mm，接收控制：穿透式屏前遥控，屏表硬度:莫氏度硬度8级。超薄纯平面超窄四等边平板结构，高强度冲压镀锌钣金背板+全模具化整机结构件，无接缝一体成型前框，整机颜色:黑色。接口参数：HDMI输入*1，USB*1，外接触摸*1，音频输出*1，遥控接收*1，升级USB*1，可扩展232串口*1。OPS电脑配置：4代i5/内存:8G/硬盘:128G固态，内置无线WIFI模块，预装Win10系统，输出分辨率:1920*1080@60Hz，BIOS:支持上电开机/定制开机/远程开关机设备智能识别/网络唤醒，整机功耗:145W。 外形尺寸:长966mm*高556mm*厚57mm/挂架22mm,黑边尺寸:13mm,倒角尺寸:5°,包装尺寸:长1090mm*高690mm*厚150mm,净重:17Kg,毛重:21Kg。			台	1
四、温州中学校歌（听筒）						
1	语音自动讲解器	博物馆科技馆产品自动讲解器 模型产品解说器 自动介绍机 采用吸磁壁挂式安装设计，摘机即可自动播放，挂机即可自动停止 工业级设计性能稳定 存储大小可根据客户要求更改，也可代客户录音翻译 外观及功能可根据要求定做 功率：0.5W 壳体采用CNC一体化航空铝制成 链管采用304不锈钢金属软管 金属软管长度：1.2米 支持外加订制功能			套	1

文化创想	（杭州）展览展示有限公司 Cultural Creation Hangzhou Exhibition Co., Ltd	工程名称	仙岩历史文化陈列馆	审定		设计		图纸名称			多媒体系数表（一）	
				审核		制图						
				校对				日期	2024.03	比例	阶段 初步设计	图号 A-09

A3

项	版块	参数	品牌	型号	单位	数量
五、大罗山地形演变三维动画影片 室内全彩1.5LED显示系统 长度2560mm*高度4000mm 分辨率1664*2600						
1	室内全彩屏	物理点间距：≤1.53mm；物理密度：422500点/m²；模组尺寸：320mm*160mm；模组分辨率：208*104；亮度：500sL≥600可调节；平均功耗：400W/m2；可视角度：170°；刷新率：≥3840Hz；对比度：6000:1；色温：3000-9300K可调；控制方式：同步与异步控制；使用寿命：100000小时发光点颜色：1R1G1B；最佳视距：1.2～20m；驱动器件：要求高刷节能驱动；亮度调节方式；软件调节128级可调；视频信号：PAL/NTSC、RF、RGB、RGBHV、S-VIDEO；控制系统采用： DVI显卡＋全彩控制卡＋光纤传输(可选)；均匀性：像素光强、模块亮度均匀；3.尺寸小巧，可方便的集成到显示屏单元板中。			平米	5.63
2	LED屏幕钢结构	根据设计要求及模组尺寸定制LED屏安装钢结构；结构包括屏体安装结构、固定支撑结构等；			平米	5.63
3	视频处理器	三画面：带载650万，横向最大10240，纵向最大8292；输入：2×HDMI1.4、1×SDI、 1×DVI、1×Audio；输出：1×SDI Loop、1×HDM预监、1×Aodio、网口×10			台	1
4	电源模块	标准超薄设计、均流功能、-20~+70℃工作温度、短路/过载/过压保护功能、效率高、高可靠性、超高效率、良好散热设计。			台	51
5	接收卡	1)集成16个标准接口，2)接收卡输入电压范围DC+3.5V--+5.5V，3) 支持24组RGB信号输出，4)单张接收卡最大带载像素为65K像素点，5)支持接收卡数据回读，6)支持PWM芯片、逐点检测芯片、常规芯片，7) 支持箱体温度、湿度、电压监测，8) 支持高灰度、高刷新芯片，9) 支持逐点亮度、色度校正，10)支持接收卡预存画面设置。			张	33
6	吸顶音响	6.5英寸 同轴定阻天花喇叭 1.定阻8ohm, 2.白色烤漆铝网 3.6.5英寸PP鼓纸低音+20mm蚕丝旋转式高音 4.功率80W 5.灵敏度 88dB±2dB 6.最大外径：240mm 7.开孔直径：206mm 开孔厚度：76mm 公差：(+5mm,-0)			只	2
7	功放	4*100W 独立4通道卡包功放，4通道音量大小可单独调节。国际名厂音频输出管，功率强劲，低漏磁变压器供电，采用专业数码混响IC，话筒特设立体声效果，运用最新卡拉OK线路，采用先进专业MP3播放技术，USB接口，SD卡接口，两路话筒接入口，两路线路接入口，线路输出孔，录音输出口，混响功能，优良的内部电路，自然有不凡的音质，完美的模式结构使功放的两个通道能更加稳定地工作，开机延时、短路、过载、直流、超高温保护功能			台	1
8	辅料	PVC管/线材/接头/五金配件+跳线			定制	1
9	集控管理平台	1、运行电压: 100-240V, 50-60Hz 2、机箱规格: 4U 19” rack mount 3、操作系统: Windows 10 Embedded 4、CPU处理器: Intel 酷睿 I5-10代6核12线程 睿频 4.3HZ 5、系统内存: 16GB RAM/3200 6、系统硬盘：PM9A1-512GM.2 7、机箱宽高深(mm)：430mm、176mm、450mm 8、显卡：NVIDIA P2000 5G 接口4×DisplayPort接口			台	1
六、大罗山景点查询（触控一体机）						
1	55寸交互式智能电容触控平板	触控原理：Mcrx屏面20点电容触控，背光类型:正装ELED侧入式，屏幕结构:工业级BOE液晶屏，亮度:500cd/m²，分辨率:3840*2160@60Hz，可视角度:178°，对比度:4500:1，透光率:98%，显示比例:16:9，响应时间:6ms，识别精度:±0.3mm，定位精度:±0.2mm，扬声器:2x10W，防护玻璃:3mm，接收控制：穿透式屏前遥控，屏表硬度:莫氏度硬度8级。超薄纯平面超窄四等边平板结构，高强度冲压镀锌钣金背板+全模具化整机结构件，无接缝一体成型前框，整机颜色:黑色。接口参数：HDMI输入*1，USB*1，外接触摸*1，音频输出*1，遥控接收*1，升级USB*1，可扩展232串口*1。OPS电脑配置：4代i5/内存:4G/硬盘:128G固态，内置无线WIFI模块，预装Win10系统，输出分辨率:3840*2160，BIOS:支持上电开机/定制开机/远程开关机设备智能识别/网络唤醒，整机功耗:180W。外形尺寸:长1238mm*高710mm*厚57mm/挂架22mm,黑边尺寸:14mm,倒角尺寸:5°,包装尺寸:长1370mm*高850mm*厚150mm,净重：27Kg,毛重31Kg。			台	1

项	版块	参数	品牌	型号	单位	数量
七、塘河人家诗词查询 背投投影互动显示系统						
1	互动触控激光精准互动模组	产品类型：便携式（搭配普通板块即可使用）； 感应面积：手掌互动344英寸（3.5*8米） 定位技术：激光影像定位技术（LICT） 操作方式：手掌 定位方式：自动校正、半自动校正、手动校正； 软件：包含定位软件（IWB） 系统要求：Windows 7，windows 8，windows 10； 标配信号接收器（标清）*1、激光发射器*1、USB线、教鞭笔、电源适配器、CD、万向支架。 投射比：0.15-1.36 安装距离：0.35-5米 帧率：60帧每秒； 触控点数：30点(TUIO协议30点) 激光器发射器：外观小巧，尺寸：5.3cm*18.8cm*3.0cm； 摄像头：称信号接收器(定位时采用透明玻璃滤光片片，定位好后采用只过808的红外波长的滤光片，整个滤光片的切换全自动化； 鼠标功能：鼠标单击，鼠标双击，鼠标拖动			套	1
2	集控管理平台	1、运行电压: 100-240V, 50-60Hz 2、机箱规格: 4U 19” rack mount 3、操作系统: Windows 10 Embedded 4、CPU处理器: Intel 酷睿 I5-10代6核12线程 睿频 4.3HZ 5、系统内存: 16GB RAM/3200 6、系统硬盘：PM9A1-512GM.2 7、机箱宽高深(mm)：430mm、176mm、450mm 8、显卡：GeForce GTX 1650 4G 接口1×HDMI2.0b接口，1×DisplayPort1.4接口，1×DVI-D接口			台	1
3	超短焦投影机	.★显示技术：3LCD显示技术，0.64英寸液晶面板x 3 2.▲激光光源，光源寿命标准模式≥20,000小时，节能模式≥30,000小时 3.★亮度：≥4,600流明 4.★物理分辨率：≥WUXGA (1,920 x 1,200)，纵宽比：16：10 5.★动态对比度：≥5,000,000:1 6.投影画面尺寸：80-120英寸 7.▲镜头：理光原装0.235:1反射式超短焦镜头 8.★激光设置：提供三种激光模式，“环保”模式下可减少消耗，延长使用寿命。支持50%~100%%之间以1%为单位进行激光功率调整 9.▲支持PW Presenter APP无线投影，最多支持4台PC同时进行无线投影 10.★冷却设置：提供0S、30S、60S三种关机冷却设置，可实现快速开关机 11.★聚焦：双聚焦调整旋钮设计，分开调整画面中心和四角的聚焦，校正更简单 12.★支持水平垂直梯形校正（±5°）、四角校正、六点校正、曲面校正、多点校正 13. 输入接口：VGA*1、HDMI*2、音频输入*1、USB A**1、USB B*1；输出接口：VGA*1、音频输出*1；控制接口：LAN*1；RS232*1 14.★内置测试图案（网格，色条，白色和黑色），色温和墙色可选（可选：低，中，高，深绿色，浅黄色和浅蓝色） 15.支持U盘直读 16.★支持360° 全方位安装 17.支持自动吊顶功能，吊装时画面自动翻转 18.支持自动信号检索、通电自动开机和无信号时灭灯待机功能 19.支持自定义开机画面 20.支持PJ link ,Crestron等网络管理控制协议，远程控制和监控投影机 21.支持高海拔模式（1400m-3000m） 22.支持DICOM医学模式			台	1
4	背投膜	厚度100μm透光率89%视角150度对比度350:01:00增益值背投型特点，高清			m2	2.8
5	定制融合支架	安装简单容易使用,采用优质钢管与冷轧刚材料,整机一体结构吊装固定			套	1
6	高清线材（光纤HDMI）	60米HDMI工程线缆，铠装光纤，支持无损无延时视频信号传输；分辨率：4K@60/RGB4:4:4；传输带宽：18G；			条	1

文心创想 (杭州) 展览展示有限公司 Cultural Creation Hangzhou Exhibition Co., Ltd	工程名称	仙岩历史文化陈列馆	审 定		设 计		图纸名称			多媒体系数表（二）	
			审 核		制 图						
			校 对				日期	2024.03	比例	阶段 初步设计	图号 A-10

A3

项	版块	参数	品牌	型号	单位	数量
八、仙岩摩崖石刻（触控一体机）						
1	43寸交互式智能电容触控平板	触控原理：Mcrx屏面10点电容触控，背光类型:正装ELED侧入式，屏幕结构:工业级BOE液晶屏，亮度:500cd/m²，分辨率:1920*1080，可视角度:178°，对比度:4500:1，透光率:98%，显示比例:16:9，响应时间:6ms，识别精度:±0.3mm，定位精度:±0.2mm，扬声器:2x10W，防护玻璃:3mm，接收控制：穿透式屏前遥控，屏表硬度:莫氏度硬度8级。超薄纯平面超窄四等边平板结构，高强度冲压镀锌钣金背板+全模具化整机结构件，无接缝一体成型前框，整机颜色:黑色。接口参数：HDMI输入*1，USB*1，外接触摸*1，音频输出*1，遥控接收*1，升级USB*1，可扩展232串口*1。OPS电脑配置：4代i5/内存:4G/硬盘:128G固态，内置无线WIFI模块，预装Win10系统，输出分辨率:1920*1080@60Hz，BIOS:支持上电开机/定制开机/远程开关机设备智能识别/网络唤醒，整机功耗:145W。 外形尺寸:长966mm*高556mm*厚57mm/挂架22mm,黑边尺寸:13mm,倒角尺寸:5°,包装尺寸:长1090mm*高690mm*厚150mm,净重:17Kg,毛重:21Kg。			台	1
九、仙岩名人查询（触控一体机）						
1	86寸交互式智能红外触控平板	超薄纯平面超窄四等边平板结构，高强度冲压镀锌钣金背板+全模具化整机结构件，触控原理:20点红外低触前拆式结构，背光类型:直下式DLED，屏幕:工业级BOE液晶屏，亮度:500cd/m²，分辨率:3840*2160@60Hz，可视角度:178°，对比度:4500:1，透光率:98%，显示比例:16:9，响应时间:6ms，识别精度:±1mm，定位精度:±1mm，扬声器:2x15W，防护玻璃:4mm钢化玻璃莫氏度硬度8级。OPS电脑配置：4代i5/内存:8G/硬盘:128G固态，内置无线WIFI模块，操作系统:预装Win10，输出分辨率:3840*2160@60Hz，BIOS:支持上电开机/定制开机/远程开关机设备智能识别/网络唤醒。整机颜色:黑色，整机功耗:325W，外形尺寸:长1935mm*高1121mm*厚90mm/挂架35mm。			台	1
十、圣寿禅寺历代名僧二维动画影片（触控一体机）						
1	55寸交互式智能电容触控平板	触控原理：Mcrx屏面20点电容触控，背光类型:正装ELED侧入式，屏幕结构:工业级BOE液晶屏，亮度:500cd/m²，分辨率:3840*2160@60Hz，可视角度:178°，对比度:4500:1，透光率:98%，显示比例:16:9，响应时间:6ms，识别精度:±0.3mm，定位精度:±0.2mm，扬声器:2x10W，防护玻璃:3mm，接收控制：穿透式屏前遥控，屏表硬度:莫氏度硬度8级。超薄纯平面超窄四等边平板结构，高强度冲压镀锌钣金背板+全模具化整机结构件，无接缝一体成型前框，整机颜色:黑色。接口参数：HDMI输入*1，USB*1，外接触摸*1，音频输出*1，遥控接收*1，升级USB*1，可扩展232串口*1。OPS电脑配置：4代i5/内存:4G/硬盘:128G固态，内置无线WIFI模块，预装Win10系统，输出分辨率:3840*2160，BIOS:支持上电开机/定制开机/远程开关机设备智能识别/网络唤醒，整机功耗:180W。 外形尺寸:长1238mm*高710mm*厚57mm/挂架22mm,黑边尺寸:14mm,倒角尺寸:5°,包装尺寸:长1370mm*高850mm*厚150mm,净重：27Kg,毛重31Kg。			台	1

项	版块	参数	品牌	型号	单位	数量
十一、慧光佛塔文物展示　投影仪						
1	激光投影机	1.★芯片：DLP显示技术，芯片尺寸0.65英寸 2.★分辨率：≥1920×1080 3.★光源：ALPD激光光源，光源寿命≥20000小时 4.★亮度：≥亮度5200(ANSI) / 5600(中心) 5.★对比度：≥35,000:1 6.亮度均匀性：≥90% 7.★镜头：标准镜头'1.23~1.97:1，支持0.55:1、0.62:1、0.8:1镜头可选 8.★镜头位移：支持垂直水平方向手动镜头位移，垂直方向：-34%到+48%，水平方向：±28% 9.★信号接口：输入：RGB*1；HDMI*1；DVI*1; 10.★控制接口：RS232 in*1，RJ45*1（网络控制），3D SYNC*1 11.★色域：≥REC.709 12.功耗：功耗≤380W，待机功耗≤0.5W 13.3D：支持DLPlink 3D、红外3D，支持多台投影机3D同步 14.颜色调整：支持RGBYCMW七色调整 15.★生产厂商需有国内自主激光光源技术,拥有自主知识产权及核心技术。提供不少于30项相关的核心发明国内专利证书复印件并加盖厂商印章。提供不少于5项国际发明专利证书复印件并加盖厂商印章。 16.投影产品必须通过国家CCC认证			台	1
2	原装短焦镜头	0.5-0.8短焦镜头			套	1
3	定制支架	安装简单容易使用,采用优质钢管与冷轧刚材料,整机一体结构吊装固定			套	1
4	高清线材（光纤HDMI）	10米HDMI工程线缆，铠装光纤，支持无损无延时视频信号传输；分辨率：4K@60/RGB4:4:4；传输带宽：18G；			条	1
5	集控管理平台	1、运行电压: 100-240V, 50-60Hz 2、机箱规格：4U 19” rack mount 3、操作系统: Windows 10 Embedded 4、CPU处理器: Intel 酷睿 I5-10代6核12线程 睿频 4.3HZ 5、系统内存: 16GB RAM/3200 6、系统硬盘：PM9A1-256GM.2 7、机箱宽高深(mm)：430mm、176mm、450mm 8、显卡：NVIDIA P1000 4G 接口4×mini DisplayPort			台	1

文心创想	（杭州）展览展示有限公司 Cultural Creation Hangzhou Exhibition Co., Ltd	工程名称	仙岩历史文化陈列馆	审　定		设　计		图纸名称			多媒体系数表（三）	
				审　核		制　图						
				校　对				日期	2024.03	比例		阶段 初步设计 图号 A-11

A3

项	版块	参数	品牌	型号	单位	数量
十二、朱熹拜访陈傅良二维动画影片　背投投影显示系统						
1	集控管理平台	1、运行电压：100-240V, 50-60Hz 2、机箱规格：4U 19” rack mount 3、操作系统：Windows 10 Embedded 4、CPU处理器： Intel 酷睿 I5-10代6核12线程 睿频 4.3HZ 5、系统内存： 16GB RAM/3200 6、系统硬盘：PM9A1-512GM.2 7、机箱宽高深(mm)：430mm、176mm、450mm 8、显卡：GeForce GTX 1650 4G 接口1×HDMI2.0b接口，1×DisplayPort1.4接口，1×DVI-D接口			台	1
2	超短焦投影机	1.★显示技术：3LCD显示技术，0.64英寸液晶面板x 3 2.▲激光光源，光源寿命标准模式≥20,000小时，节能模式≥30,000小时 3.★亮度：≥4,600流明 4.★物理分辨率：≥WUXGA (1,920 x 1,200)，纵宽比：16：10 5.★动态对比度：≥5,000,000:1 6.投影画面尺寸：80-120英寸 7.▲镜头：理光原装0.235:1反射式超短焦镜头 8.★激光设置：提供三种激光模式，“环保”模式下可减少消耗，延长使用寿命。支持 50%~100%%之间以1%为单位进行激光功率调整 9.▲支持PW Presenter APP无线投影，最多支持4台PC同时进行无线投影 10.★冷却设置：提供0S、30S、60S三种关机冷却设置，可实现快速开关机 11.★聚焦：双聚焦调整旋钮设计，分开调整画面中心和四角的聚焦，校正更简单 12.★支持水平垂直梯形校正（±5°）、四角校正、六点校正、曲面校正、多点校正 13. 输入接口：VGA*1、HDMI*2、音频输入*1、USB A**1、USB B*1；输出接口：VGA*1、音频输出 *1；控制接口：LAN*1；RS232*1 14.★内置测试图案（网格，色条，白色和黑色），色温和墙色可选（可选：低，中，高，深绿 色，浅黄色和浅蓝色） 15.支持U盘直读 16.★支持360°全方位安装 17.支持自动吊顶功能，吊装时画面自动翻转 18.支持自动信号检索、通电自动开机和无信号时灭灯待机功能 19.支持自定义开机画面 20.支持PJ link ,Crestron等网络管理控制协议，远程控制和监控投影机 21.支持高海拔模式（1400m-3000m） 22.支持DICOM医学模式			台	1
3	背投膜	厚度100μm透光率89%视角150度对比度350:01:00增益值背投型特点，高清			m2	2.16
4	定制融合支架	安装简单容易使用,采用优质钢管与冷轧刚材料,整机一体结构吊装固定			套	1
5	高清线材（光纤HDMI）	60米HDMI工程线缆，铠装光纤，支持无损无延时视频信号传输；分辨率：4K@60/RGB4:4:4；传输带宽：18G；			条	1

项	版块	参数	品牌	型号	单位	数量
十二、智能中控系统						
1	智能中央控制 服务器+中控系统	1、8路可编程网络控制设备，支持电脑、互动平板、投影、电视、大屏系统等多媒体设备。 2、8路红外发射接口；支持RS-232/422/485控制总线，可任意扩展控制模块。 3、8路弱电继电器控制接口。 4、智能中控系统采用物联网框架结构，分为连接层、感知层和智能处理层。物联网中控系统提供高稳定性同时，具备了高可扩展性。 5、网络连接运用TCP/IP、WebSocket、Zigbee和Wifi等标准物联网连接协议，提供高速、稳定的连接网络。 6、系统支持各类感应设备互联，连接中控系统的设备具有唯一ID识别。 7、可以控制设备开关机、灯光控制、内容播放及各类展示控制。 8、中央处理系统，采用Linux嵌入式系统，保证服务器高效处理和稳定运行。 9、控制端可以支持苹果IOS、安桌Android、Windows等操作系统的手机或平板电脑。 10、采用16A优质进口继电器，单路额定输出功率最大极限3000VA，感性负载单路额定输出功率最大极限1500VA，整机最大额定输出总功率24KVA，开关频率小于500ms。 11、支持一键同时多开，负载状态检测，负载电流过大报警，可减低开/关用电设备对输电线路的冲击电流。适合各种类型线路使用，可控制其电源：8路，每路动作可并行控制，无延迟。			套	1
2	电源集控器网络版	采用16A优质进口继电器，单路额定输出功率最大极限3000VA，感性负载单路额定输出功率最大极限1500VA，整机最大额定输出总功率24KVA，开关频率小于500ms。支持一键同时多开，负载状态检测，负载电流过大报警，可减低开/关用电设备对输电线路的冲击电流。适合各种类型线路使用，可控制其电源：8路，每路动作可并行控制，无延迟。			套	1
3	多媒体触摸互动受控终端	支持视频、音频、图片暂停、播放、重播等功能。支持视频、图片的更换及维护，支持与ipad控制端实时连接，进行控制、获取当前状态和播放进度。可按需定制开发，采用C#语言代码规则，使用3D引擎开发模式，支持3D模型导入、三维特效，粒子效果等，可适用于各种复杂工程应用； 可兼容各类通讯设备，支持各类数据传输协议，支持各类传感器的应用。			套	1
4	信号集控器	1.支持遥控学习 2.支持网络后台学习 3.支持设备电源开关控制 4.支持设备状态检测 5.支持学习数量8个 6.设备支持TCP、UDP网络协议			套	4
5	平板电脑	4G+64G 10.1寸			台	1

项	版块	参数	品牌	型号	单位	数量
十三、网络系统						
1	主网关	19英寸铁壳，终端待机量200台，支持500M带宽，5个10/100/1000M电口（默认1个WAN口，4个LAN口，其中 LAN3可以切换为WAN1口），集成AC功能，可管理150台EAP系列AP，支持睿易APP管理			台	1
2	交换机	24个10/100/1000Mbps自适应电口+2个10/100/1000Mbps上联光口，其中24个口支持PoE/PoE+供电，最大PoE功率180W，交换机容量52Gbps，包转发率38.69Mpps，非网管型交换机，机架式。			台	1
3	POE交换机	24个10/100/1000Mbps自适应电口+2个10/100/1000Mbps上联光口，其中24个口支持PoE/PoE+供电，最大PoE功率180W，交换机容量52Gbps，包转发率38.69Mpps，非网管型交换机，机架式。			台	2
4	无线AP	支持Wifi6，1775M双频千兆吸顶AP，1000Mbps网口上联，内置天线，支持2. 4GHz/5GHz双频通信，支持802. 11a/b/g/n/ac Wave1/Wave2协议，整机最大接入速率1775Mbps。支持AP与路由两种工作模式，支持睿易一体化组网，支持"睿易"APP管理，支持PoE供电和本地供电。			台	6
5	42U服务器机柜	2000*600*800MM			台	1
6	24口配线架	网络配线架：超五类 超六类网络配线架 24口冷轧钢板 ；拔插次数≥750次；端接 ≥250次使用范围：机柜布线线缆分配 后端：理线环			套	3
7	理线架	12档24口理线架；材质：冷轧钢板 尺寸：1英寸485*1U45*70mm			套	3
8	机柜绑线杆	机柜绑线杆482*10mm 机柜专用			套	4
9	PDU电源	8位机架式pdu机柜专用插座10A 电源分配单元PDU插排			套	2
10	辅材	高清信号转接线、控制转接线、音频转接线等；电源排插、短视频线缆、成品音频线缆、网络面板、端子、控制转换模块等			批	1
11	网线	6类无氧铜网线（305米/箱）			米	2300

项	版块	参数	品牌	型号	单位	数量
十四、监控系统						
1	录像机	网络32路NVR硬盘录像机4K高清H.265监控主机			台	1
2	硬盘	(WD)紫盘 6TB SATA6Gb/s 64M 监控硬盘(WD20PURX)			块	4
3	摄像机	200万半球红外网络监控摄像机 POE			只	23
4	监示器	监示器32寸			台	1
5	辅料	辅料/接头、扎带、插板等五金配件			批	1

文化创想	（杭州）展览展示有限公司 Cultural Creation Hangzhou Exhibition Co., Ltd	工程名称	仙岩历史文化陈列馆	审 定		设 计		图纸名称			网络、中控、监控系统	
				审 核		制 图						
				校 对				日期	2024.03	比例	阶段 初步设计	图号 A-13

A3

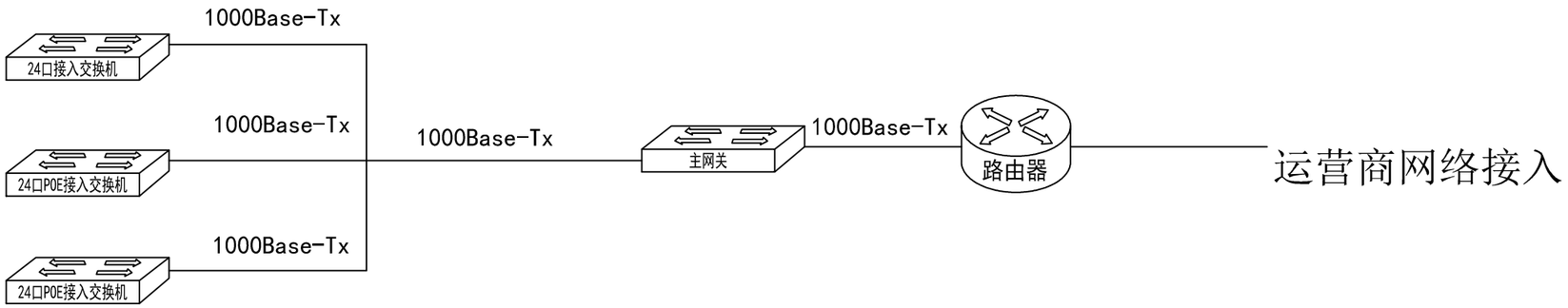

网络系统拓扑结构图

1000Base-Tx 基于铜介质双绞线的千兆以太网传输标准

文化创想 (杭州) 展览展示有限公司 Cultural Creation Hangzhou Exhibition Co., Ltd	工程名称	仙岩历史文化陈列馆	审　定		设　计		图纸名称			网络系统拓扑结构图			
			审　核		制　图								
			校　对				日期	2024.03	比例		阶段	初步设计	图号 A-14

A3

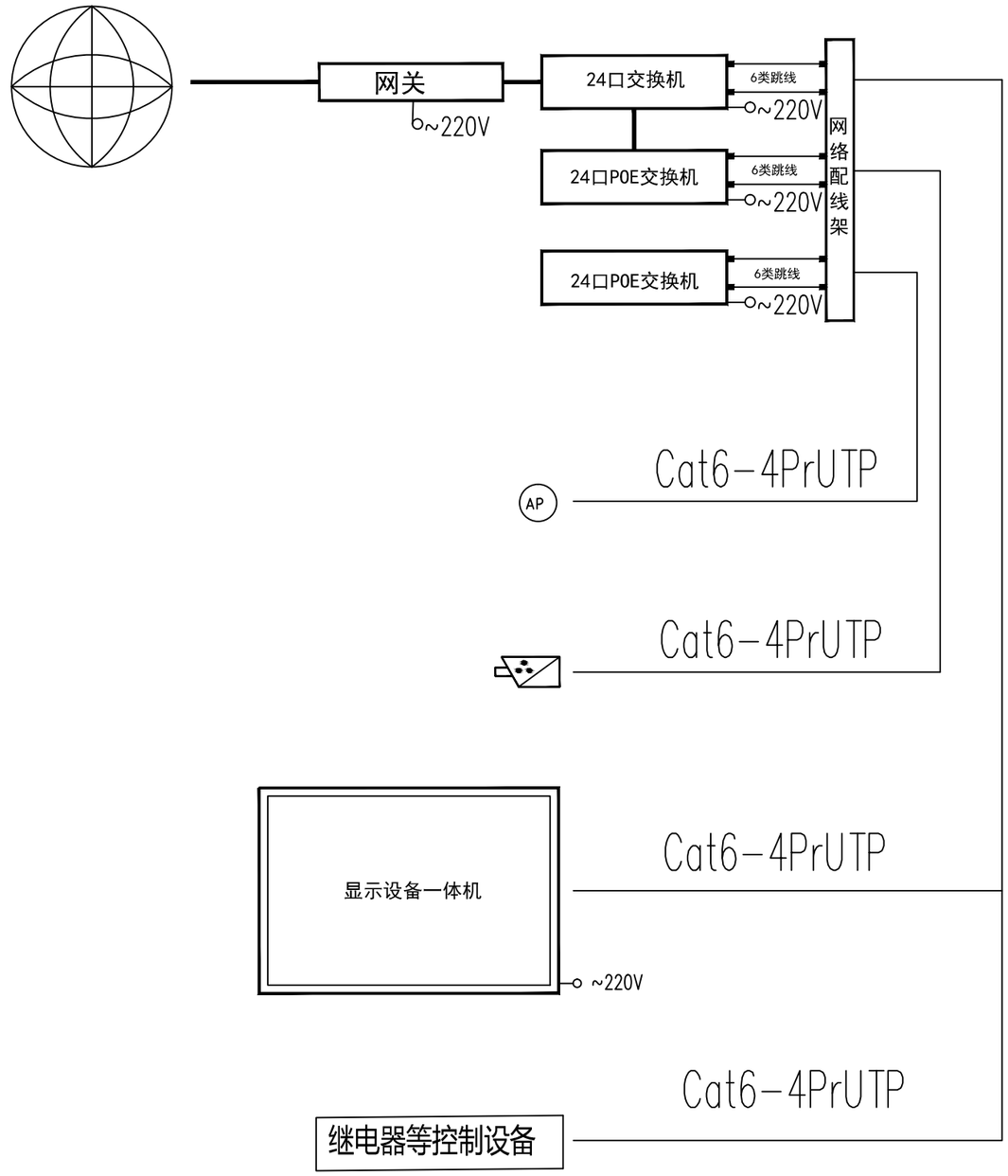

综合布线系统图

文心创想 (杭州)展览展示有限公司 Cultural Creation Hangzhou Exhibition Co., Ltd	工程名称	仙岩历史文化陈列馆	审 定		设 计		图纸名称			综合布线系统图			
			审 核		制 图								
			校 对				日期	2024.03	比例		阶段	初步设计	图号 A-15

A3

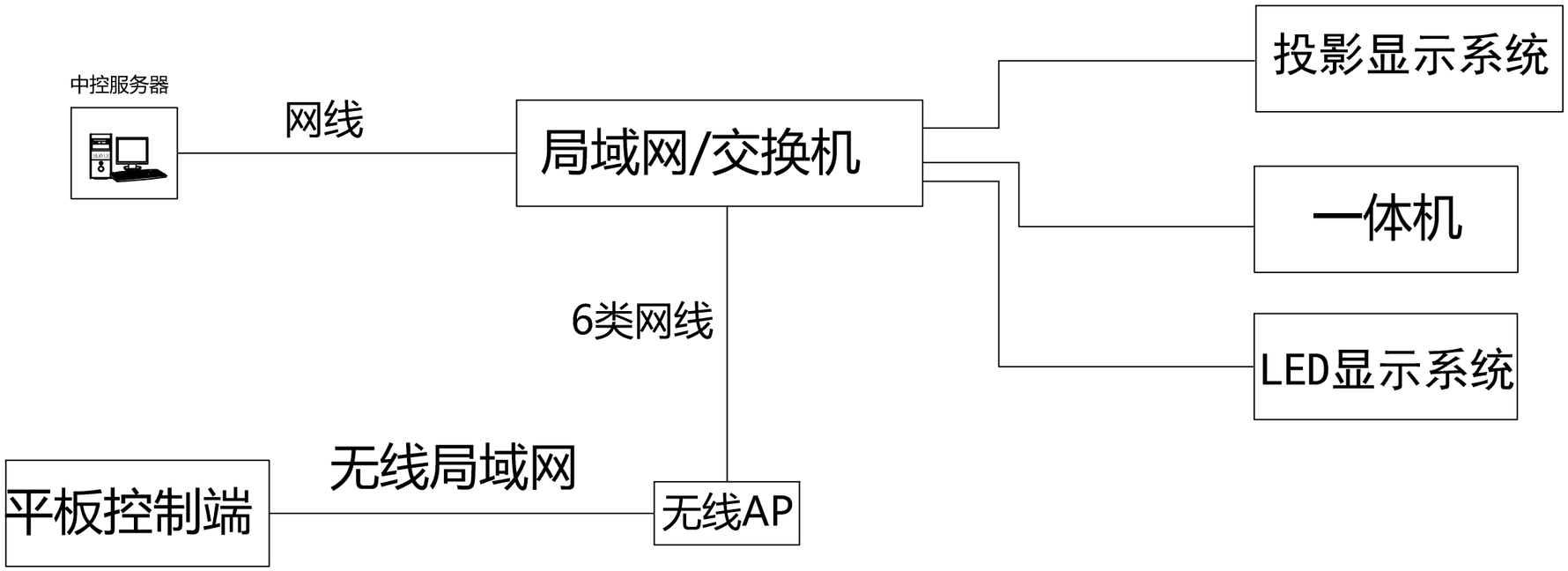

中控系统布线系统图

文心创想 (杭州) 展览展示有限公司 Cultural Creation Hangzhou Exhibition Co., Ltd	工程名称	仙岩历史文化陈列馆	审　定		设　计		图纸名称			中控系统布线系统图			
			审　核		制　图								
			校　对				日期	2024.03	比例		阶段	初步设计	图号 A-16

A3

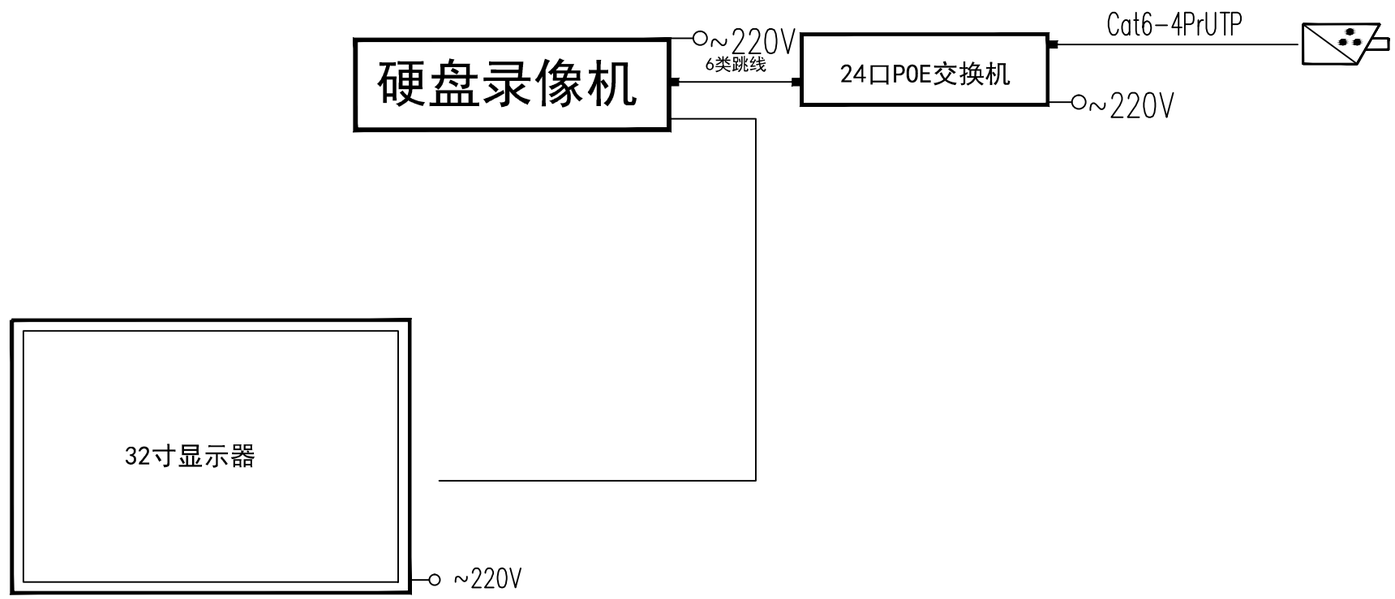

监控系统布线系统图

文心创想 (杭州)展览展示有限公司 Cultural Creation Hangzhou Exhibition Co., Ltd	工程名称	仙岩历史文化陈列馆	审 定		设 计		图纸名称			监控系统布线系统图		
			审 核		制 图							
			校 对				日期	2024.03	比例	阶段	初步设计	图号 A-17

A3

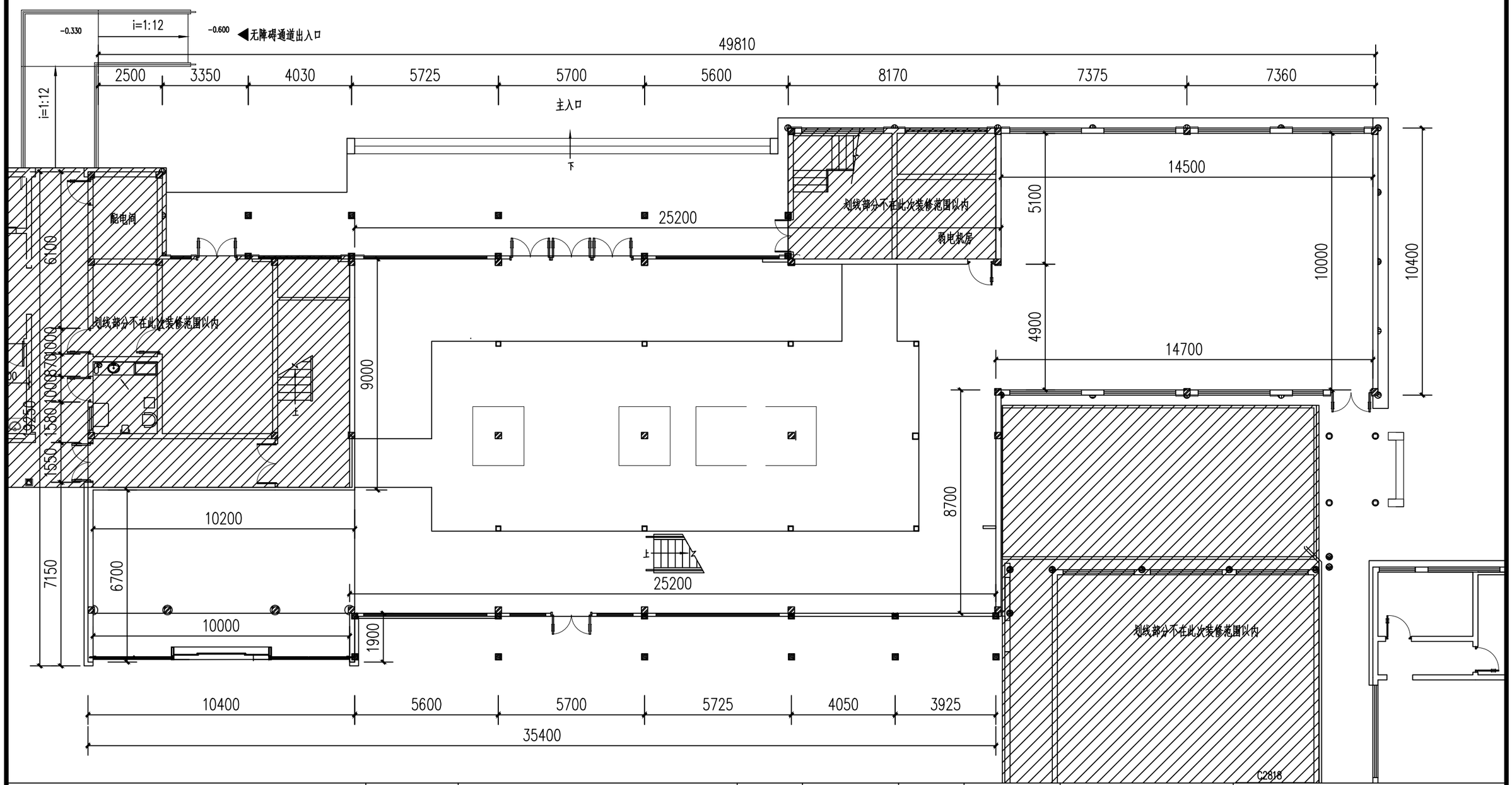

文化创想 (杭州)展览展示有限公司 Cultural Creation Hangzhou Exhibition Co., Ltd	工程名称	仙岩历史文化陈列馆	审 定		设 计		图纸名称			原始平面图	
			审 核		制 图						
			校 对				日期	2024.03	比例	阶段 初步设计	图号 PM-01

A3

:轻钢龙骨九厘板基层石膏板封面(厚度100mm)
已标注墙体厚度除外

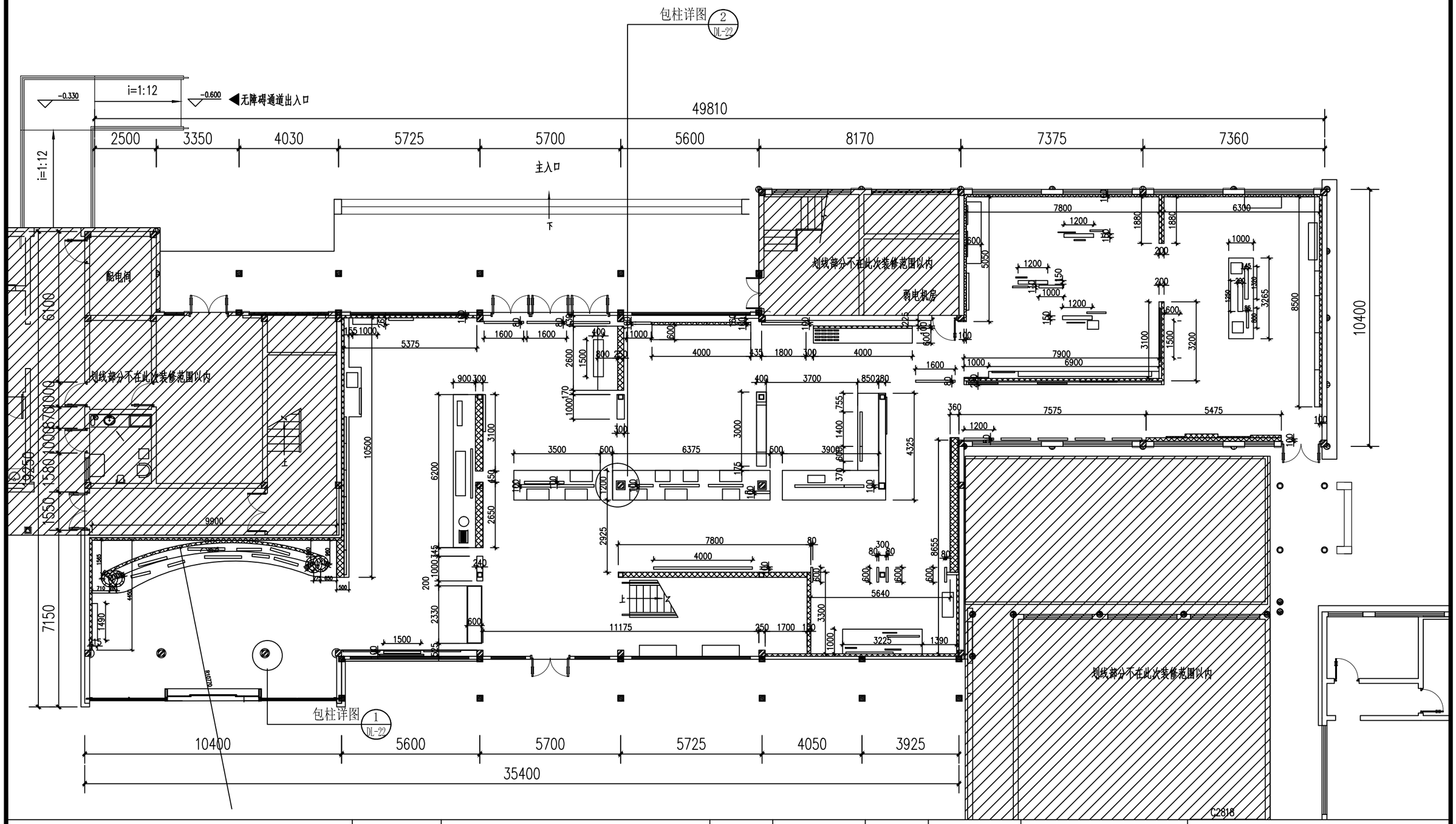

永川创想 (杭州)展览展示有限公司 Cultural Creation Hangzhou Exhibition Co., Ltd	工程名称	仙岩历史文化陈列馆	审定		设计		图纸名称			平面尺寸图	
			审核		制图						
			校对				日期	2024.03	比例	阶段 初步设计	图号 PM-02

A3

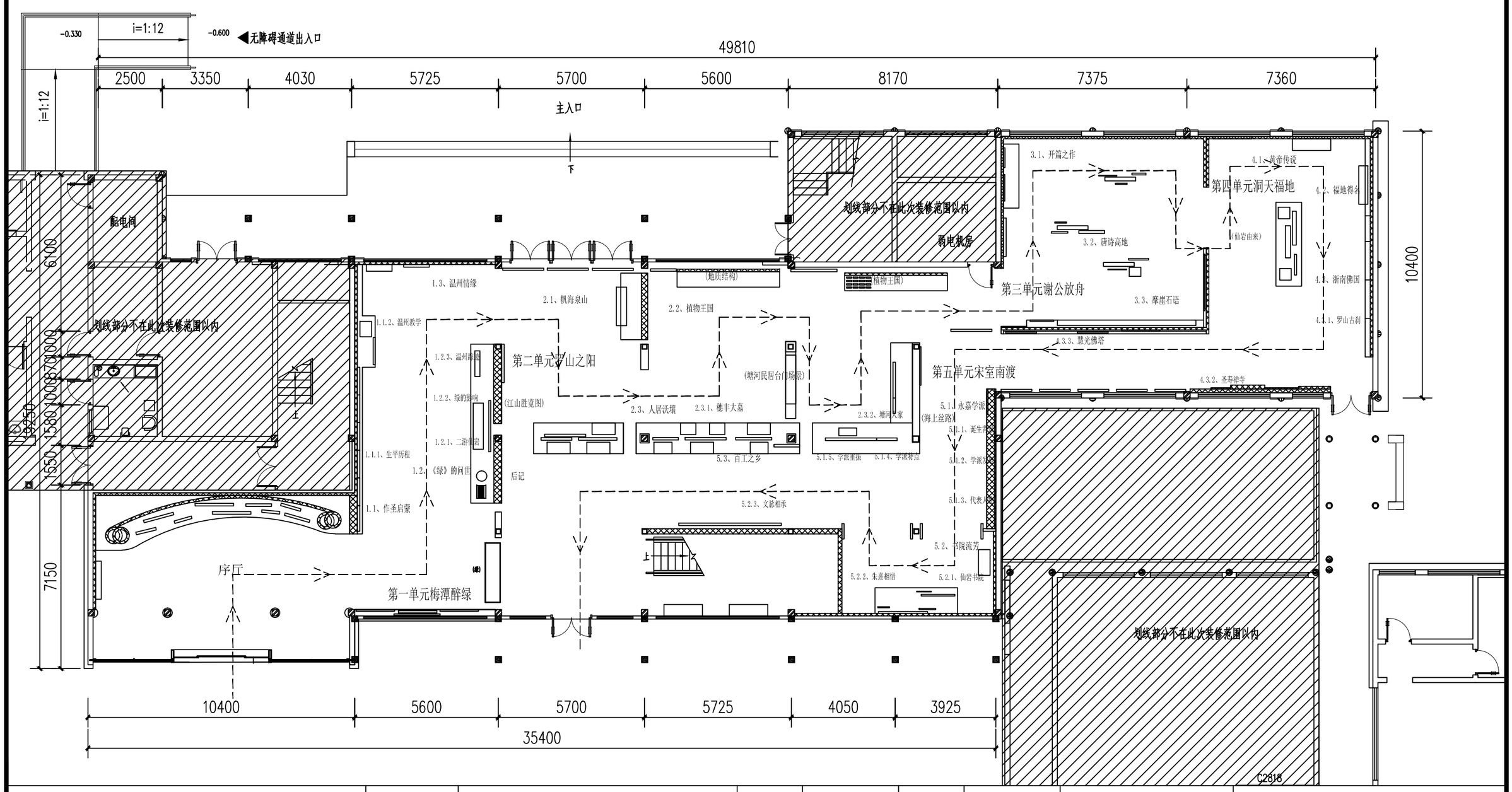

文心创想 (杭州) 展览展示有限公司 Cultural Creation Hangzhou Exhibition Co., Ltd	工程名称	仙岩历史文化陈列馆	审定		设计		图纸名称			平面布置图		
			审核		制图							
			校对				日期	2024.03	比例		阶段 初步设计	图号 PM-03

A3

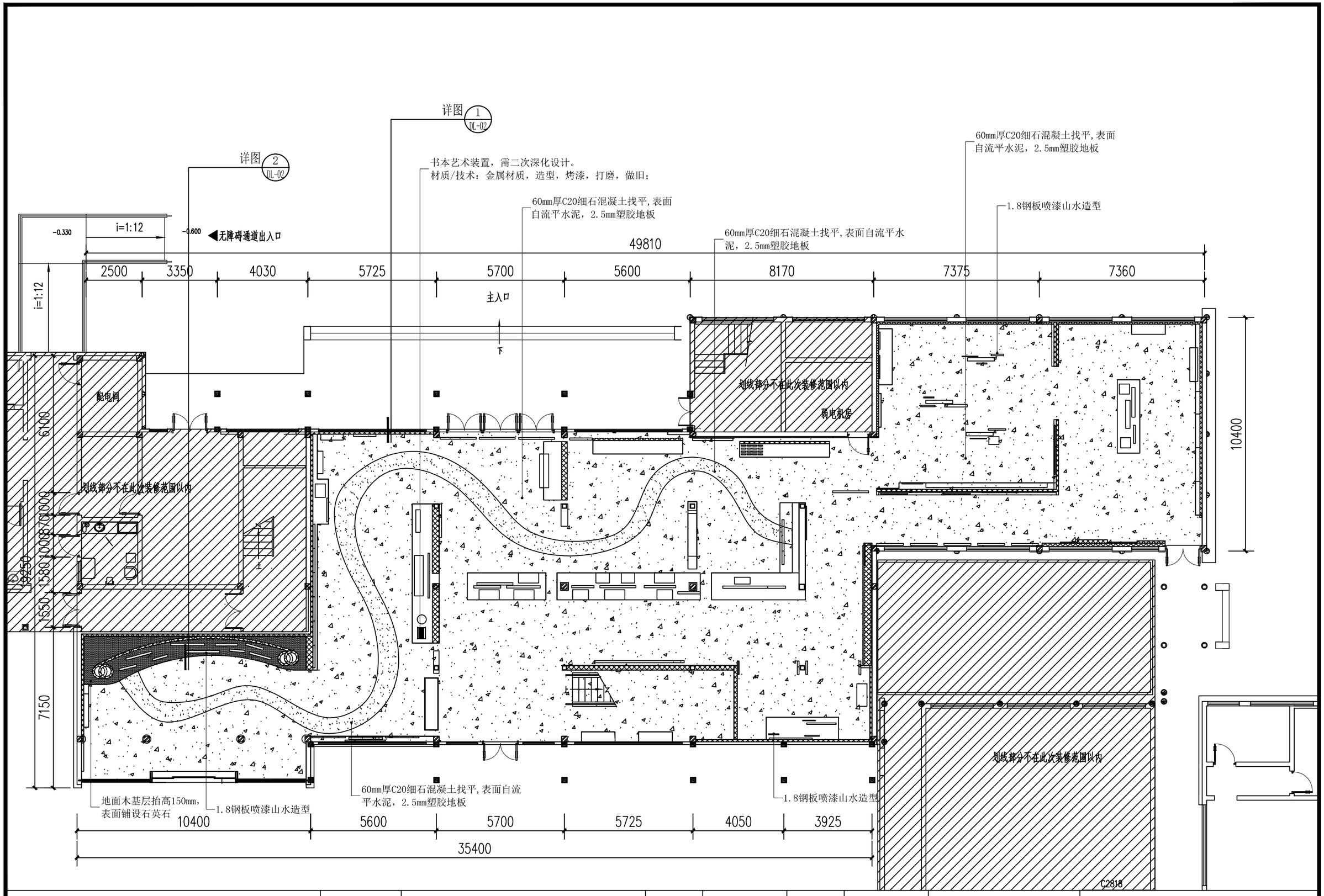

永心创想 (杭州)展览展示有限公司 Cultural Creation Hangzhou Exhibition Co., Ltd	工程名称	仙岩历史文化陈列馆	审定		设计		图纸名称			地面材质图	
			审核		制图						
			校对				日期	2024.03	比例	阶段 初步设计	图号 PM-04

A3

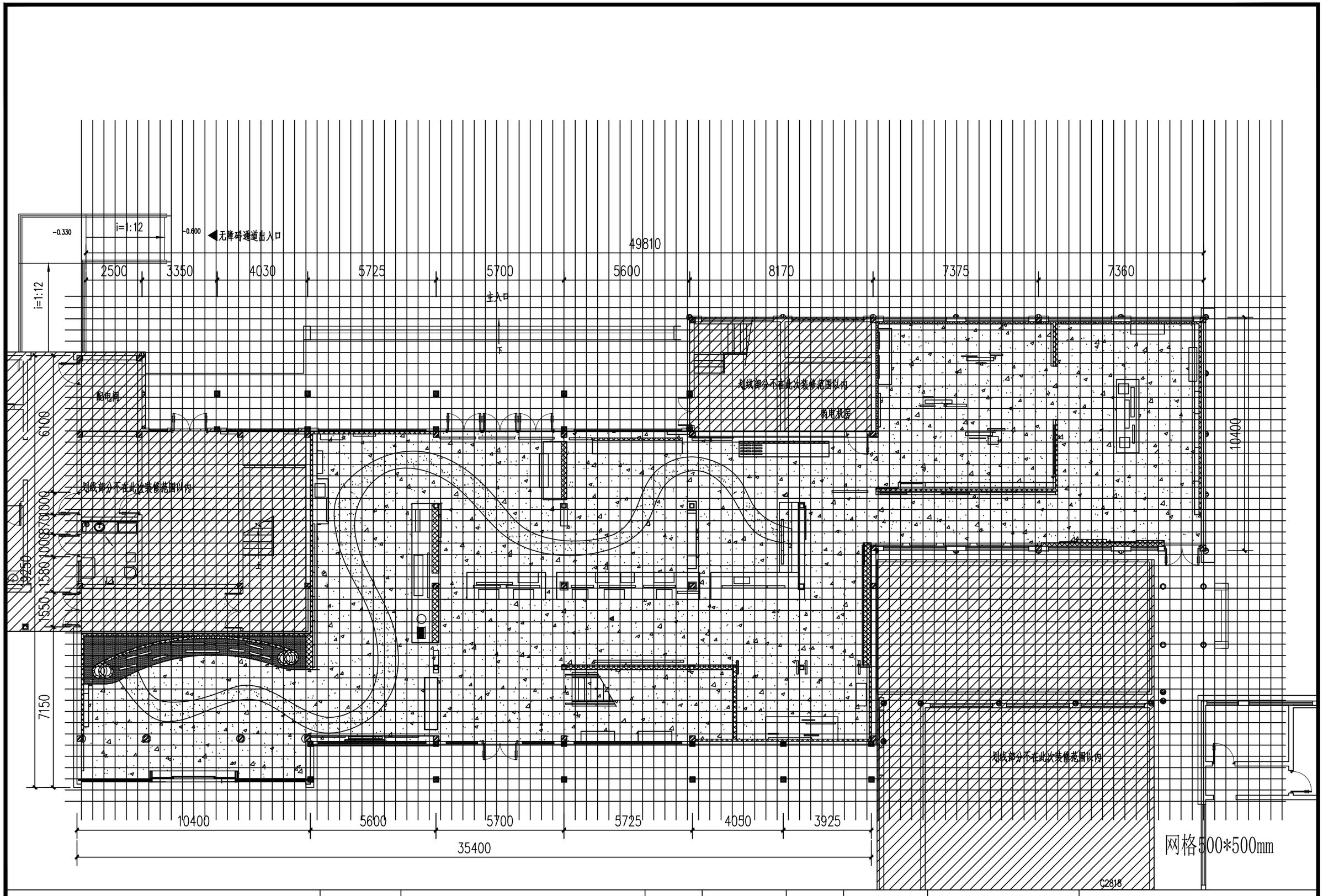

永川创想 (杭州) 展览展示有限公司 Cultural Creation Hangzhou Exhibition Co., Ltd	工程名称	仙岩历史文化陈列馆	审 定		设 计		图纸名称			地面定位平面图	
			审 核		制 图						
			校 对				日期	2024.03	比例		阶段 初步设计 图号 PM-04-01

A3

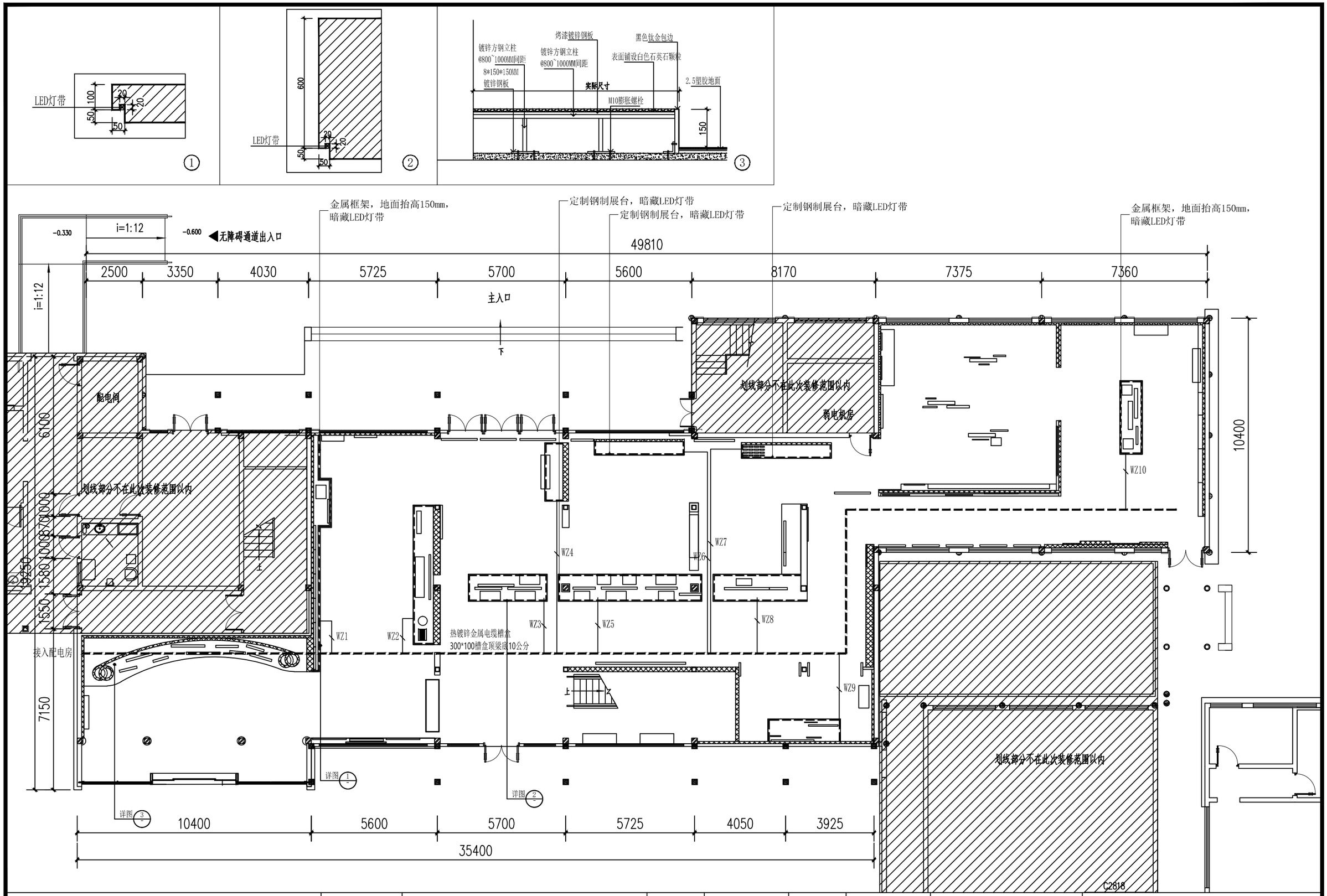

永心创想 (杭州) 展览展示有限公司 Cultural Creation Hangzhou Exhibition Co., Ltd	工程名称	仙岩历史文化陈列馆	审定		设计		图纸名称			地台灯光图		
			审核		制图							
			校对				日期	2024.03	比例		阶段	初步设计	图号	PM-05

A3

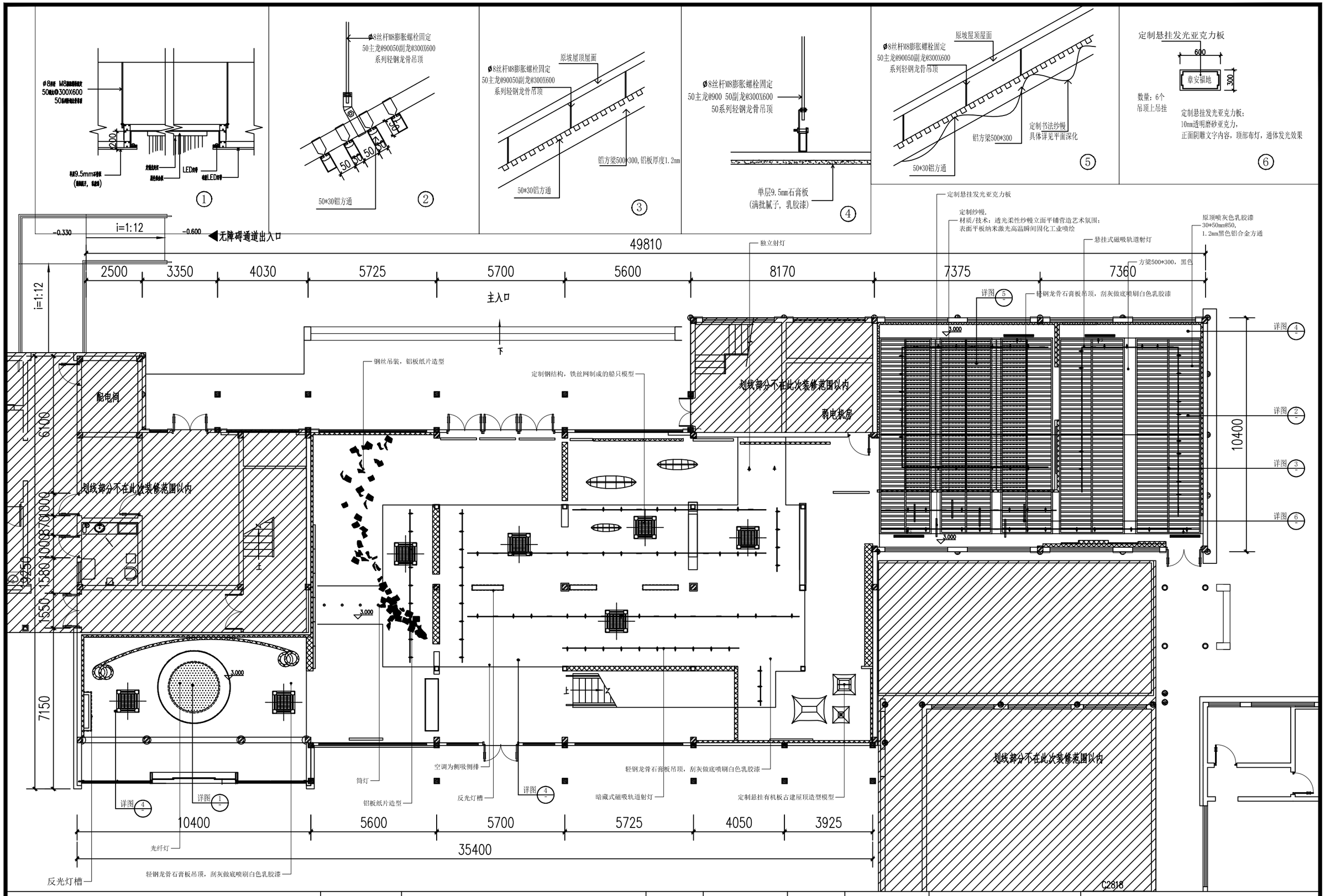

文化创想 (杭州)展览展示有限公司 Cultural Creation Hangzhou Exhibition Co., Ltd	工程名称	仙岩历史文化陈列馆	审定		设计		图纸名称			天花布置图	
			审核		制图						
			校对				日期	2024.03	比例	阶段 初步设计	图号 PM-06

A3

铝板纸片丝印文字
铝板纸片造型

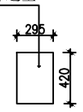

A3大小，铝板厚度0.7mm

铝板纸片丝印文字
铝板纸片造型

A4大小，铝板厚度0.7mm

数量：70张

①

钢结构,铁丝网制成的船只模型

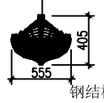

钢结构,铁丝网制成的船只模型

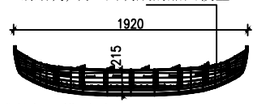

钢结构,铁丝网制成的船只模型型

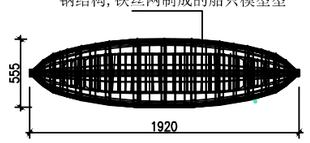

塘河船只模型吊挂艺术装置：
属于艺术装置，需艺术创作、定制。
根据档案、图片、书籍、论文等广泛搜集所需材料由文案提炼，经专业执行美工进行3d建模深化出图；对材质、结构、等做艺术把控；
材质/技术：钢结构塑形，表面定制钢丝网，数道底漆喷涂，艺术漆技术饰面；

船只规格：1920*555*405
船只规格：1500*150*320
船只规格：1230*355*260

②

定制悬挂有机板古建屋顶造型模型

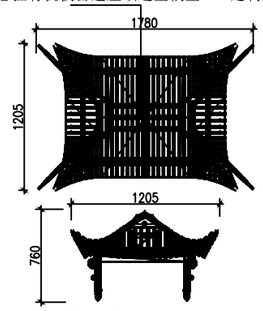

古建屋顶规格：1780*1205*760

定制悬挂有机板古建屋顶造型模型

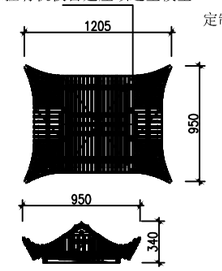

古建屋顶规格：1205*950*340

定制悬挂有机板古建屋顶造型模型

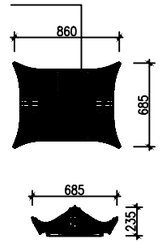

古建屋顶规格：860*685*235

古建筑屋顶造型模型吊挂装置：
属于艺术装置，需艺术创作、定制。根据档案、图片、书籍、论文等广泛搜集所需材料由文案提炼，经专业执行美工进行3d建模深化出图；对材质、结构、等做艺术把控；亚克力材质造型切割，数控雕刻等；

③

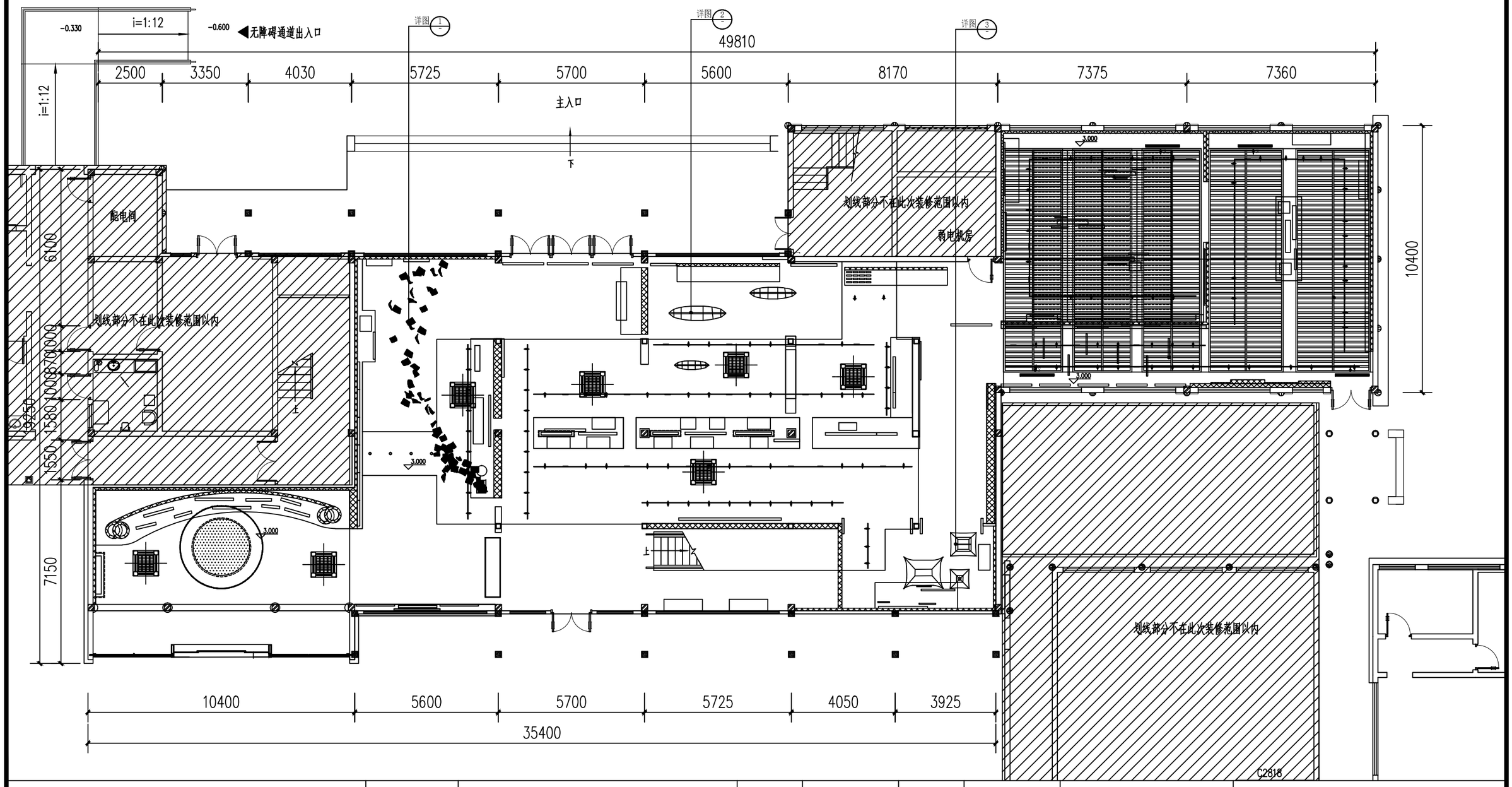

文化创想 (杭州)展览展示有限公司 Cultural Creation Hangzhou Exhibition Co., Ltd	工程名称	仙岩历史文化陈列馆	审 定		设 计		图纸名称			天花布置图(二)	
			审 核		制 图						
			校 对				日期	2024.03	比例	阶段 初步设计	图号 PM-06-01

A3

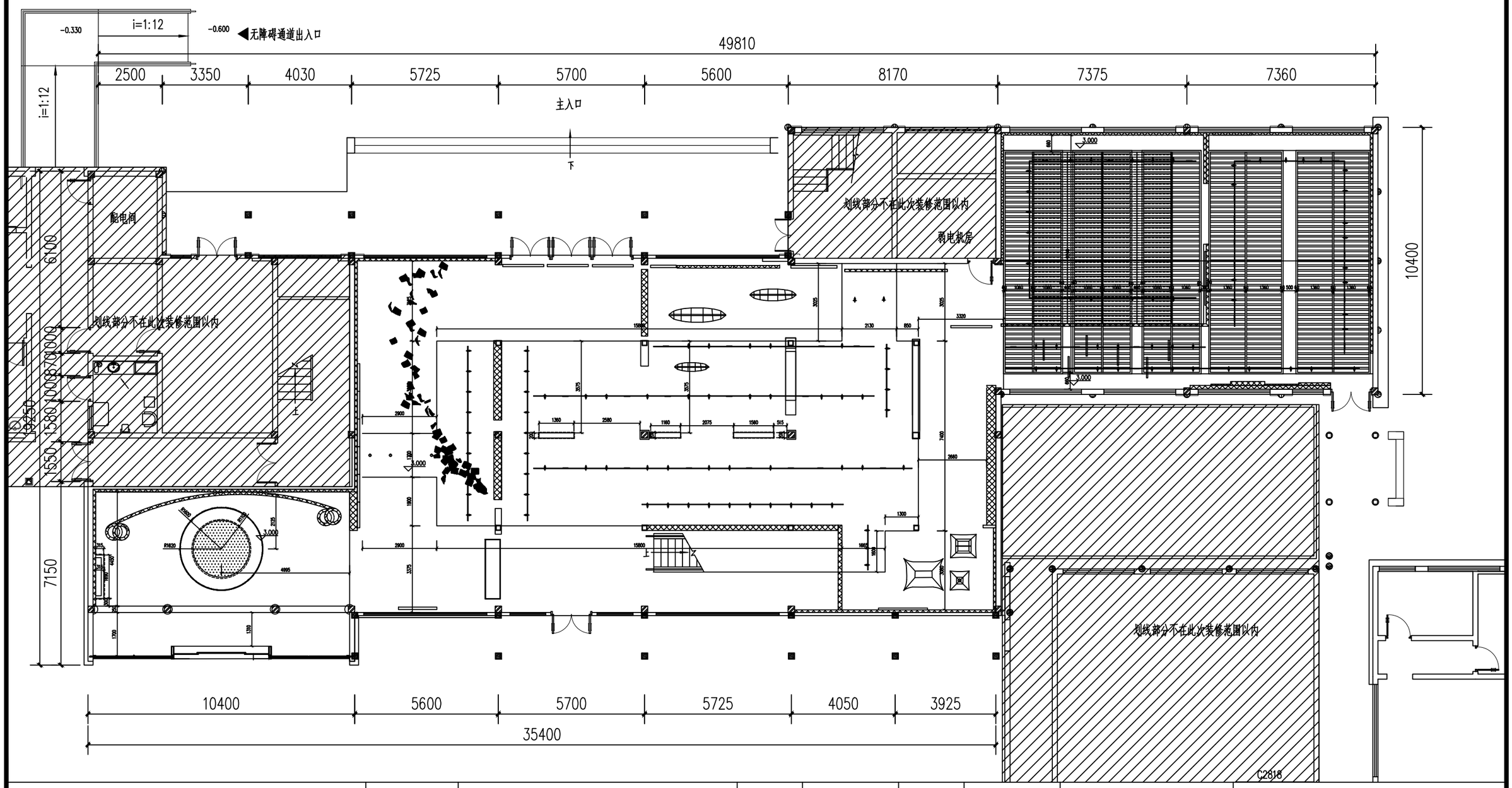

文心创想 (杭州) 展览展示有限公司 Cultural Creation Hangzhou Exhibition Co., Ltd	工程名称	仙岩历史文化陈列馆	审 定		设 计		图纸名称			天花尺寸图	
			审 核		制 图						
			校 对				日期	2024.03	比例		阶段 初步设计 图号 PM-07

A3

名称	数量	图例
磁吸轨道	129.38米	
磁吸轨道射灯	112只	
磁吸轨道平光灯	52只	
筒灯	4只	
独立射灯	2只	
硅胶LED灯带	11米	
LED灯带	7.2米	

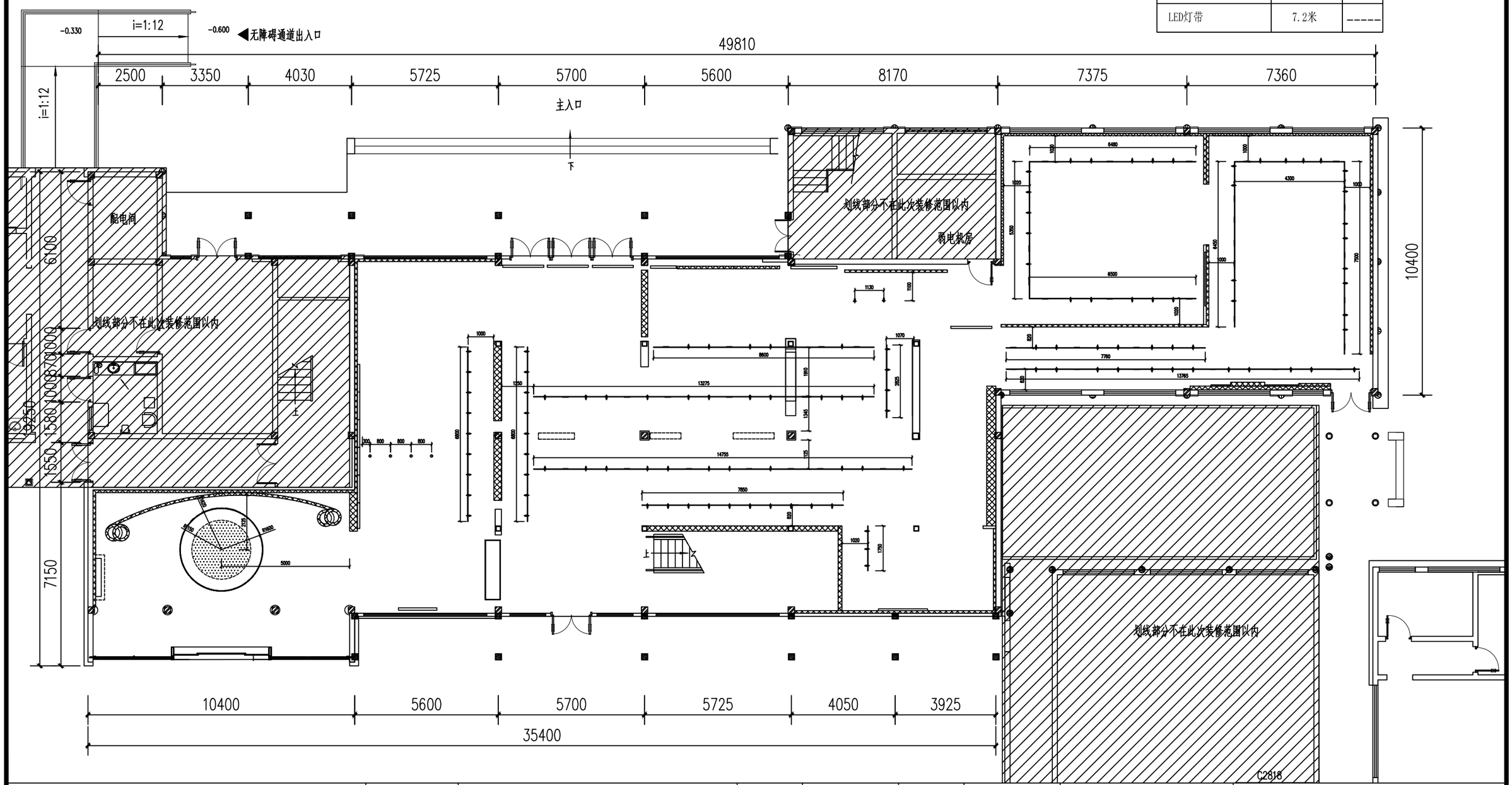

文化创想 (杭州)展览展示有限公司 Cultural Creation Hangzhou Exhibition Co., Ltd	工程名称	仙岩历史文化陈列馆	审定		设计		图纸名称			灯具尺寸图	
			审核		制图						
			校对				日期	2024.03	比例	阶段 初步设计	图号 PM-08

A3

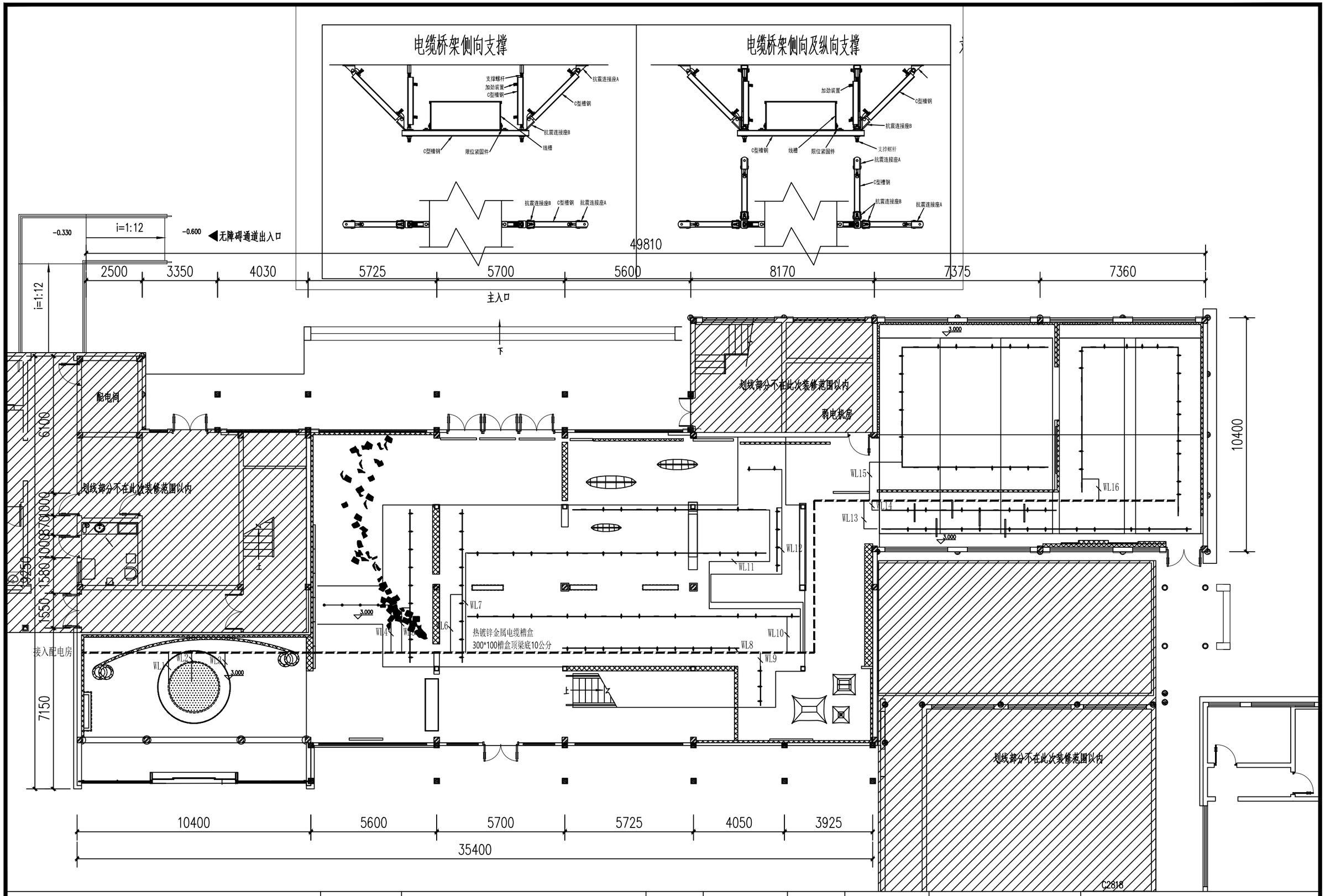

文化创想（杭州）展览展示有限公司 Cultural Creation Hangzhou Exhibition Co., Ltd	工程名称	仙岩历史文化陈列馆	审定		设计		图纸名称			灯具线路图	
			审核		制图						
			校对				日期	2024.03	比例	阶段 初步设计	图号 PM-09

A3

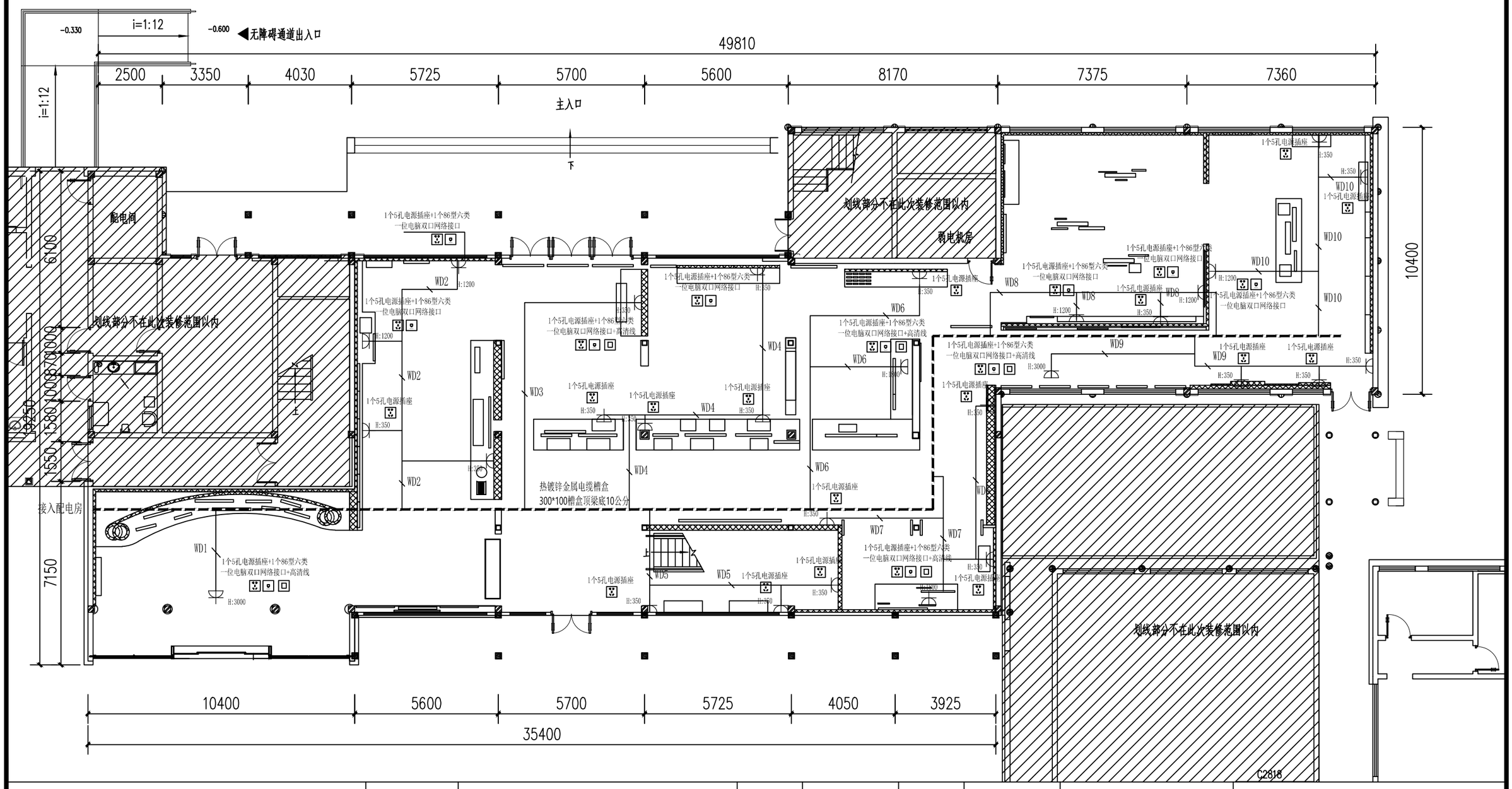

文心创想 (杭州) 展览展示有限公司 Cultural Creation Hangzhou Exhibition Co., Ltd	工程名称	仙岩历史文化陈列馆	审 定		设 计		图纸名称			插座布置图	
			审 核		制 图						
			校 对				日期	2024.03	比例	阶段 初步设计	图号 PM-10

A3

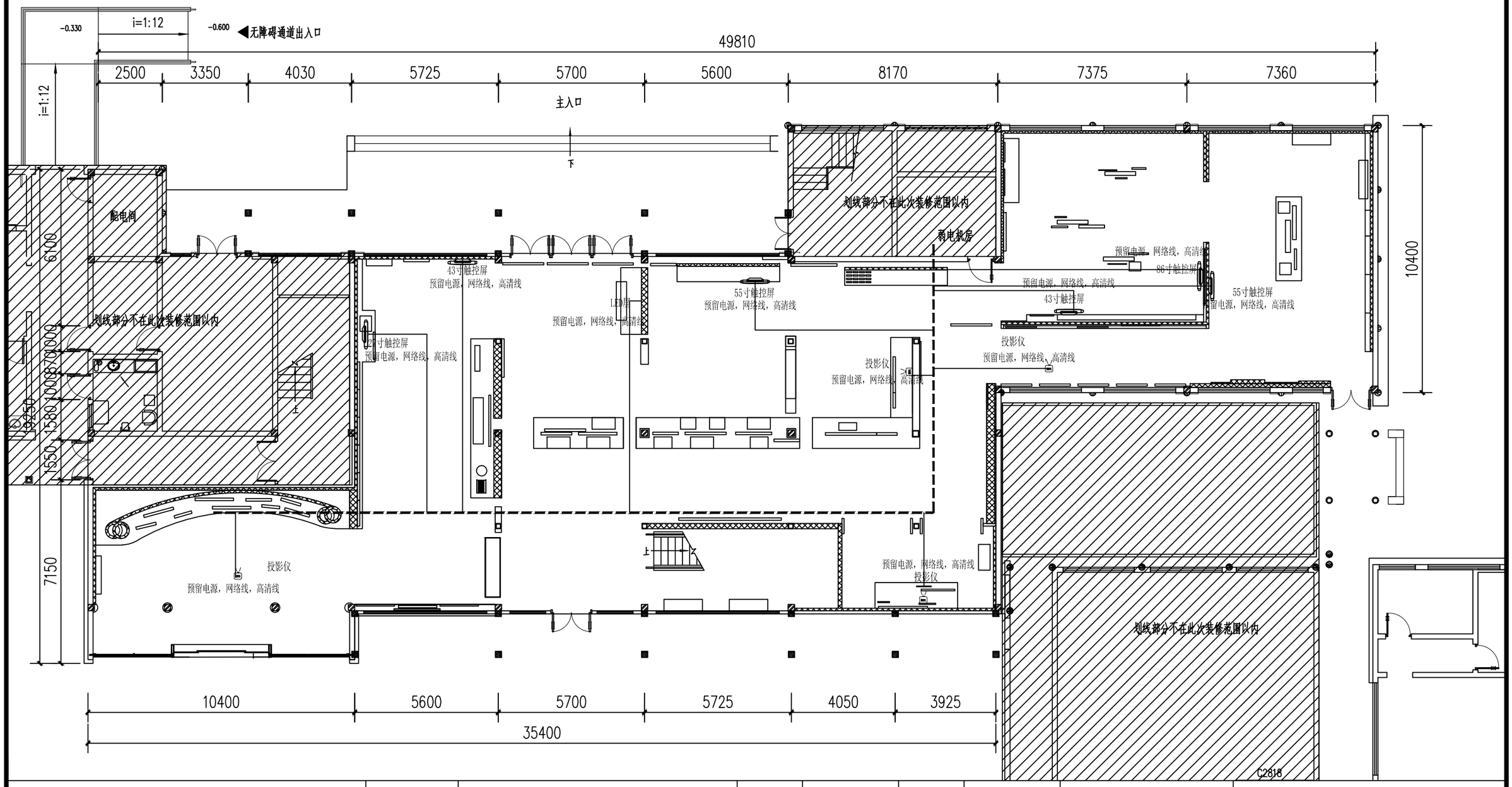

永心创想 (杭州) 展览展示有限公司 Cultural Creation Hangzhou Exhibition Co., Ltd	工程名称	仙岩历史文化陈列馆	审定		设计		图纸名称	多媒体布置图			
			审核		制图						
			校对				日期	2024.03	比例		阶段 初步设计 图号 PM-11

A3

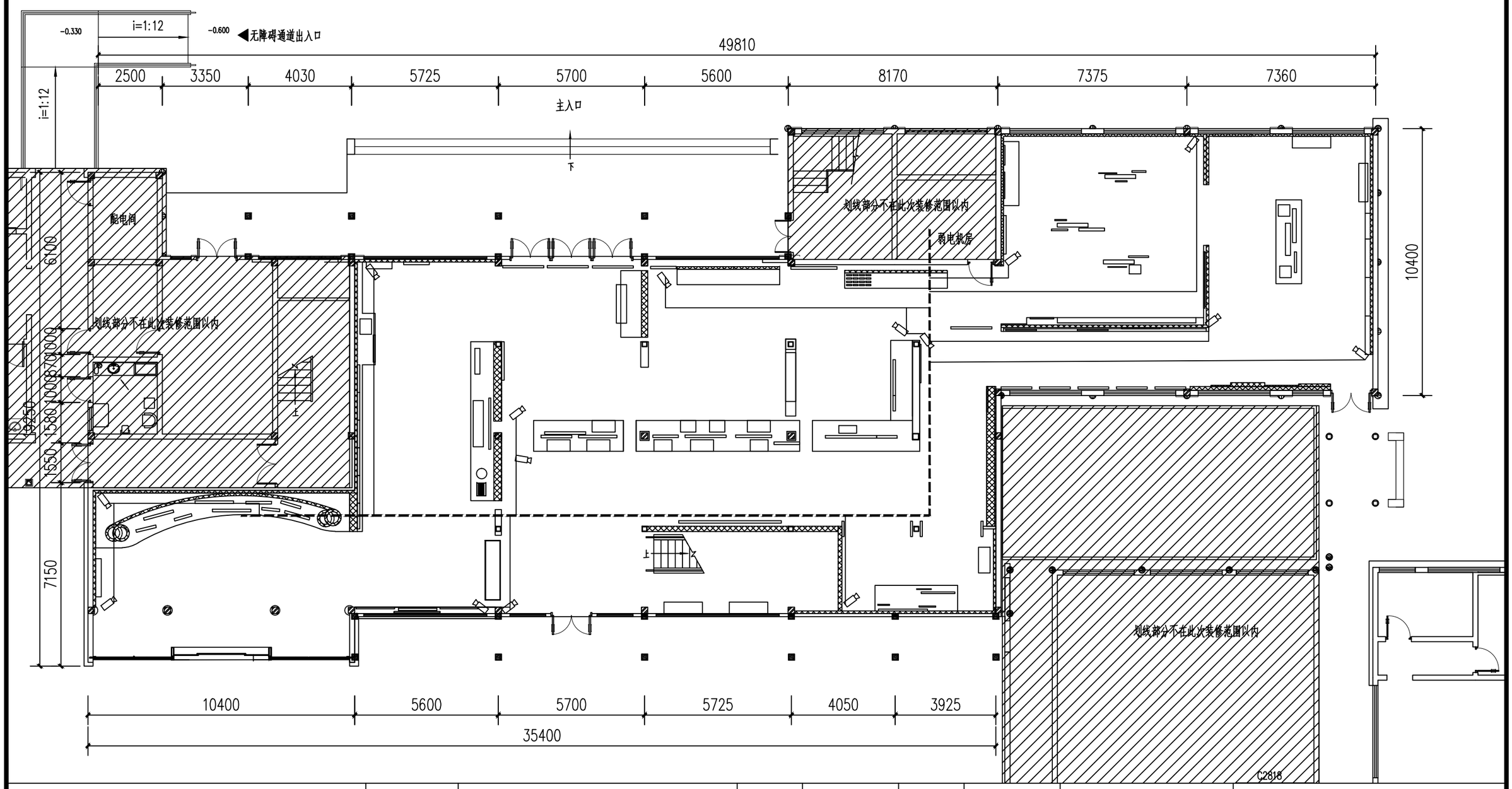

文化创想 (杭州) 展览展示有限公司 Cultural Creation Hangzhou Exhibition Co., Ltd	工程名称	仙岩历史文化陈列馆	审 定		设 计		图纸名称			监控布置图	
			审 核		制 图						
			校 对				日期	2024.03	比例		阶段 初步设计 图号 PM-12

A3

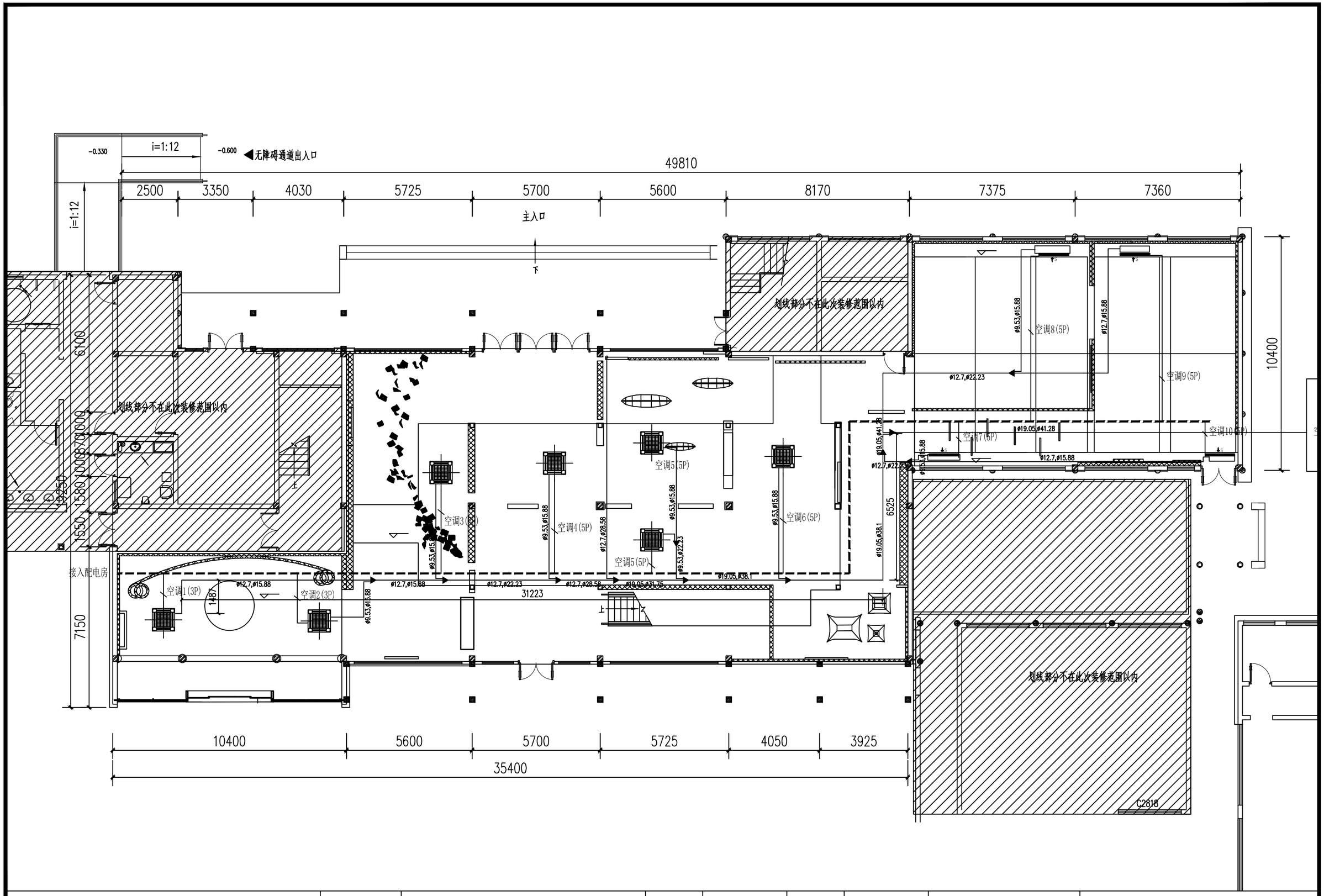

文心创想 (杭州)展览展示有限公司 Cultural Creation Hangzhou Exhibition Co., Ltd	工程名称	仙岩历史文化陈列馆	审定		设计		图纸名称			空调布置图	
			审核		制图						
			校对				日期	2024.03	比例	阶段 初步设计	图号 PM-13

A3

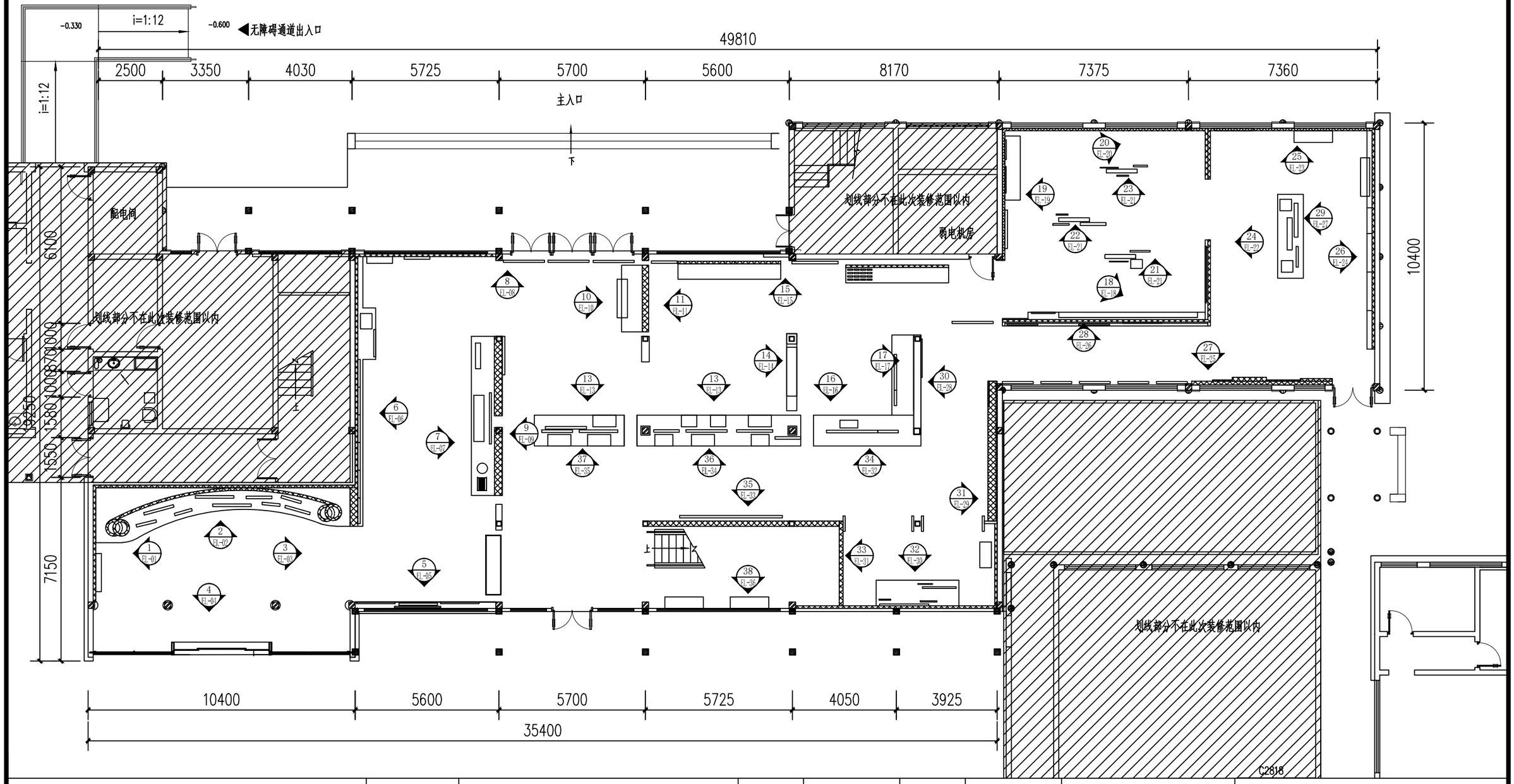

永心创想 (杭州) 展览展示有限公司 Cultural Creation Hangzhou Exhibition Co., Ltd	工程名称	仙岩历史文化陈列馆	审 定		设 计		图纸名称			立面索引图	
			审 核		制 图						
			校 对				日期	2024.03	比例	阶段 初步设计	图号 PM-14

A3

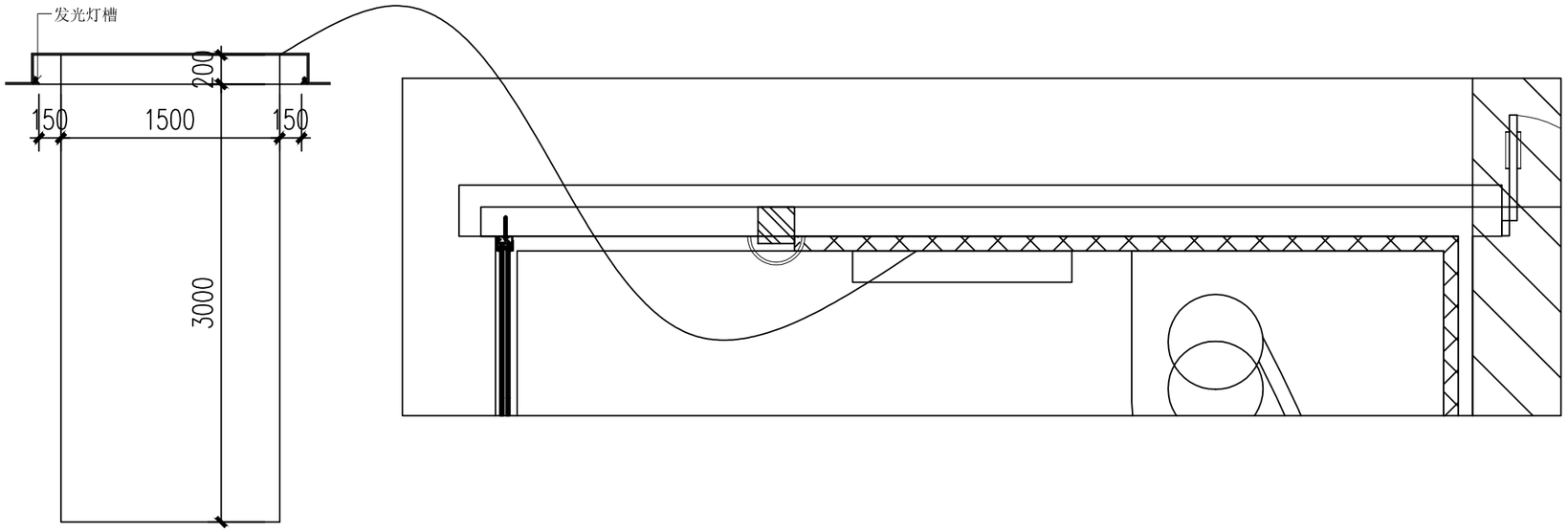

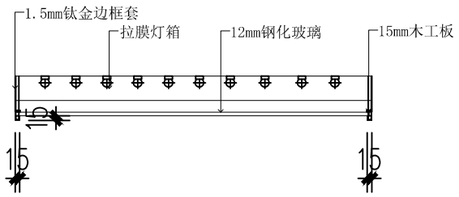

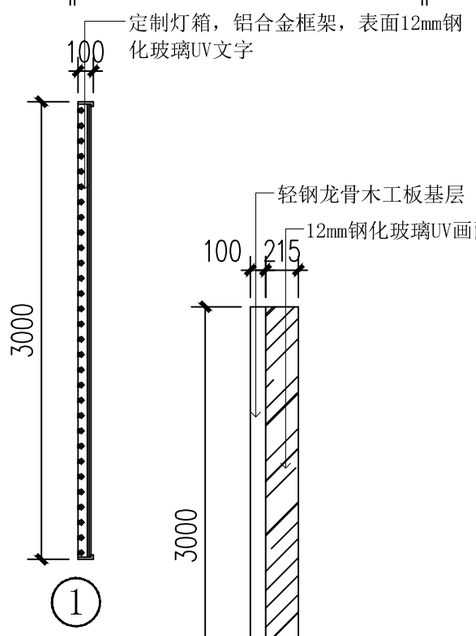

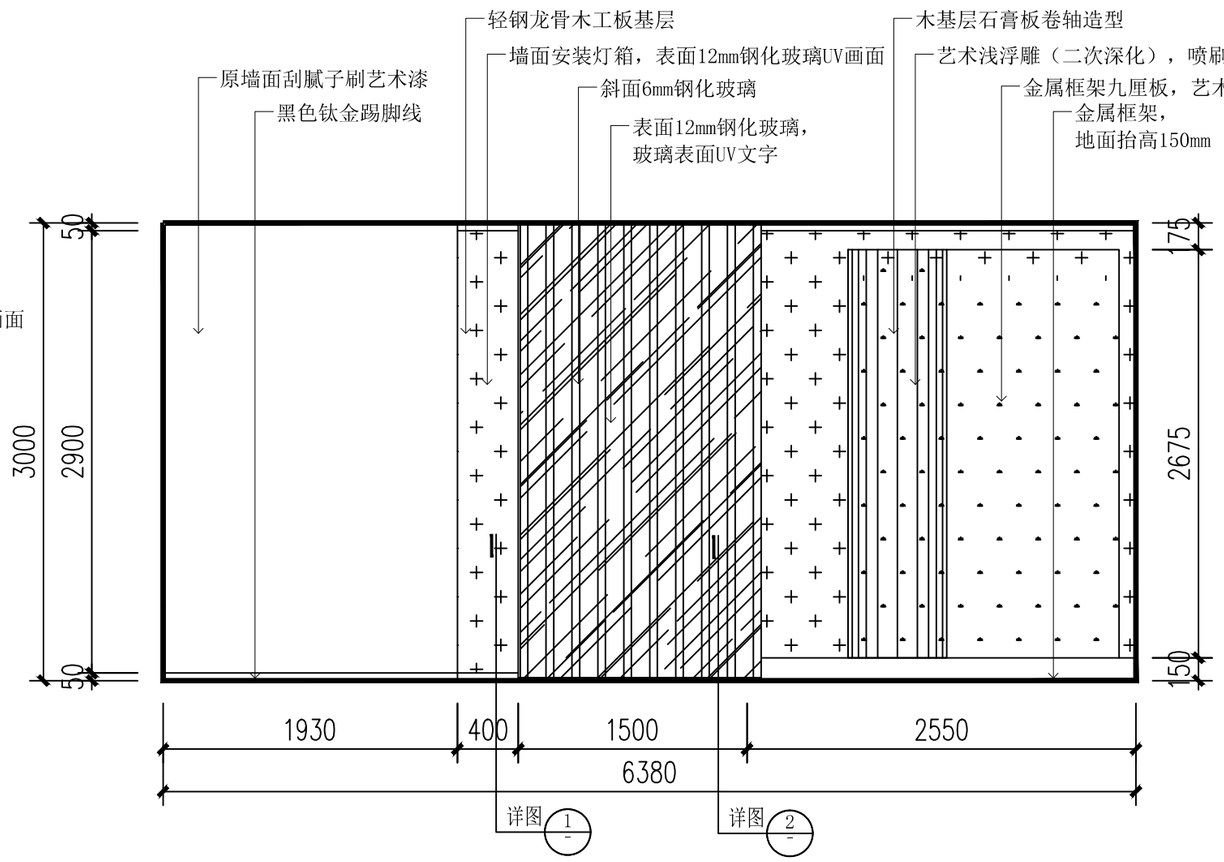

1立面图

文化创想 (杭州) 展览展示有限公司 Cultural Creation Hangzhou Exhibition Co., Ltd	工程名称	仙岩历史文化陈列馆	审 定		设 计		图纸名称			1立面图	
			审 核		制 图						
			校 对				日期	2024.03	比例	阶段 初步设计	图号 EL-01

A3

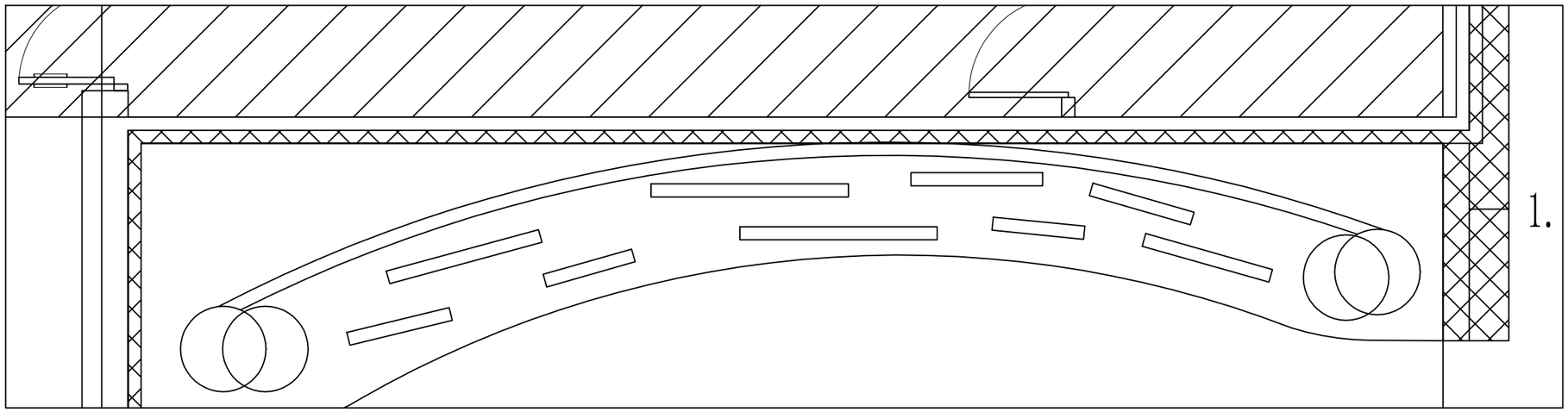

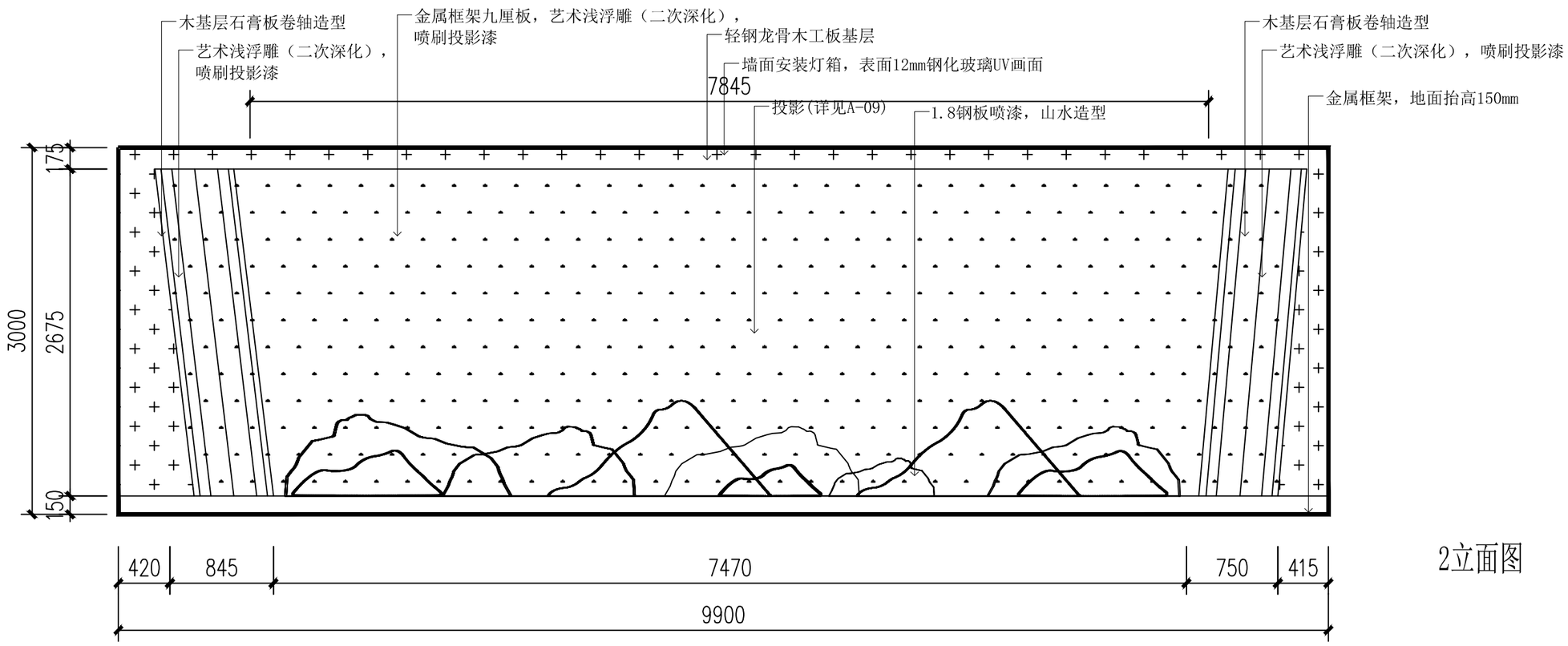

2立面图

文心创想 (杭州)展览展示有限公司 Cultural Creation Hangzhou Exhibition Co., Ltd	工程名称	仙岩历史文化陈列馆	审 定		设 计		图纸名称			2立面图		
			审 核		制 图							
			校 对				日期	2024.03	比例		阶段 初步设计	图号 EL-02

A3

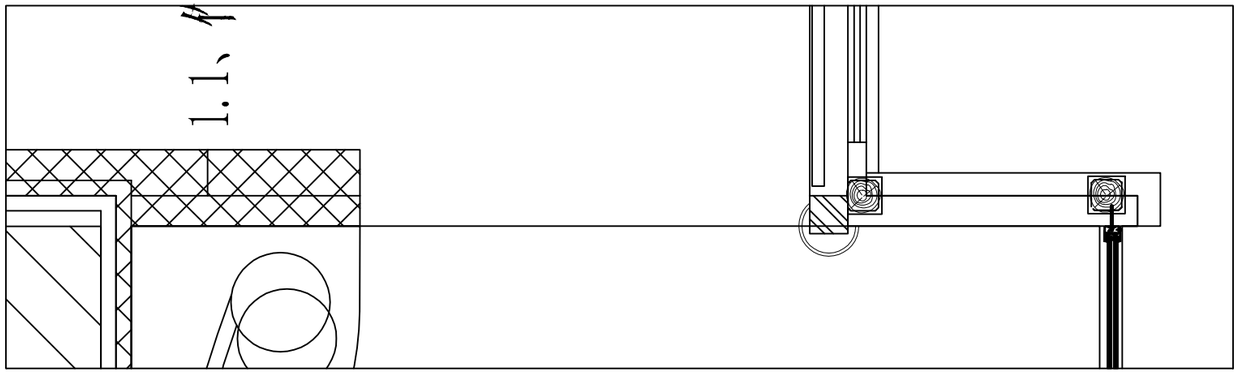

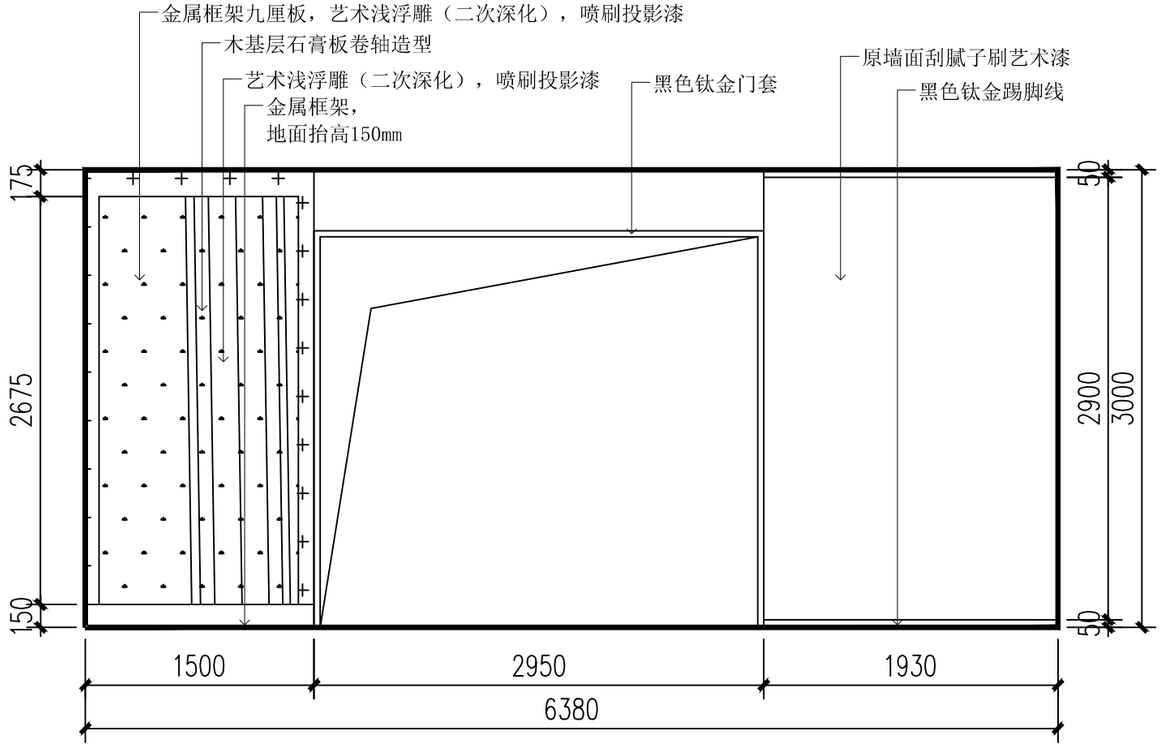

3立面图

文心创想	（杭州）展览展示有限公司 Cultural Creation Hangzhou Exhibition Co., Ltd	工程名称	仙岩历史文化陈列馆	审　定		设　计		图纸名称			3立面图	
				审　核		制　图						
				校　对				日期	2024.03	比例		阶段 初步设计 图号 EL-03

A3

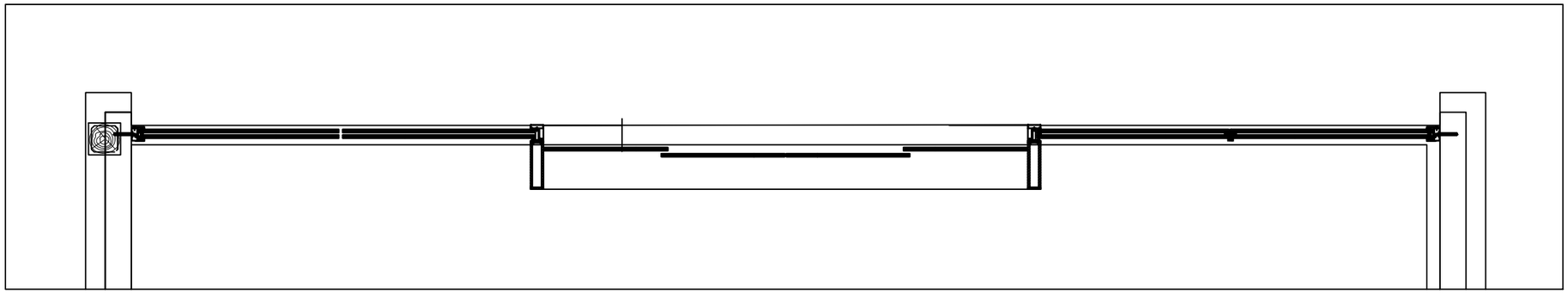

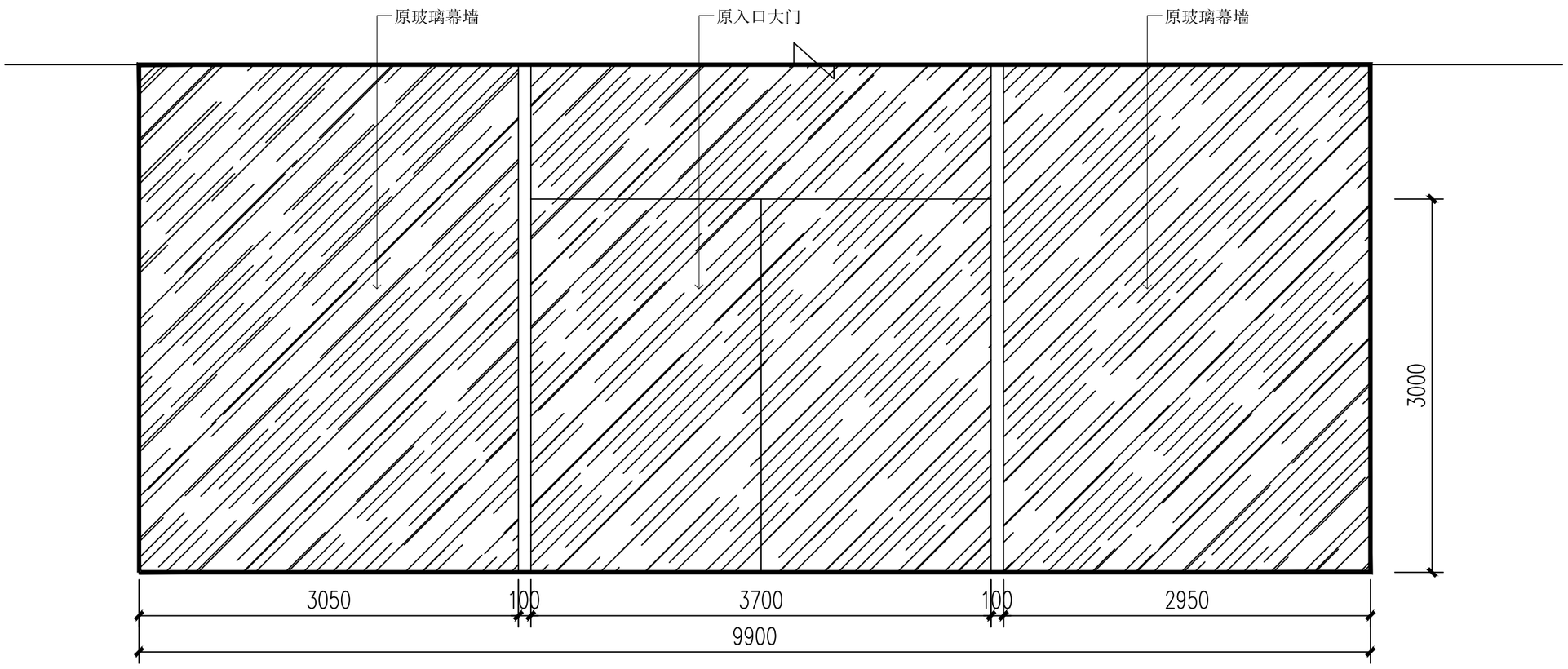

4立面图

文心创想 (杭州) 展览展示有限公司 Cultural Creation Hangzhou Exhibition Co., Ltd	工程名称	仙岩历史文化陈列馆	审 定		设 计		图纸名称			4立面图		
			审 核		制 图							
			校 对				日期	2024.03	比例		阶段 初步设计	图号 EL-04

A3

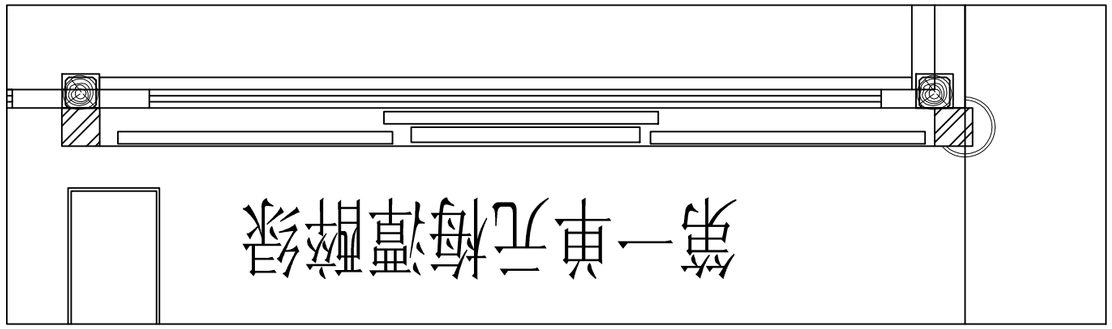

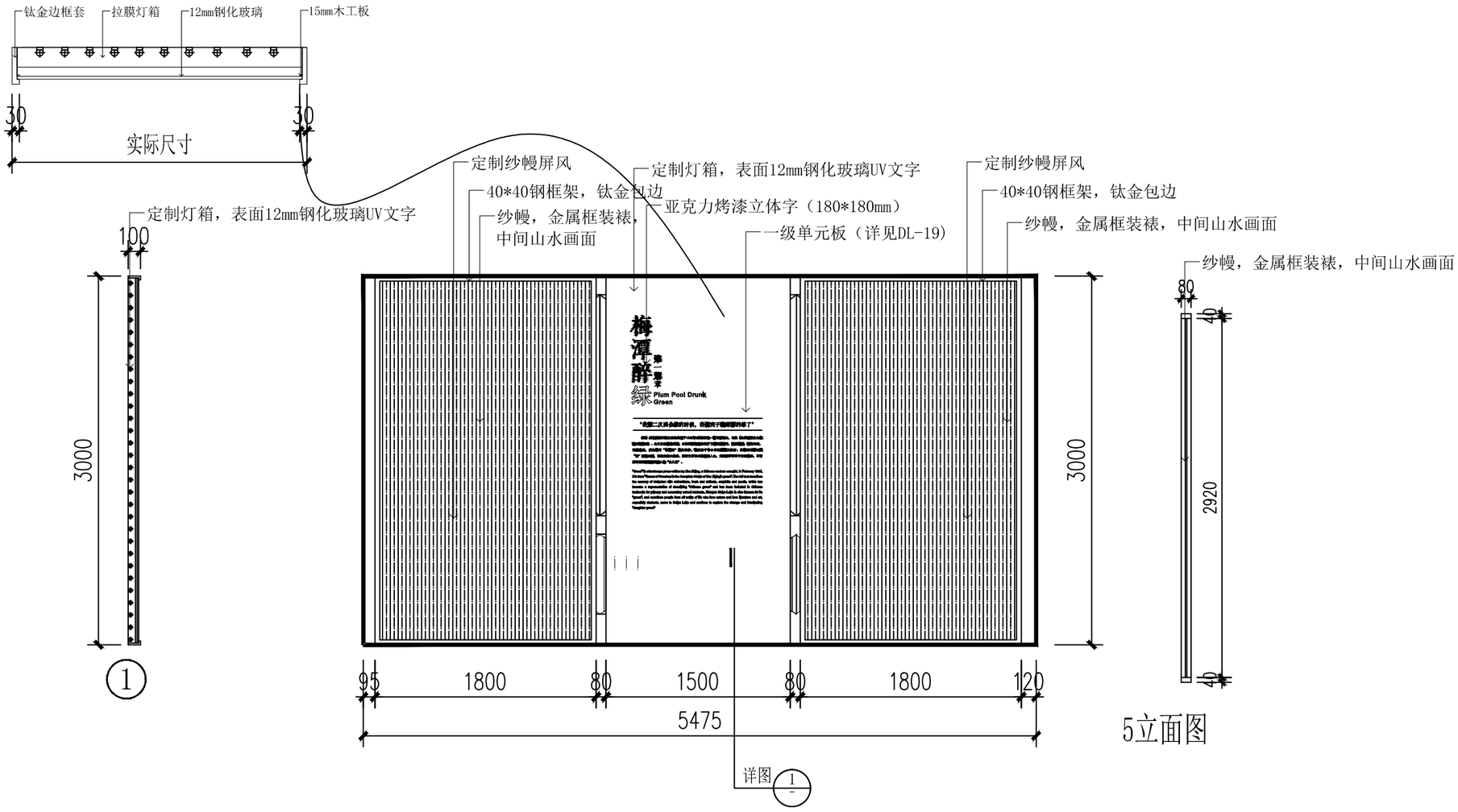

文心创想	（杭州）展览展示有限公司 Cultural Creation Hangzhou Exhibition Co., Ltd	工程名称	仙岩历史文化陈列馆	审定		设计		图纸名称			5立面图	
				审核		制图						
				校对				日期	2024.03	比例		阶段 初步设计 图号 EL-05

A3

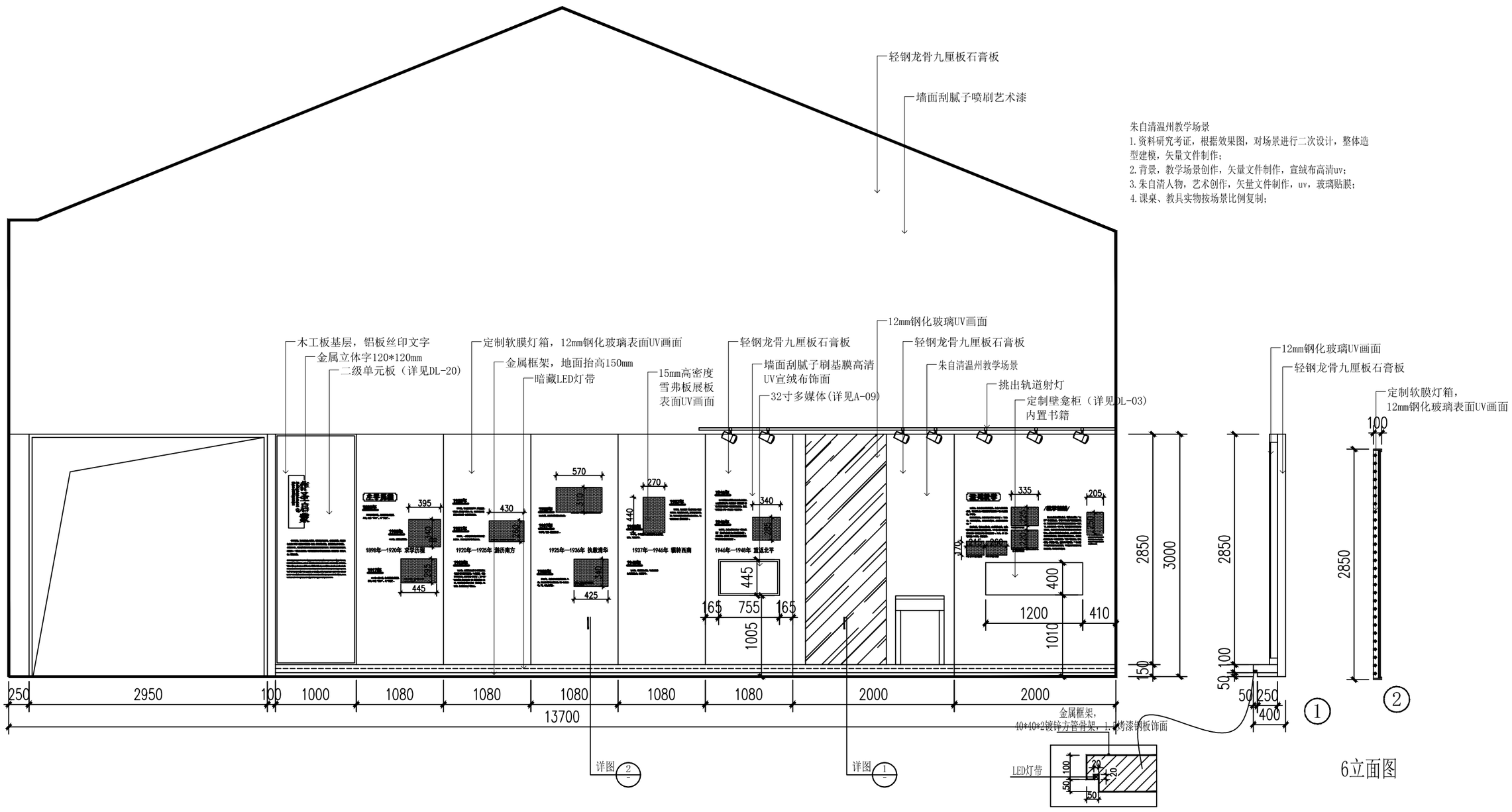

杭州 展览展示有限公司 Cultural Creation Hangzhou Exhibition Co., Ltd	工程名称	仙岩历史文化陈列馆	审定		设计		图纸名称			6立面图	
			审核		制图						
			校对				日期	2024.03	比例	阶段 初步设计	图号 EL-06

A3

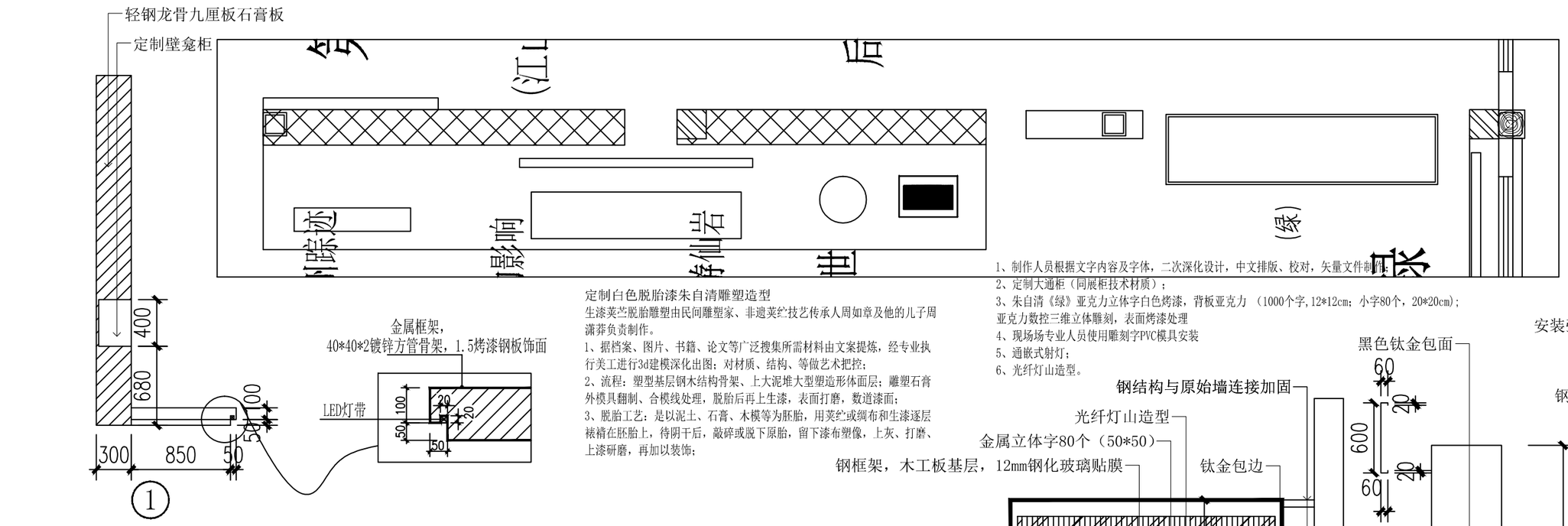

定制白色脱胎漆朱自清雕塑造型

生漆荚苎脱胎雕塑由民间雕塑家、非遗荚纻技艺传承人周如章及他的儿子周潇莽负责制作。

1、据档案、图片、书籍、论文等广泛搜集所需材料由文案提炼，经专业执行美工进行3d建模深化出图；对材质、结构、等做艺术把控；

2、流程：塑型基层钢木结构骨架、上大泥堆大型塑造形体面层；雕塑石膏外模具翻制、合模线处理，脱胎后再上生漆，表面打磨，数道漆面；

3、脱胎工艺：是以泥土、石膏、木模等为胚胎，用荚纻或绸布和生漆逐层裱褙在胚胎上，待阴干后，敲碎或脱下原胎，留下漆布塑像，上灰、打磨、上漆研磨，再加以装饰；

1、制作人员根据文字内容及字体，二次深化设计，中文排版、校对，矢量文件制作；

2、定制大通柜（同展柜技术材质）；

3、朱自清《绿》亚克力立体字白色烤漆，背板亚克力 （1000个字,12*12cm；小字80个，20*20cm）；亚克力数控三维立体雕刻，表面烤漆处理

4、现场场专业人员使用雕刻字PVC模具安装

5、通嵌式射灯；

6、光纤灯山造型。

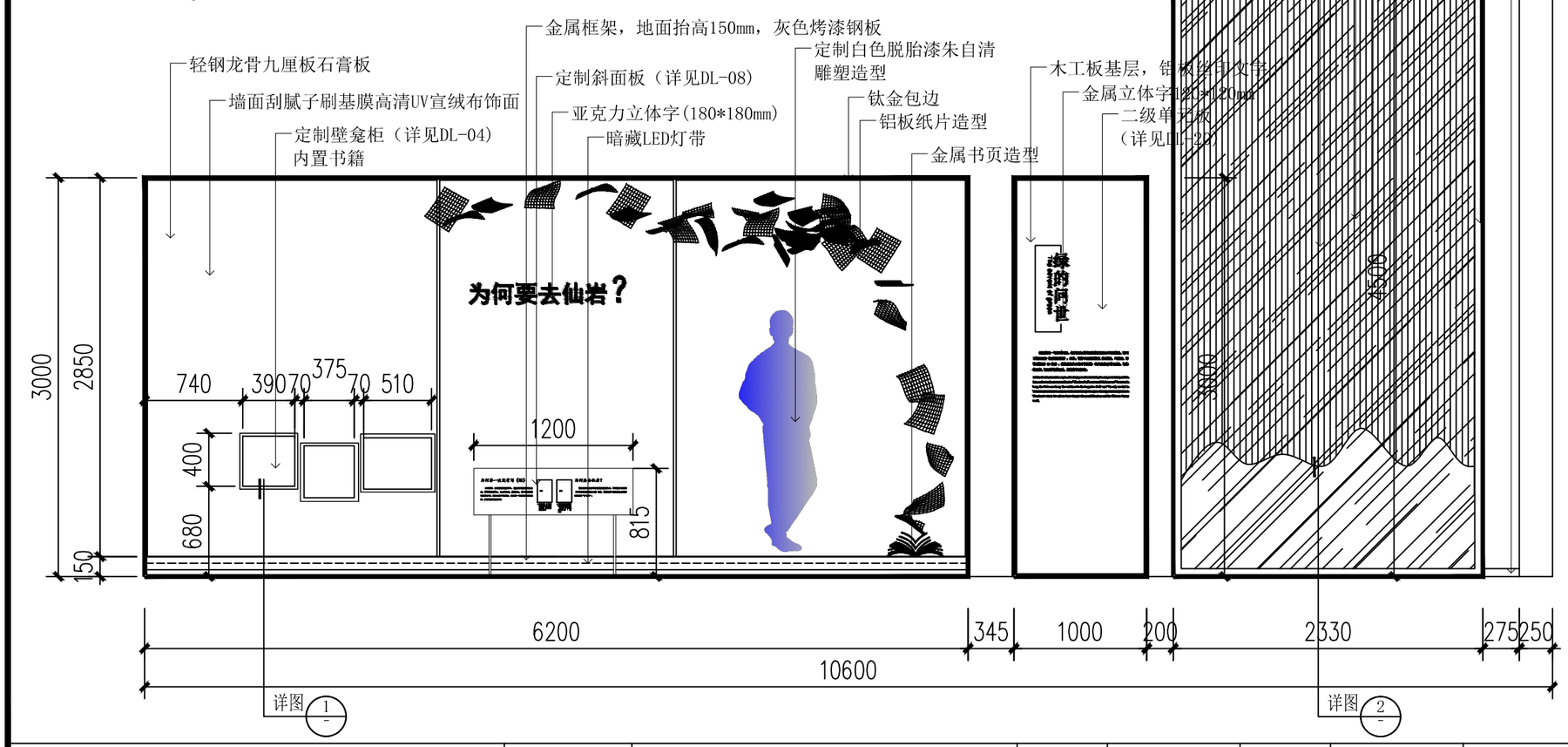

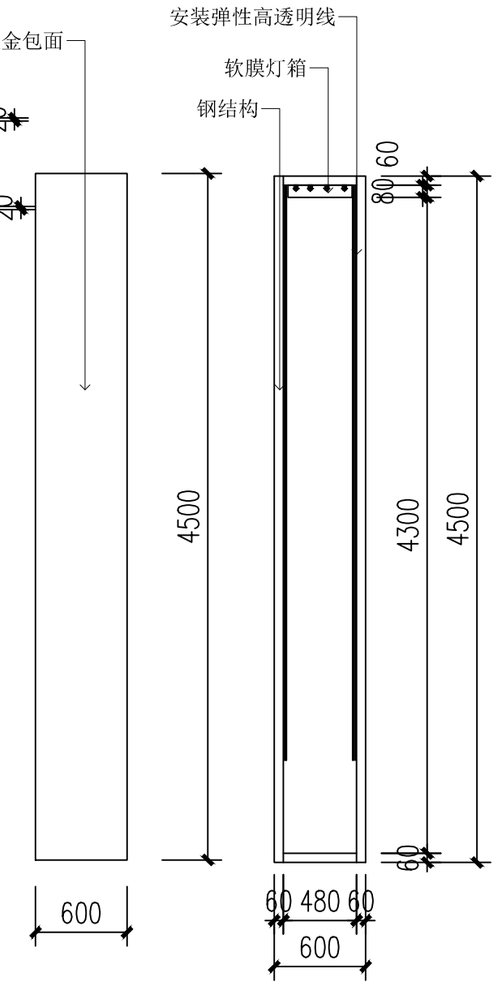

7立面图

文心创想 (杭州) 展览展示有限公司 Cultural Creation Hangzhou Exhibition Co., Ltd	工程名称	仙岩历史文化陈列馆	审 定		设 计		图纸名称			7立面图	
			审 核		制 图						
			校 对				日期	2024.03	比例	阶段 初步设计	图号 EL-07

A3

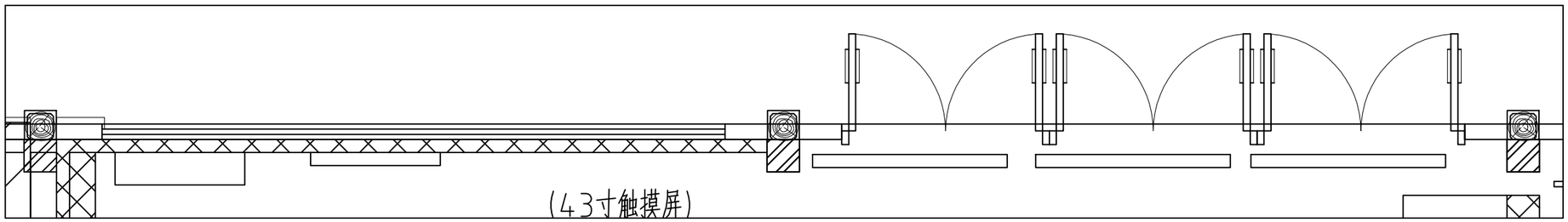

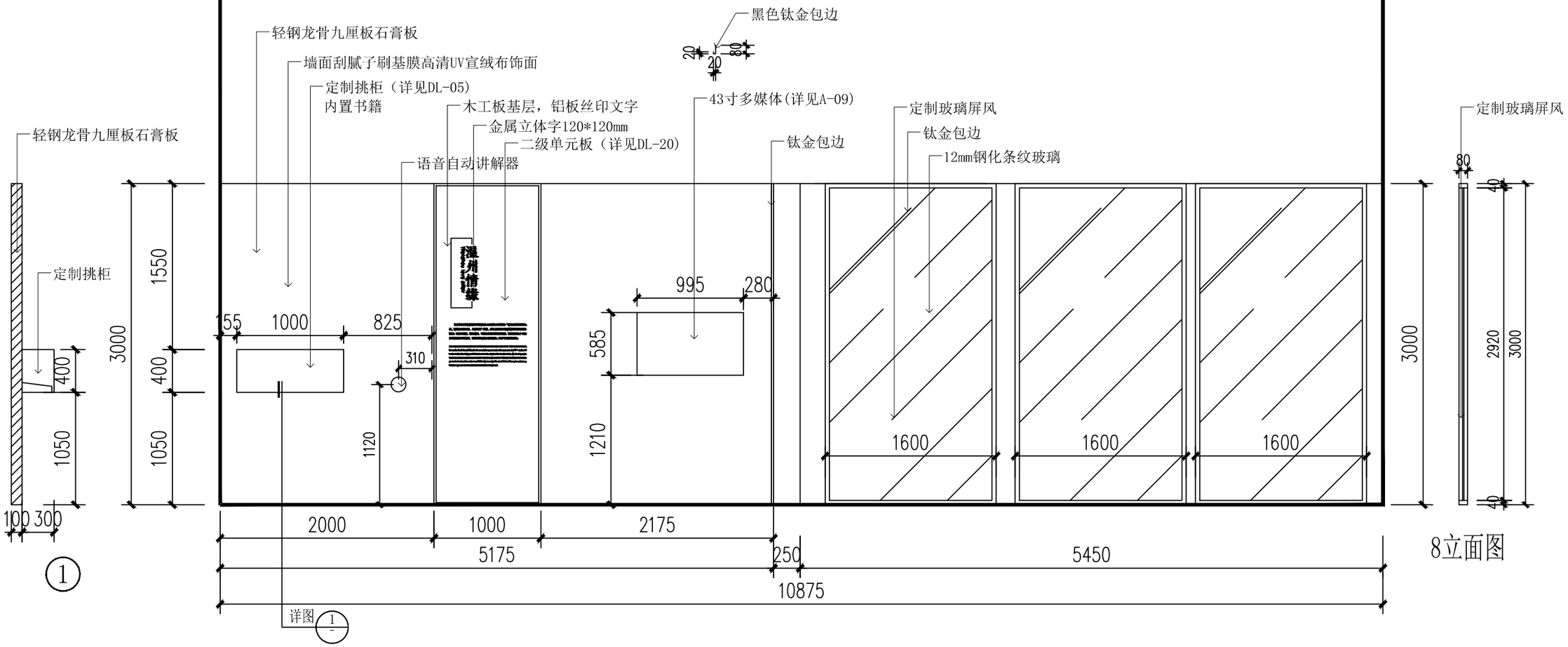

8立面图

文化创想 (杭州) 展览展示有限公司 Cultural Creation Hangzhou Exhibition Co., Ltd	工程名称	仙岩历史文化陈列馆	审　定		设　计		图纸名称			8立面图		
			审　核		制　图							
			校　对				日期	2024.03	比例		阶段 初步设计	图号 EL-08

A3

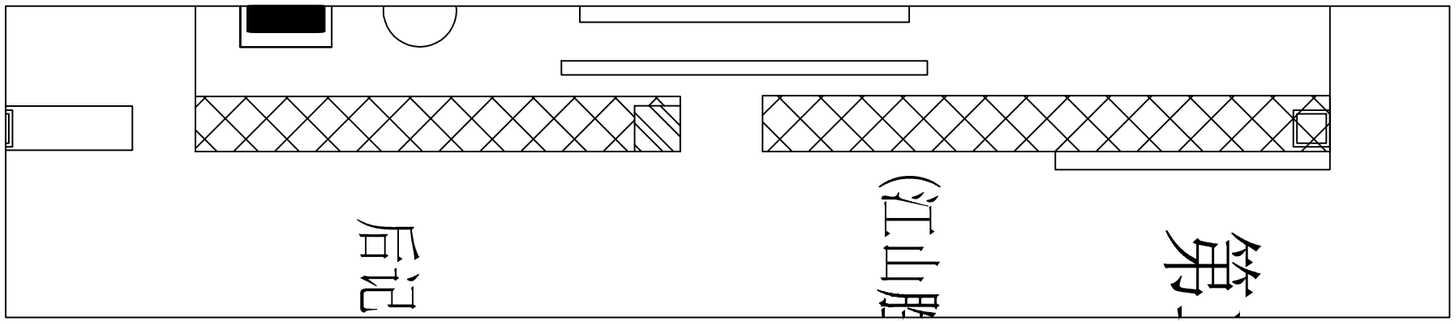

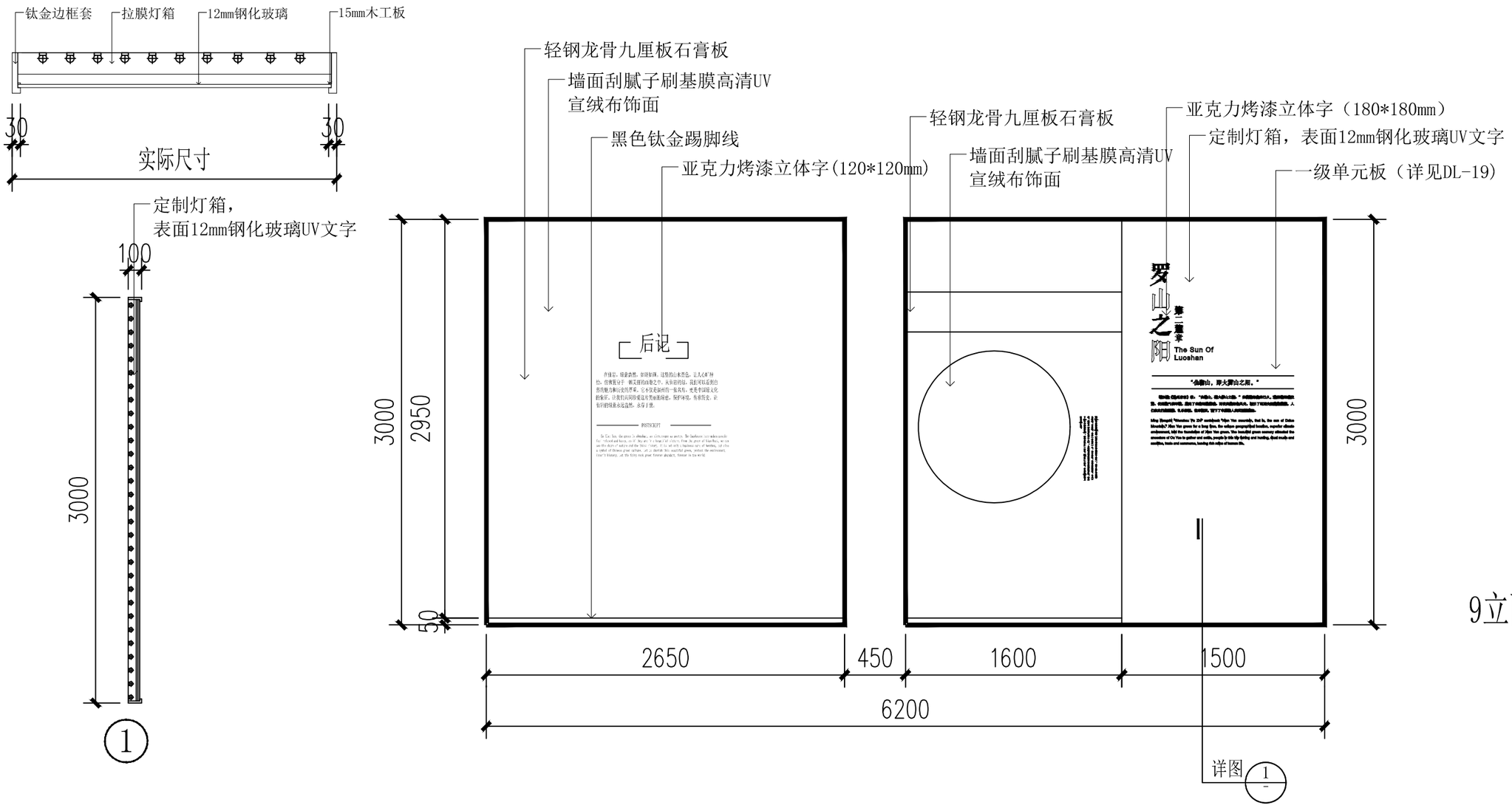

9立面图

文心创想 (杭州) 展览展示有限公司 Cultural Creation Hangzhou Exhibition Co., Ltd	工程名称	仙岩历史文化陈列馆	审 定		设 计		图纸名称			9立面图	
			审 核		制 图						
			校 对				日期	2024.03	比例		阶段 初步设计 图号 EL-09

A3

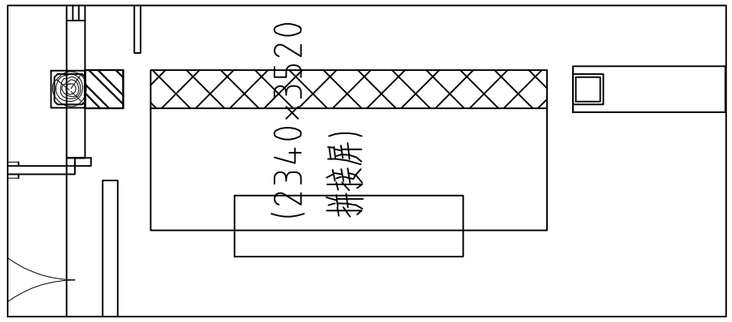

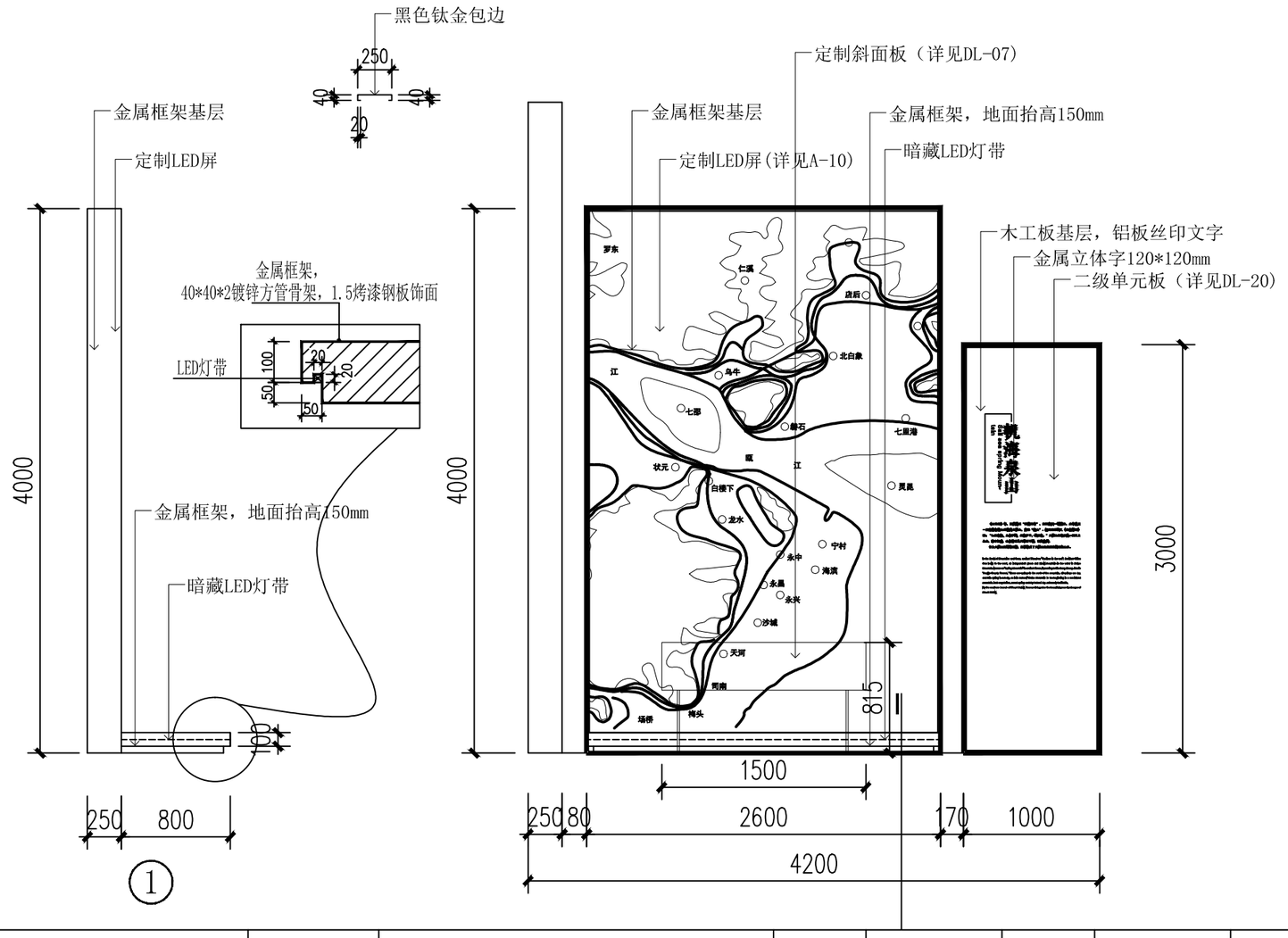

10立面图

文心创想 (杭州) 展览展示有限公司 Cultural Creation Hangzhou Exhibition Co., Ltd	工程名称	仙岩历史文化陈列馆	审　定		设　计		图纸名称			10立面图	
			审　核		制　图						
			校　对				日期	2024.03	比例		阶段 初步设计	图号 EL-10

A3

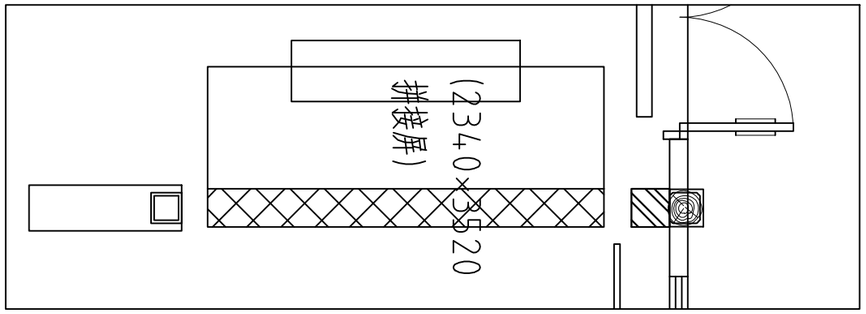

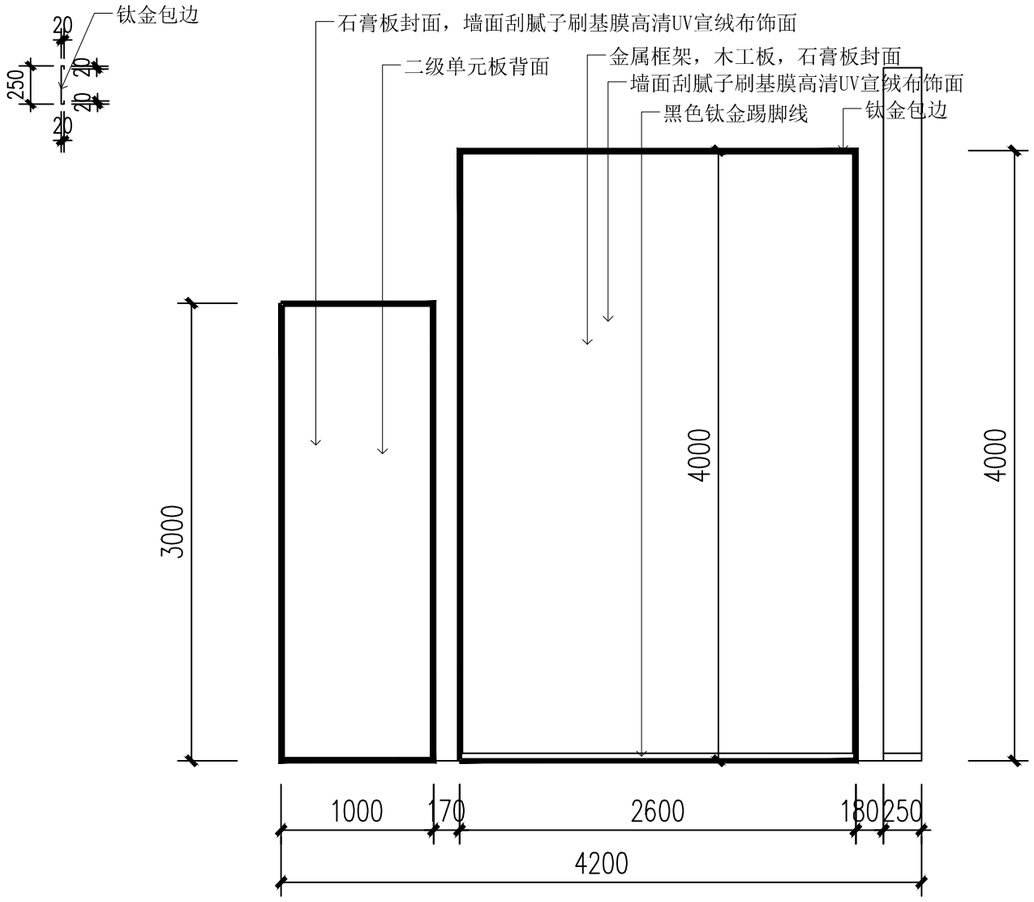

11立面图

文心创想 (杭州) 展览展示有限公司 Cultural Creation Hangzhou Exhibition Co., Ltd	工程名称	仙岩历史文化陈列馆	审　定		设　计		图纸名称			11立面图			
			审　核		制　图								
			校　对				日期	2024.03	比例		阶段	初步设计	图号 EL-11

A3

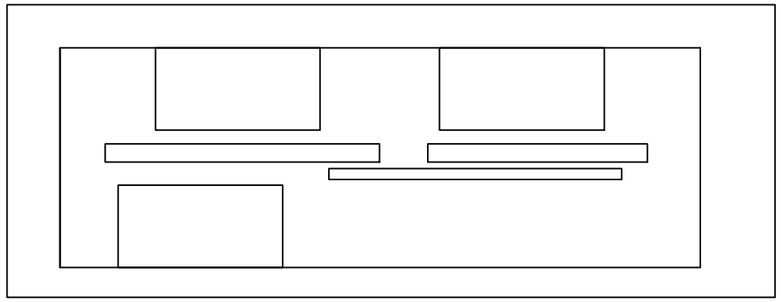

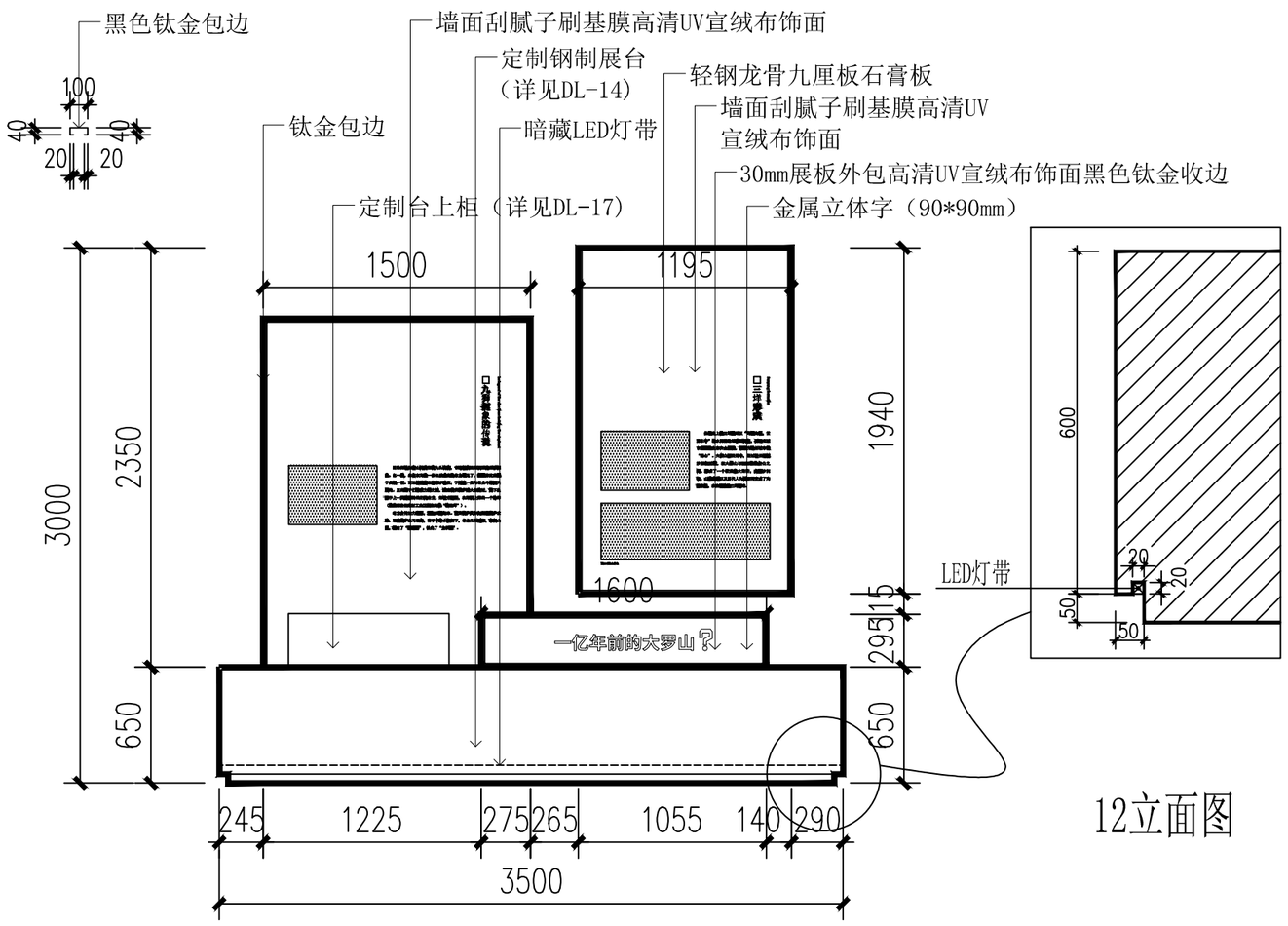

12立面图

文心创想 （杭州）展览展示有限公司 Cultural Creation Hangzhou Exhibition Co., Ltd	工程名称	仙岩历史文化陈列馆	审　定		设　计		图纸名称			12立面图	
			审　核		制　图						
			校　对				日期	2024.03	比例	阶段 初步设计	图号 EL-12

A3

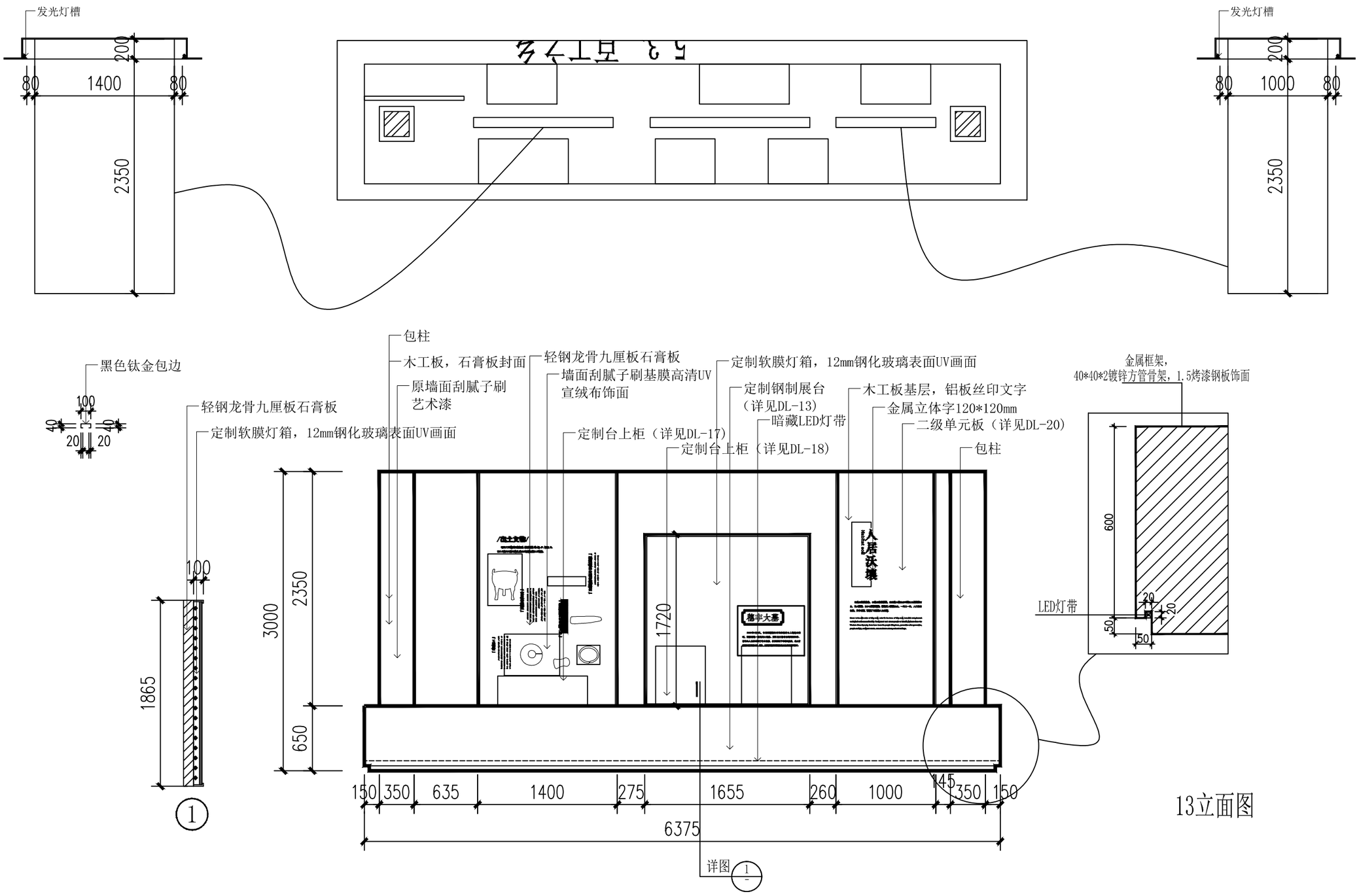

13立面图

文心创想 (杭州) 展览展示有限公司 Cultural Creation Hangzhou Exhibition Co., Ltd	工程名称	仙岩历史文化陈列馆	审　定		设　计		图纸名称			13立面图	
			审　核		制　图						
			校　对				日期	2024.03	比例	阶段 初步设计	图号 EL-13

A3

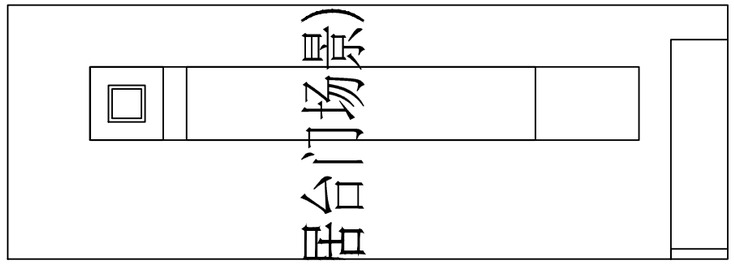

塘河民居老屋门台雕塑造型：
1、定制钢架结构框架；
2、表面金属丝折弯造型；

造型是需要艺术创作、定制的艺术装置：
1、根据档案、图片、书籍、论文等广泛搜集所需材料由文案提炼，经专业执行美工进行3d建模深化出图；
2、对材质、结构、等做艺术把控；
3、材质/技术：钢结构塑形，表面定制钢丝网，数道底漆喷涂，艺术漆技术饰面；

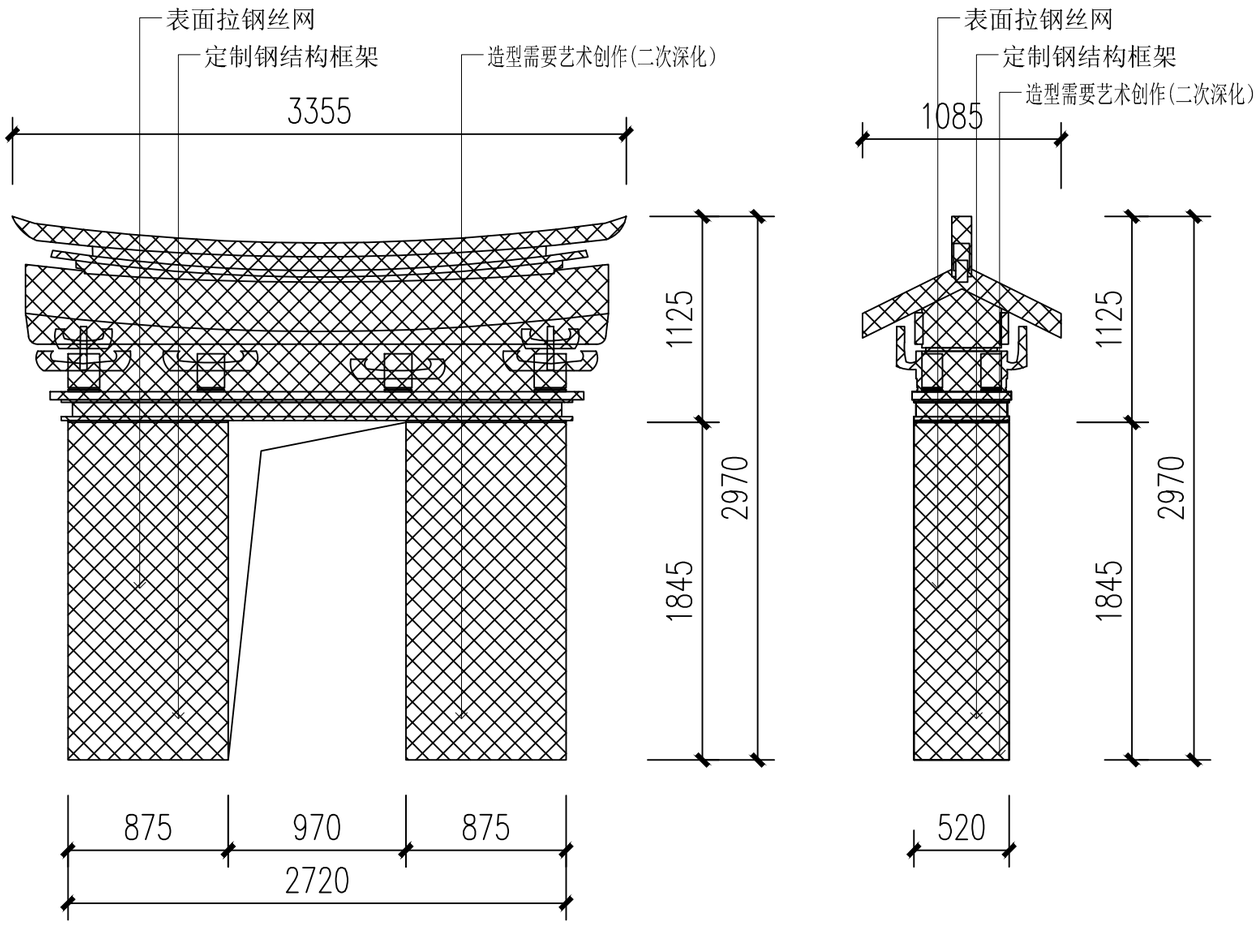

14立面图

文心创想 (杭州) 展览展示有限公司 Cultural Creation Hangzhou Exhibition Co., Ltd	工程名称	仙岩历史文化陈列馆	审 定		设 计		图纸名称			14立面图		
			审 核		制 图							
			校 对				日期	2024.03	比例		阶段 初步设计	图号 EL-14

A3

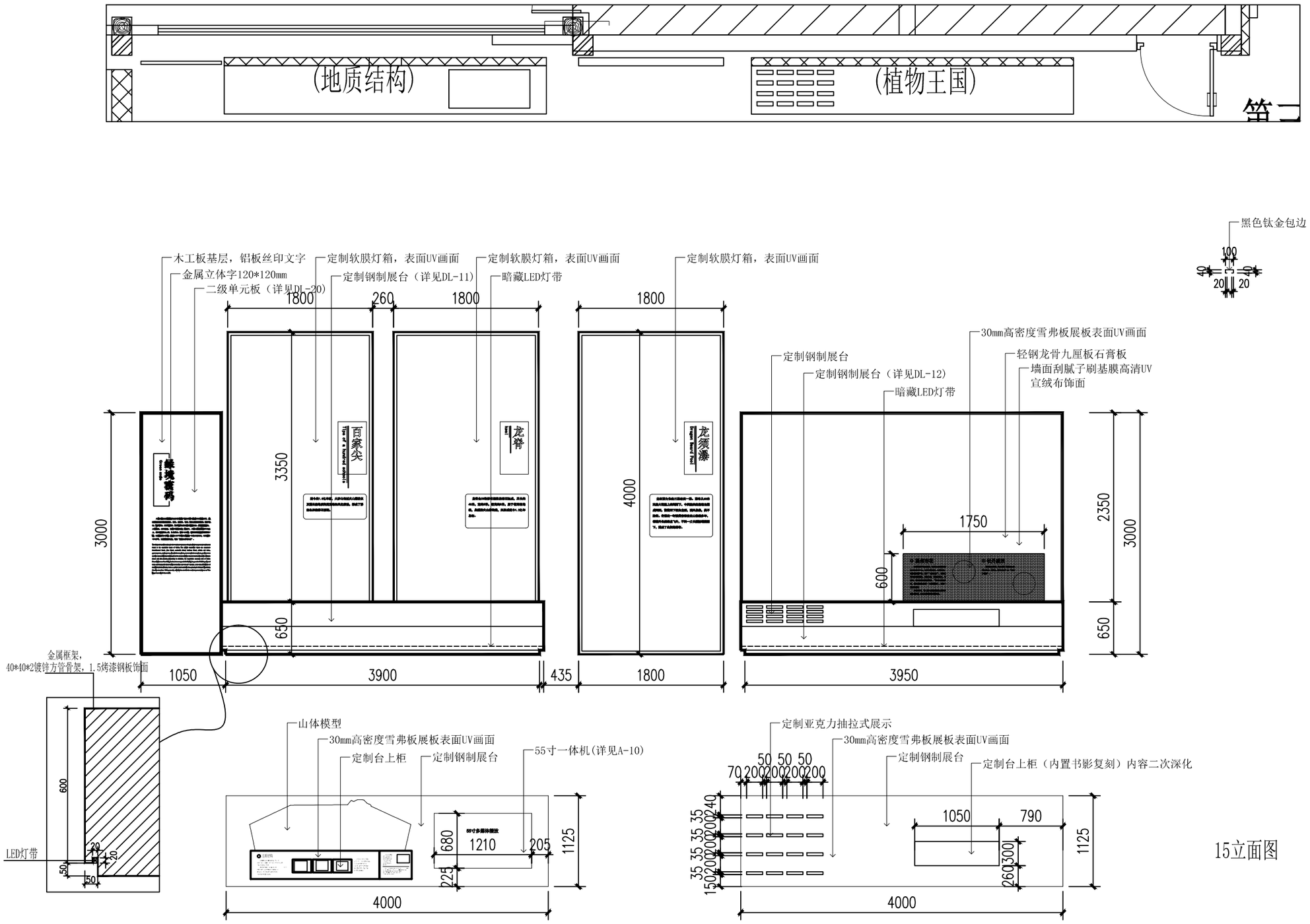

15立面图

文心创想 (杭州) 展览展示有限公司 Cultural Creation Hangzhou Exhibition Co., Ltd	工程名称	仙岩历史文化陈列馆	审 定		设 计		图纸名称			15立面图		
			审 核		制 图							
			校 对				日期	2024.03	比例		阶段 初步设计	图号 EL-15

A3

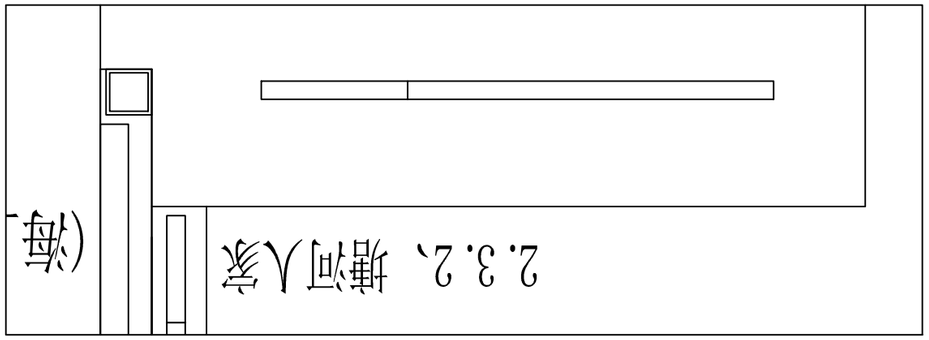

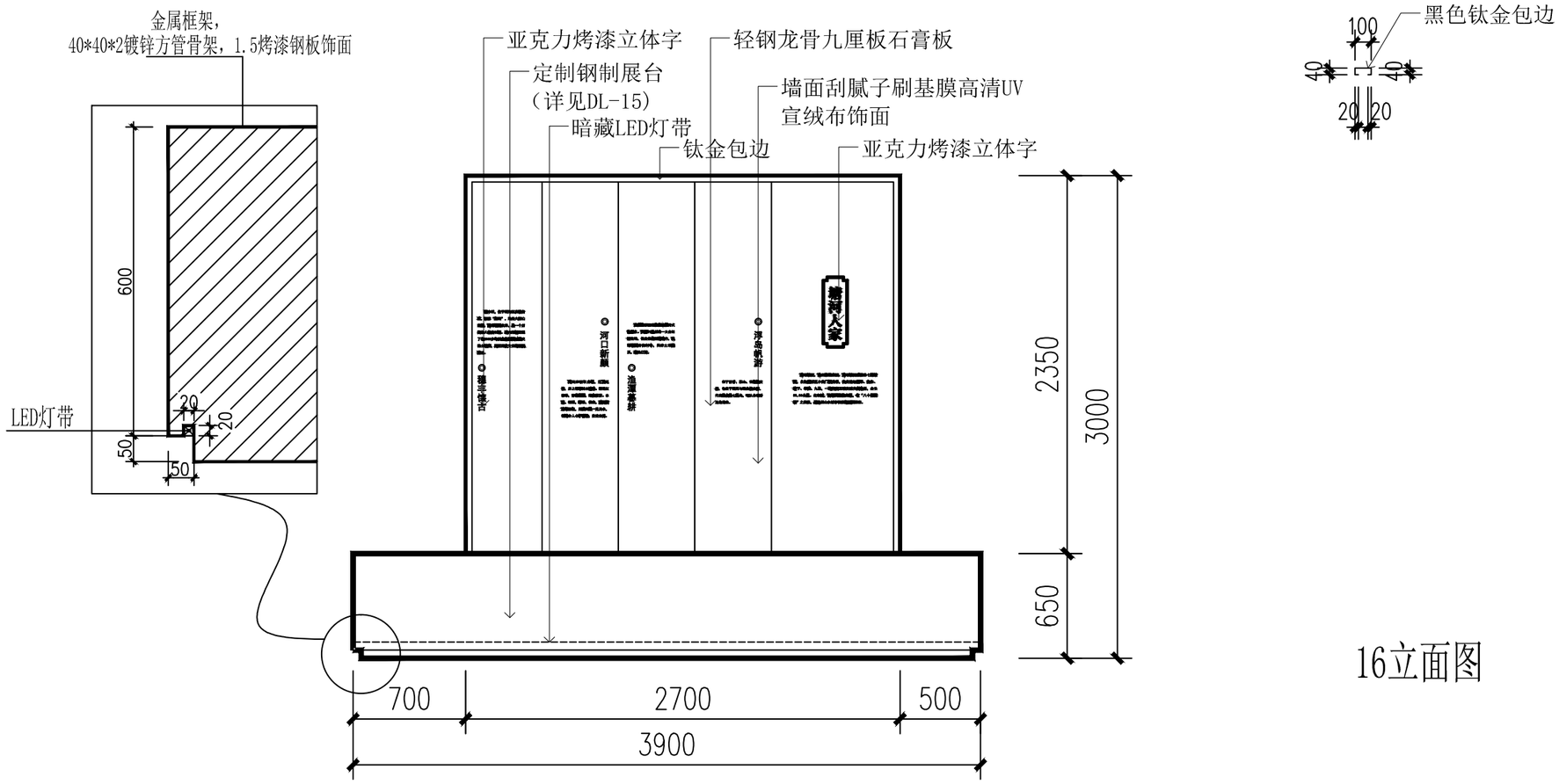

16立面图

文心创想 (杭州) 展览展示有限公司 Cultural Creation Hangzhou Exhibition Co., Ltd	工程名称	仙岩历史文化陈列馆	审定		设计		图纸名称			16立面图		
			审核		制图							
			校对				日期	2024.03	比例		阶段 初步设计	图号 EL-16

A3

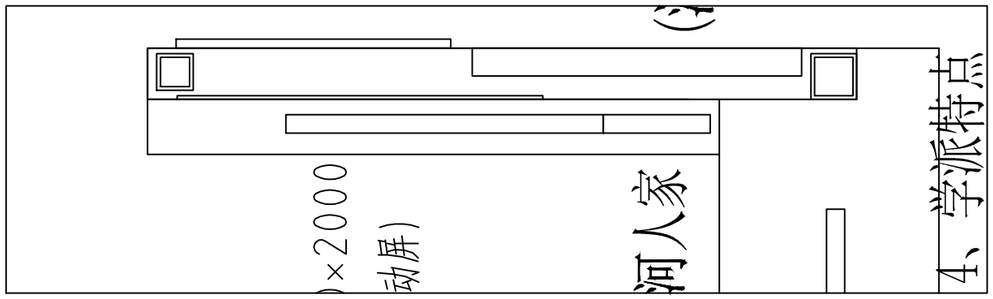

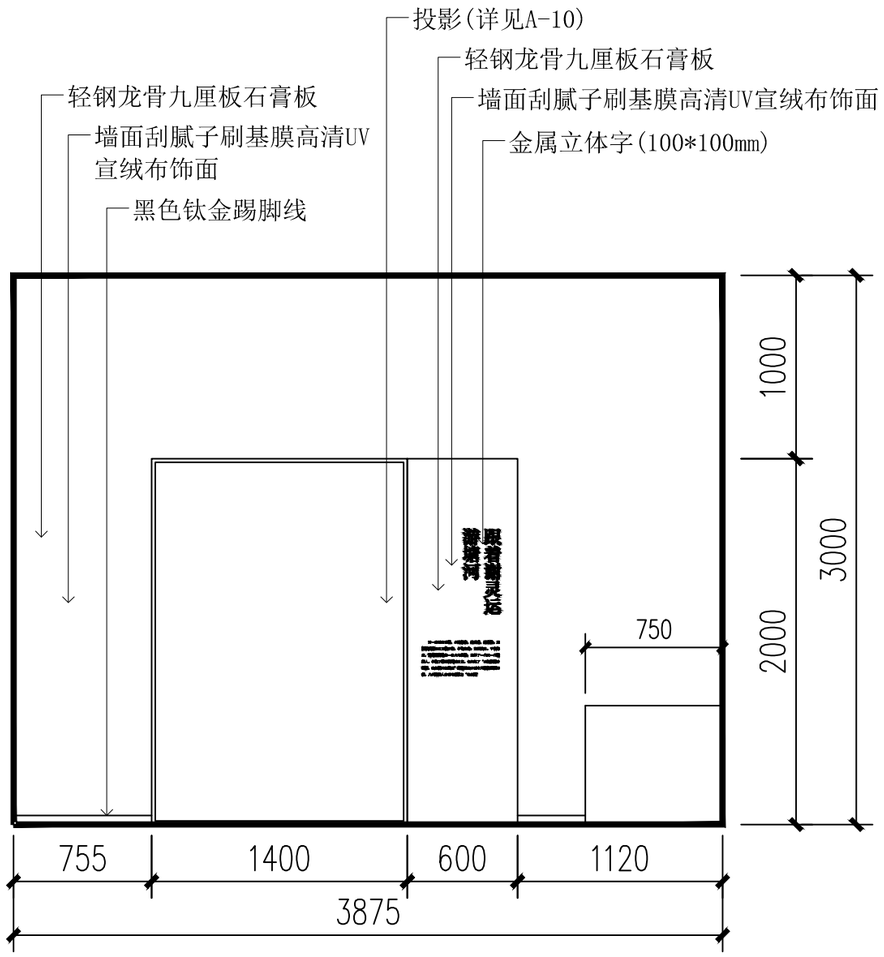

17立面图

文心创想 (杭州) 展览展示有限公司 Cultural Creation Hangzhou Exhibition Co., Ltd	工程名称	仙岩历史文化陈列馆	审 定		设 计		图纸名称			17立面图		
			审 核		制 图							
			校 对				日期	2024.03	比例		阶段 初步设计	图号 EL-17

A3

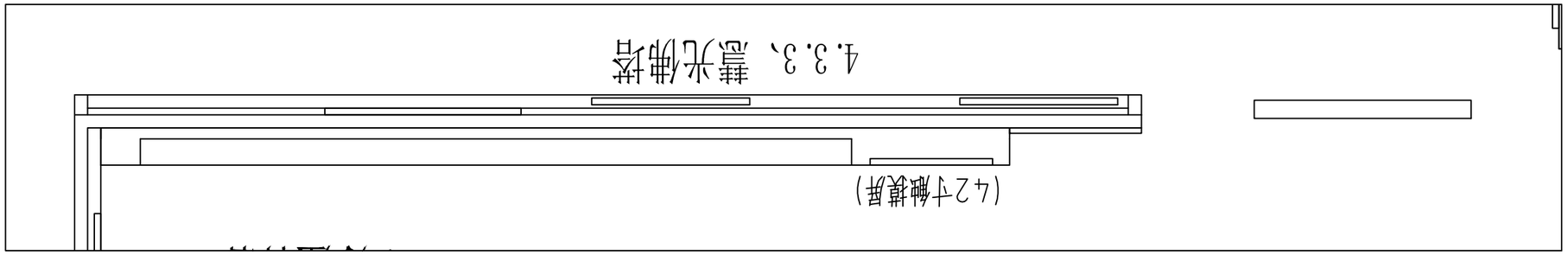

摩崖石刻复刻
1、石刻数字化扫描，
2、三维建模制作数字模型
3、3d打印玻璃纤维造像
4、防旧上色，复古雕刻制作（单面刻碑）

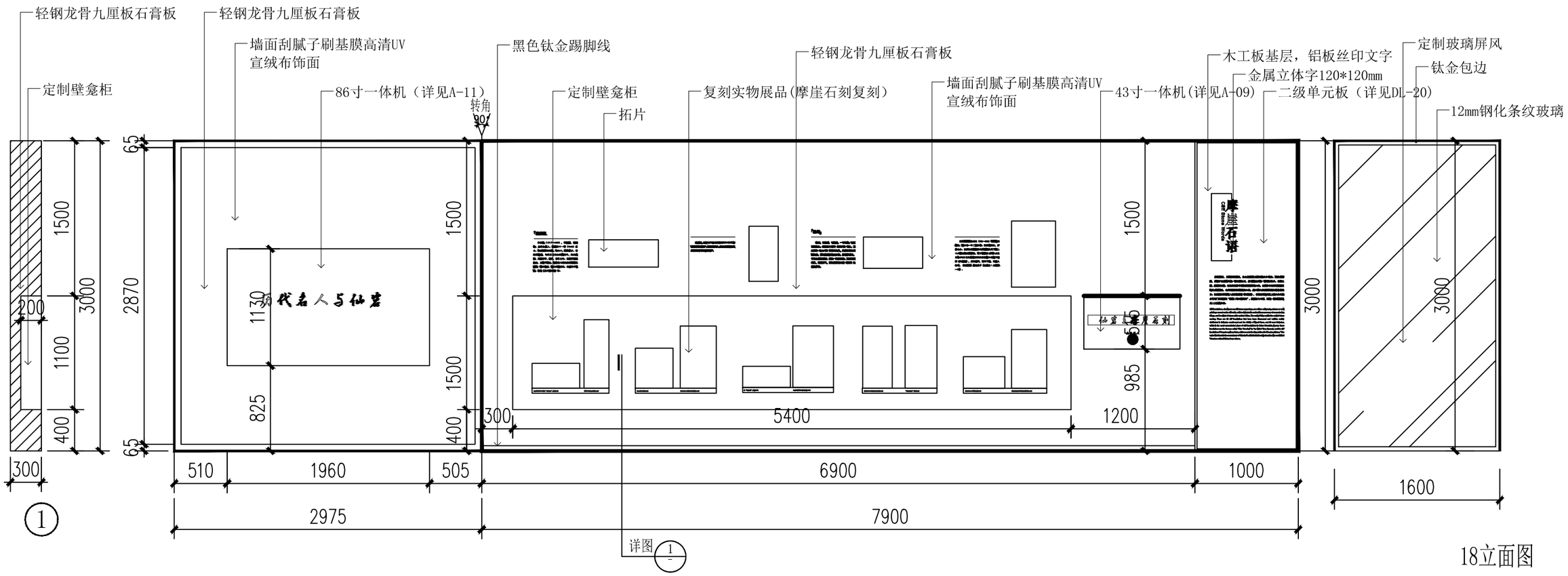

18立面图

文化创想 (杭州) 展览展示有限公司 Cultural Creation Hangzhou Exhibition Co., Ltd	工程名称	仙岩历史文化陈列馆	审 定		设 计		图纸名称			18立面图	
			审 核		制 图						
			校 对				日期	2024.03	比例	阶段 初步设计	图号 EL-18

A3

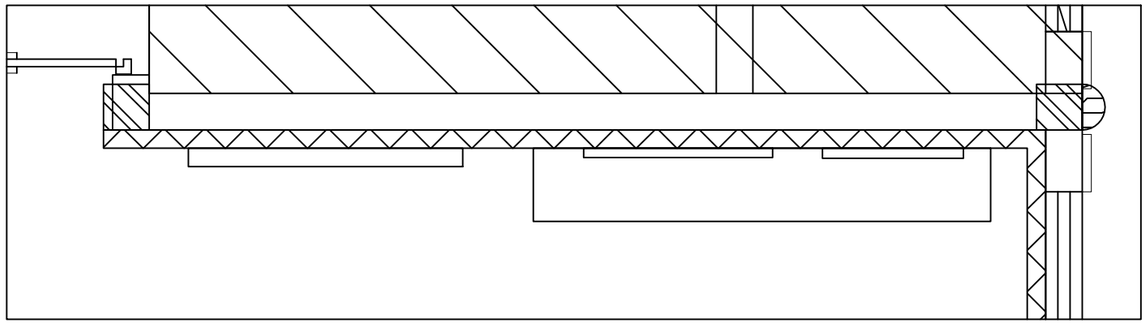

谢公放舟场景

1、收集整理人物素材，资料研究考证，根据效果图，对场景进行二次设计，整体造型建模；

2、背景，选取素材，结合谢灵运在温州的踪迹创作，矢量文件制作，宣绒布高清uv；

3、谢公泛舟，根据效果图艺术创作，矢量文件制作，船只、石头、芦苇等亚克力造型，内线条阴刻；

4、地台高反光黑色玻璃；

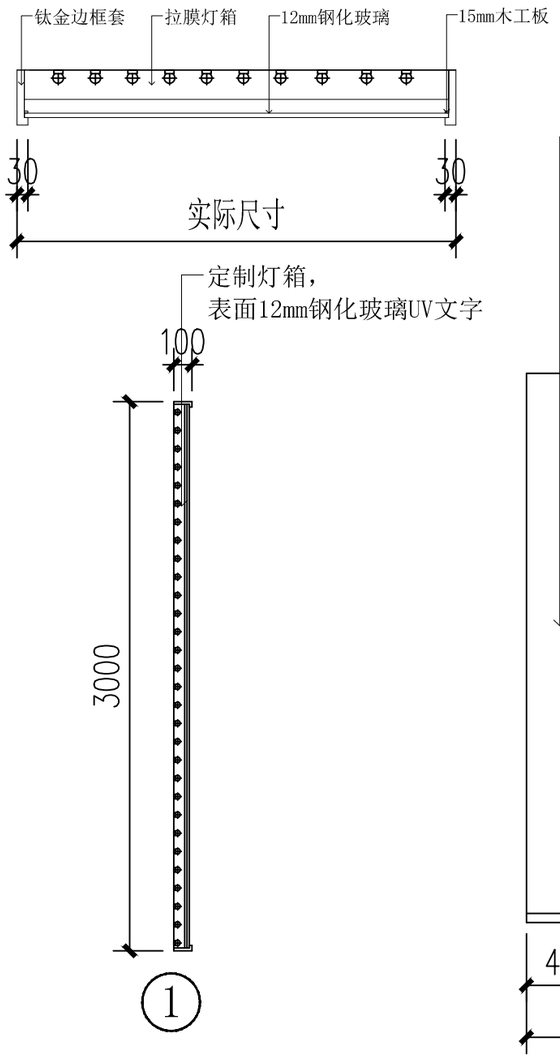

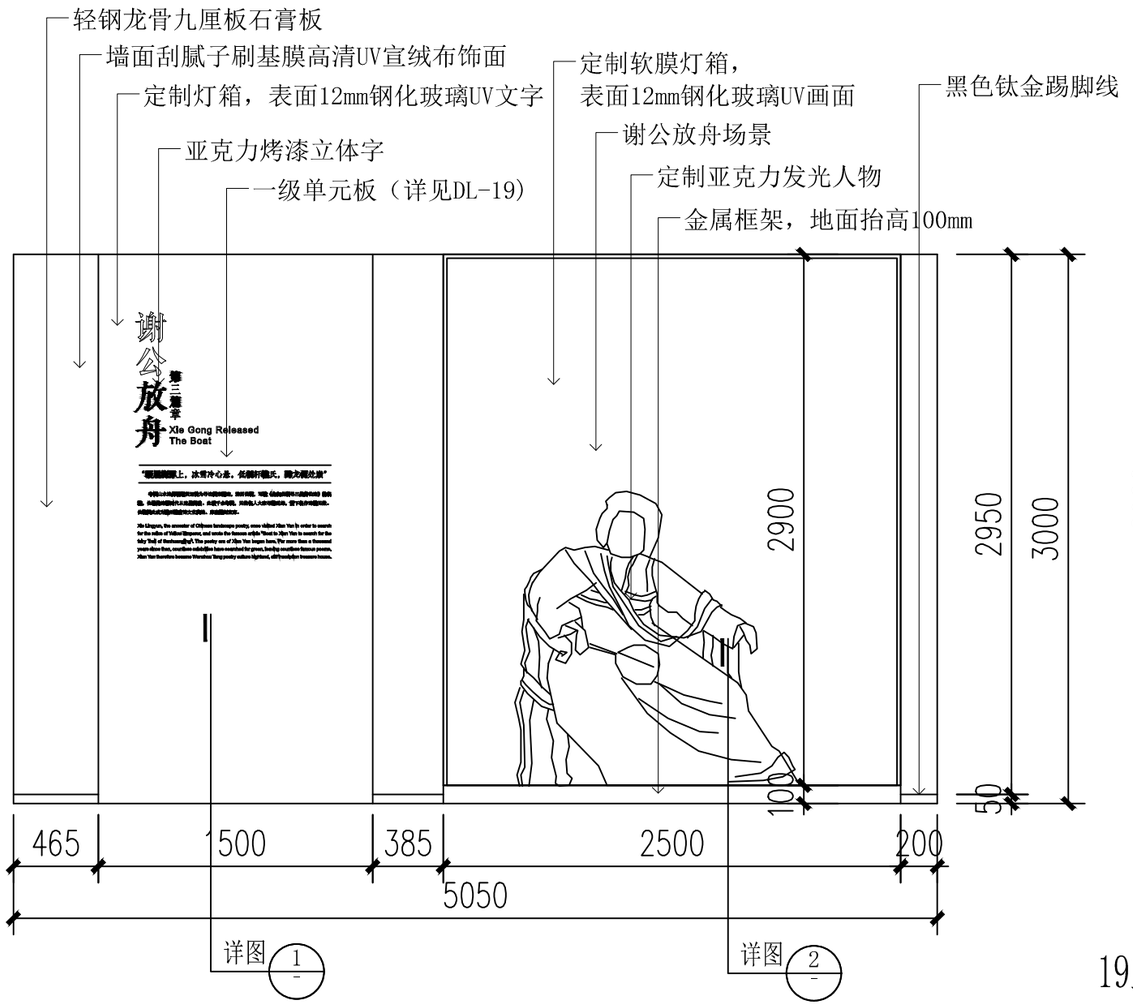

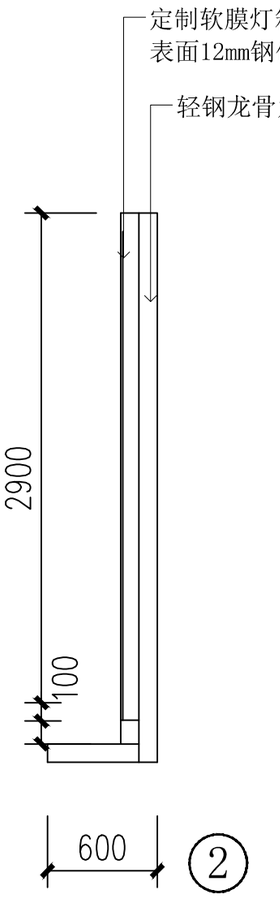

19立面图

文心创想	（杭州）展览展示有限公司 Cultural Creation Hangzhou Exhibition Co., Ltd	工程名称	仙岩历史文化陈列馆	审定		设计		图纸名称		19立面图	
				审核		制图					
				校对				日期	2024.03	比例		阶段 初步设计	图号 EL-19

A3

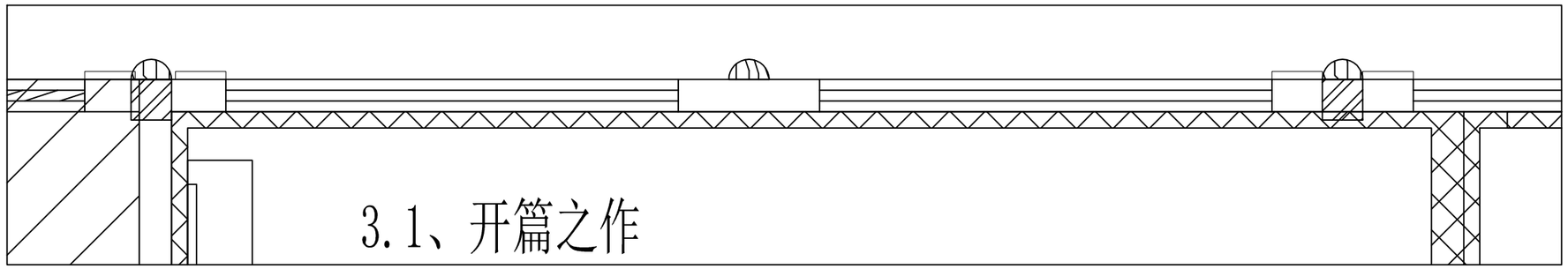

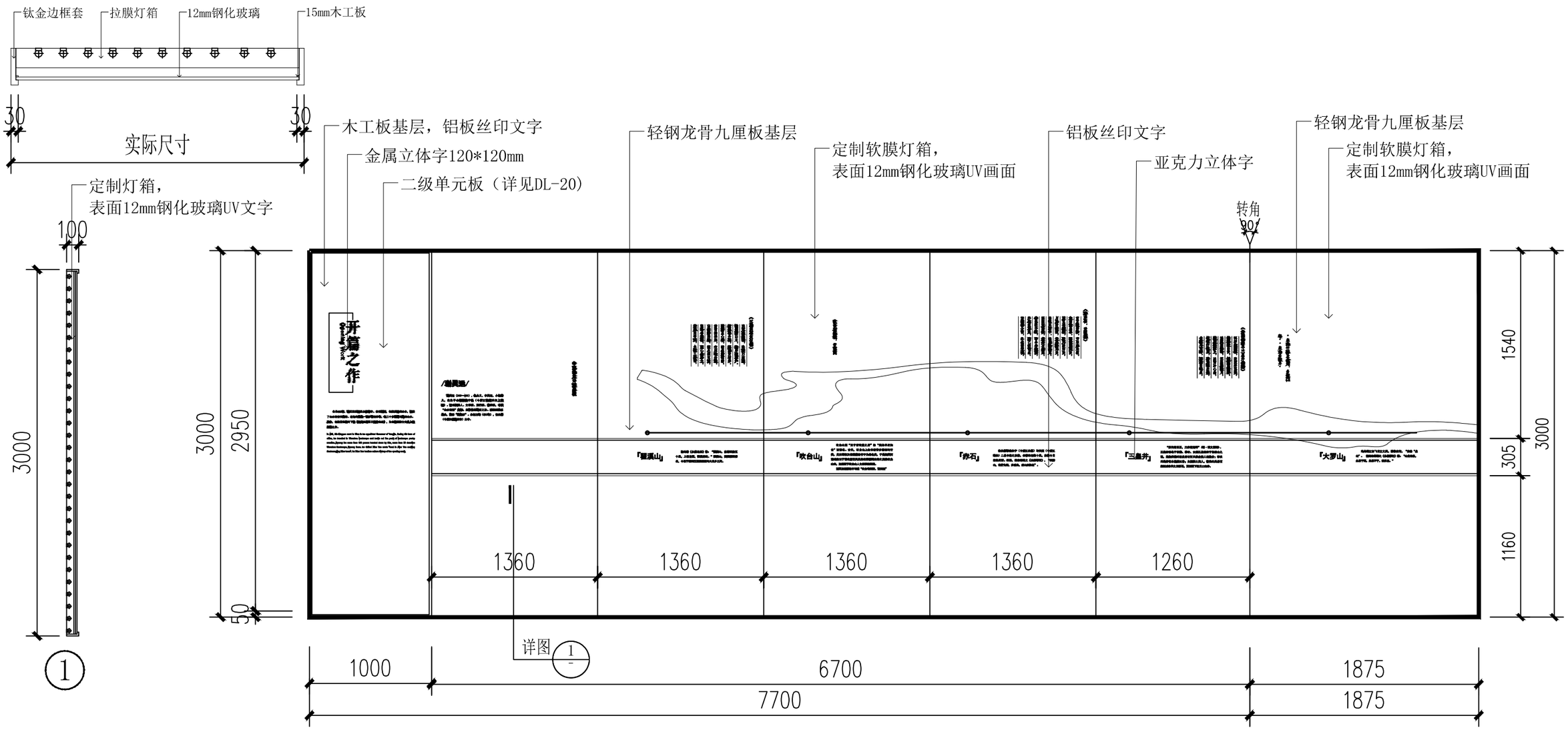

20立面图

文化创想 (杭州) 展览展示有限公司 Cultural Creation Hangzhou Exhibition Co., Ltd	工程名称	仙岩历史文化陈列馆	审　定		设　计		图纸名称			20立面图	
			审　核		制　图						
			校　对				日期	2024.03	比例	阶段 初步设计	图号 EL-20

A3

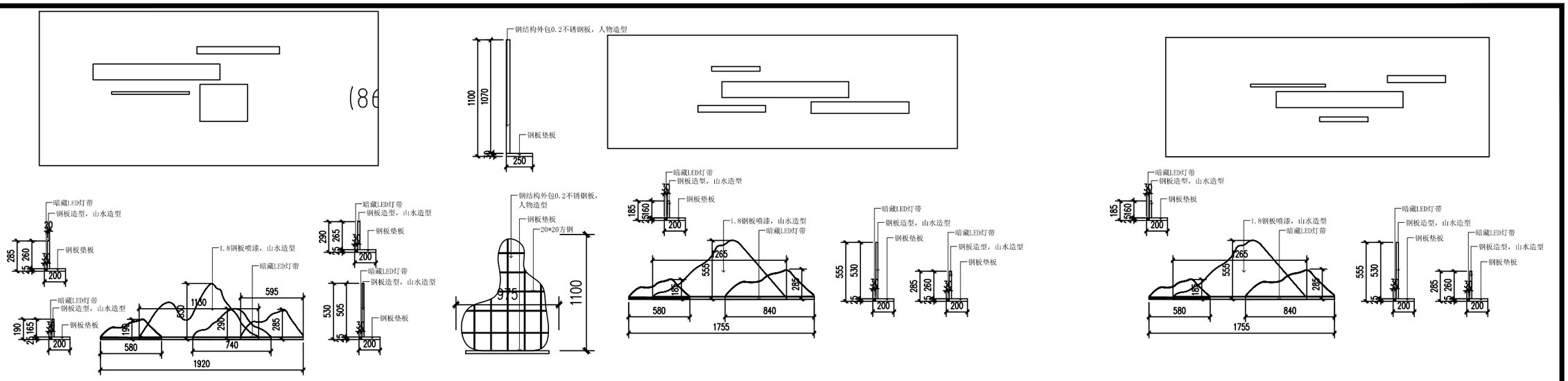

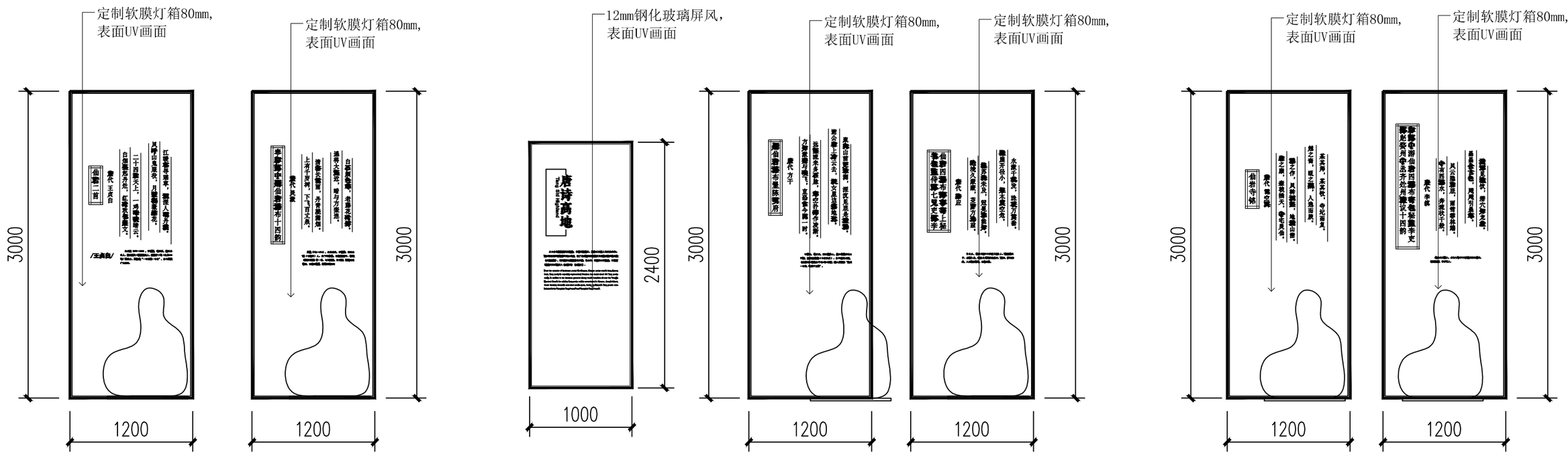

21立面图

22立面图

23立面图

文心创想 (杭州) 展览展示有限公司 Cultural Creation Hangzhou Exhibition Co., Ltd	工程名称	仙岩历史文化陈列馆	审定		设计		图纸名称	21立面图 22立面图 23立面图			
			审核		制图						
			校对				日期	2024.03	比例		阶段 初步设计 图号 EL-21

A3

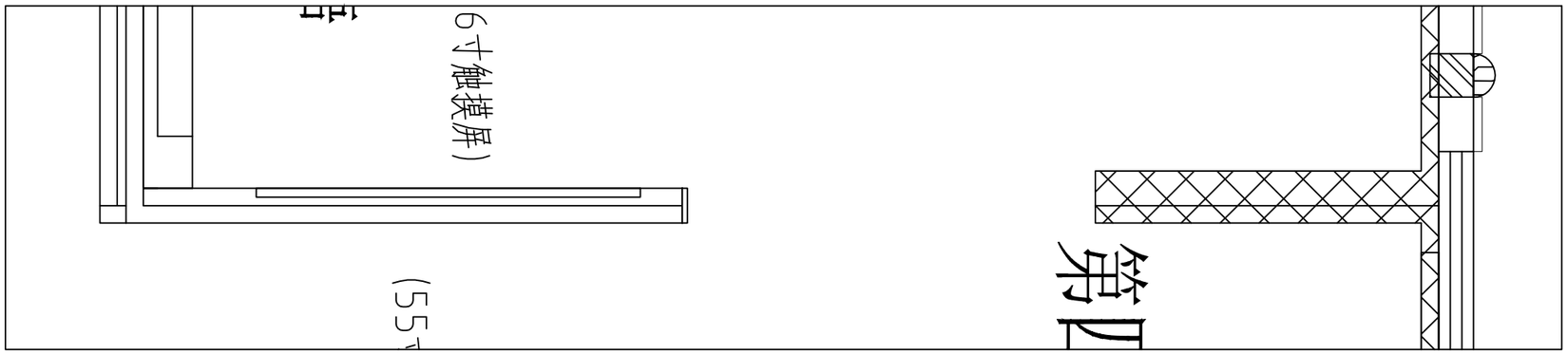

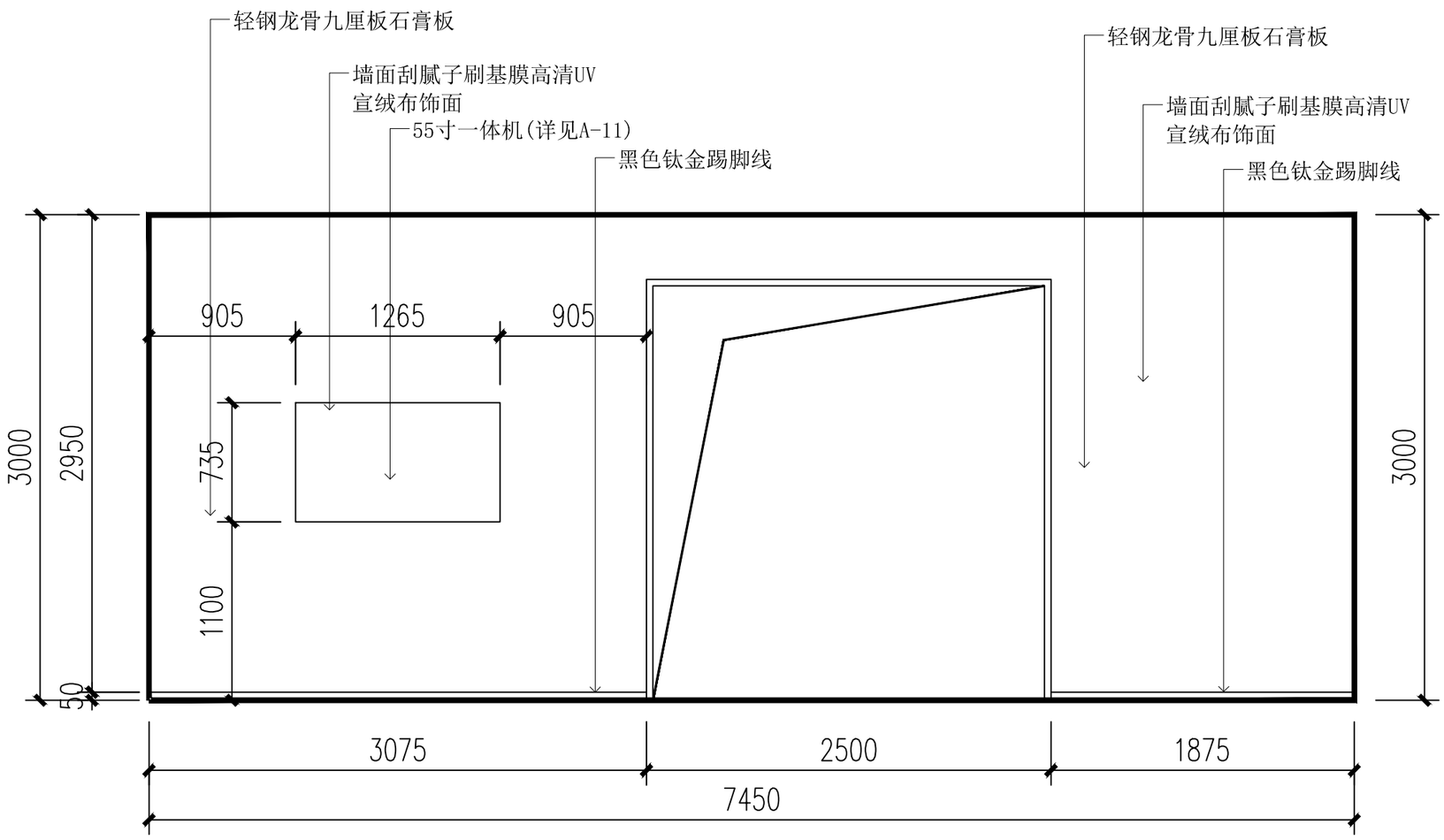

24立面图

文化创想 (杭州)展览展示有限公司 Cultural Creation Hangzhou Exhibition Co., Ltd	工程名称	仙岩历史文化陈列馆	审 定		设 计		图纸名称			24立面图		
			审 核		制 图							
			校 对				日期	2024.03	比例		阶段 初步设计	图号 EL-22

A3

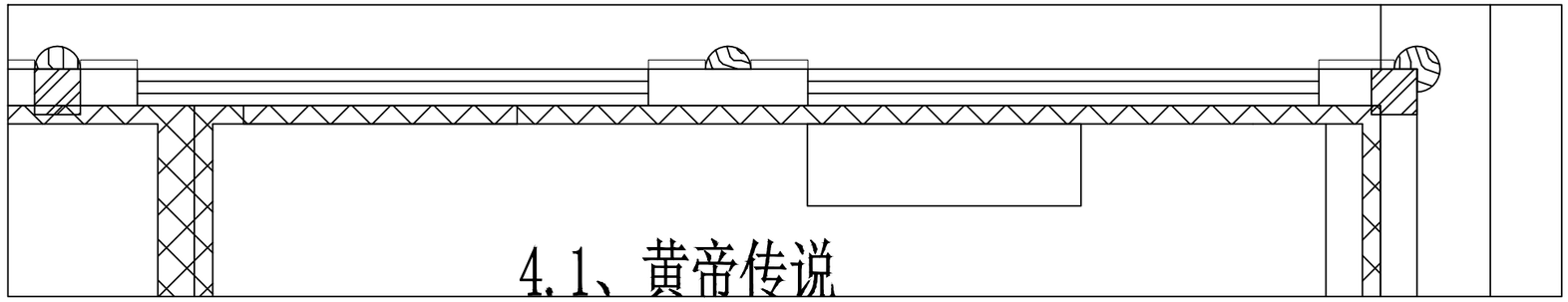

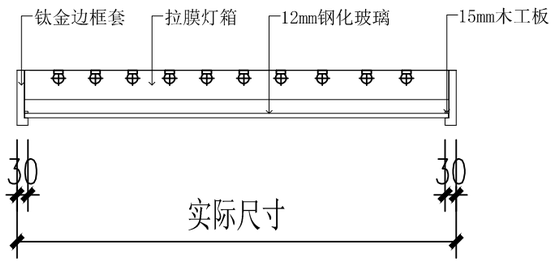

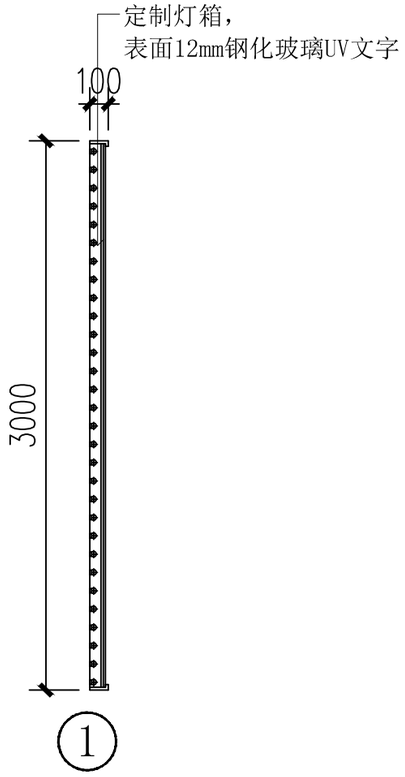

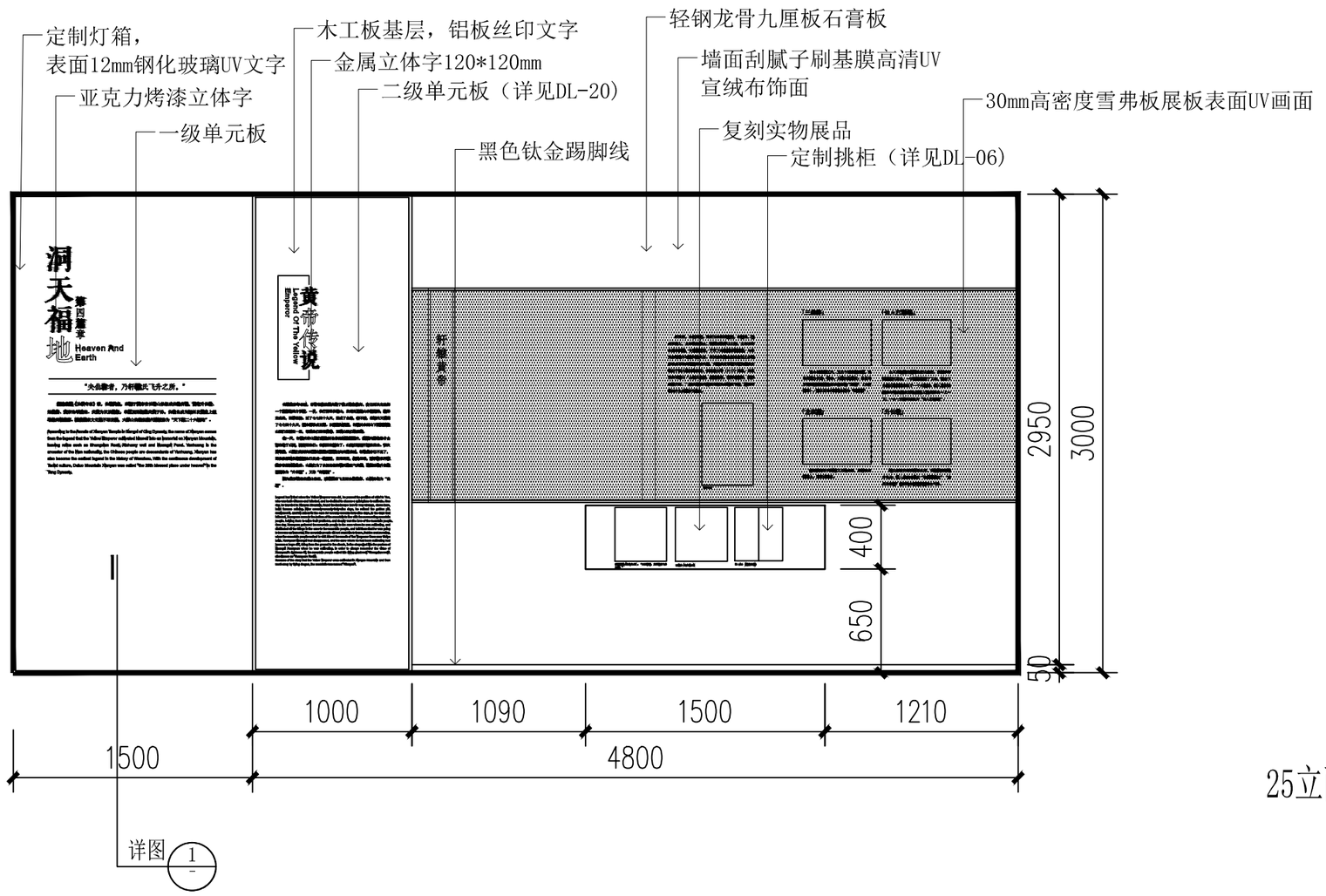

25立面图

文心创想	（杭州）展览展示有限公司 Cultural Creation Hangzhou Exhibition Co., Ltd	工程名称	仙岩历史文化陈列馆	审定		设计		图纸名称		25立面图		
				审核		制图						
				校对				日期	2024.03	比例		阶段 初步设计	图号 EL-23

A3

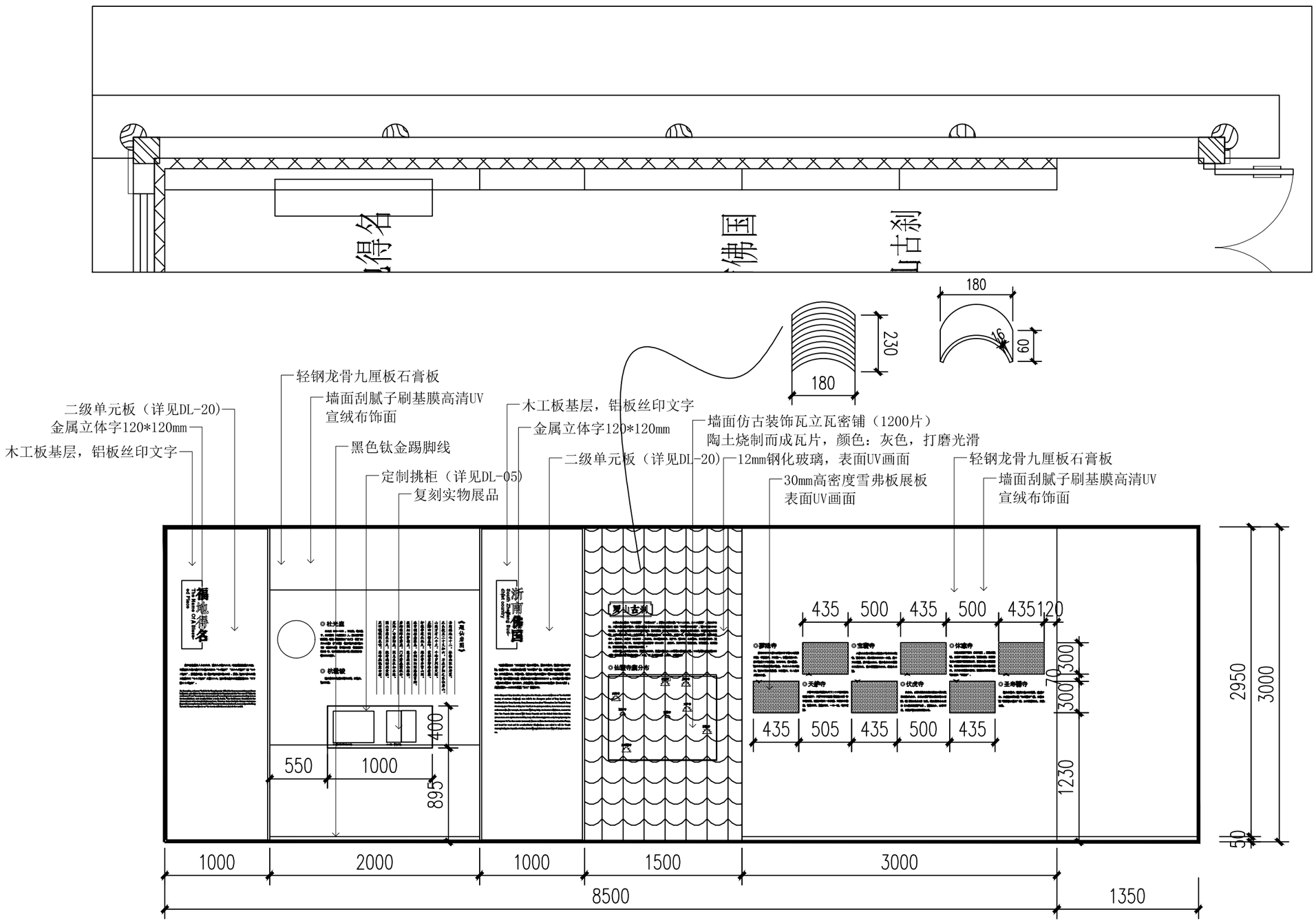

26立面图

文心创想 (杭州) 展览展示有限公司 Cultural Creation Hangzhou Exhibition Co., Ltd	工程名称	仙岩历史文化陈列馆	审　定		设　计		图纸名称			26立面图	
			审　核		制　图						
			校　对				日期	2024.03	比例	阶段 初步设计	图号 EL-24

A3

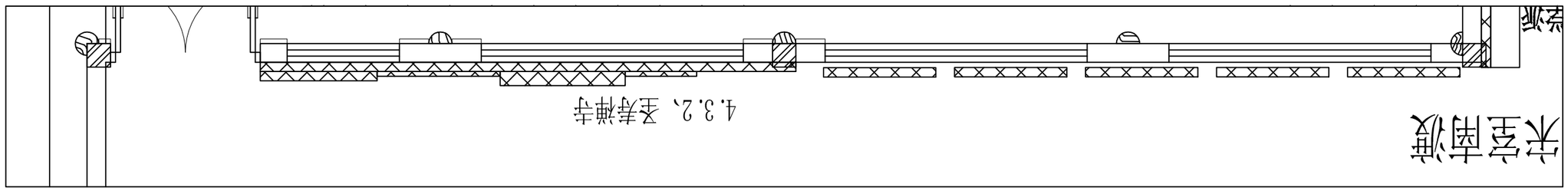

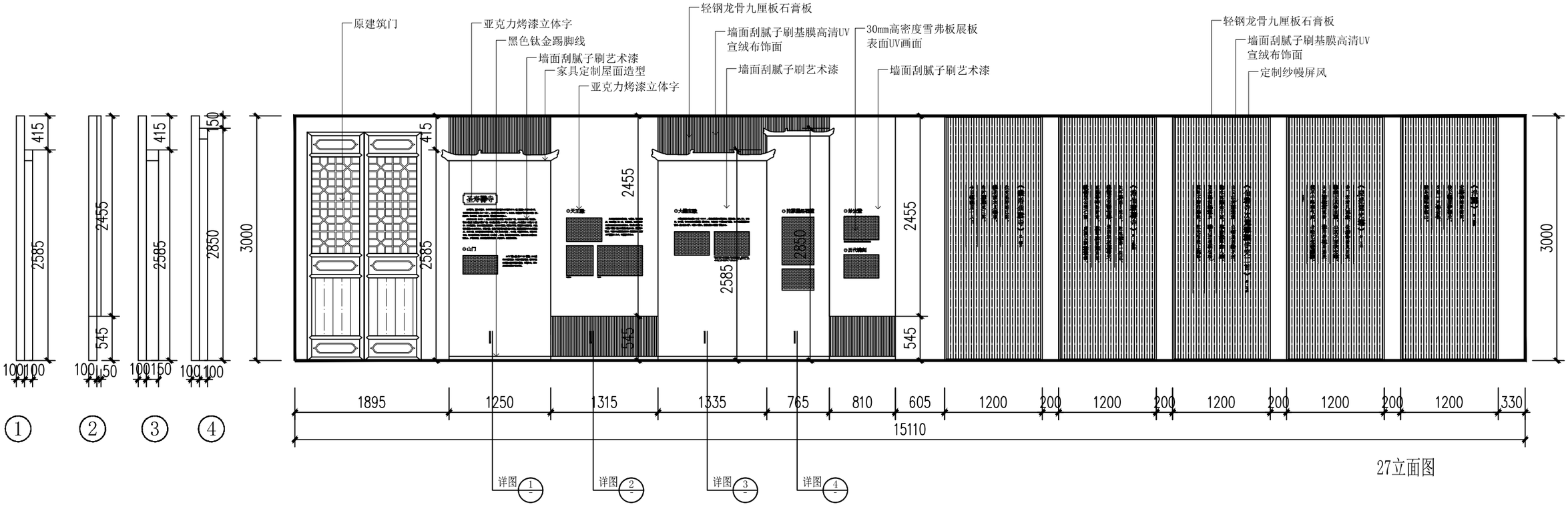

27立面图

文心创想 (杭州) 展览展示有限公司 Cultural Creation Hangzhou Exhibition Co., Ltd	工程名称	仙岩历史文化陈列馆	审 定		设 计		图纸名称			27立面图			
			审 核		制 图								
			校 对				日期	2024.03	比例		阶段	初步设计	图号 EL-25

A3

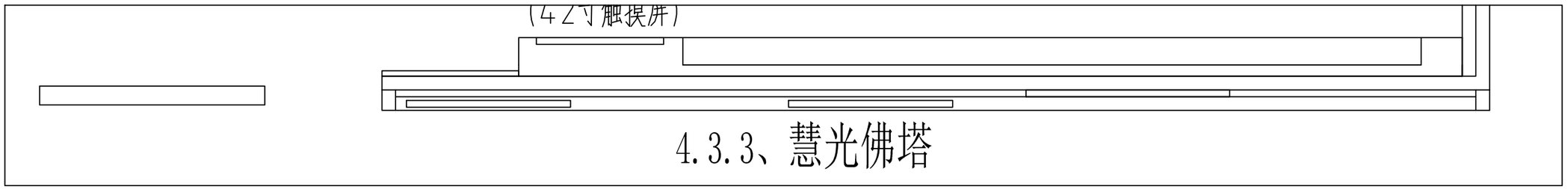

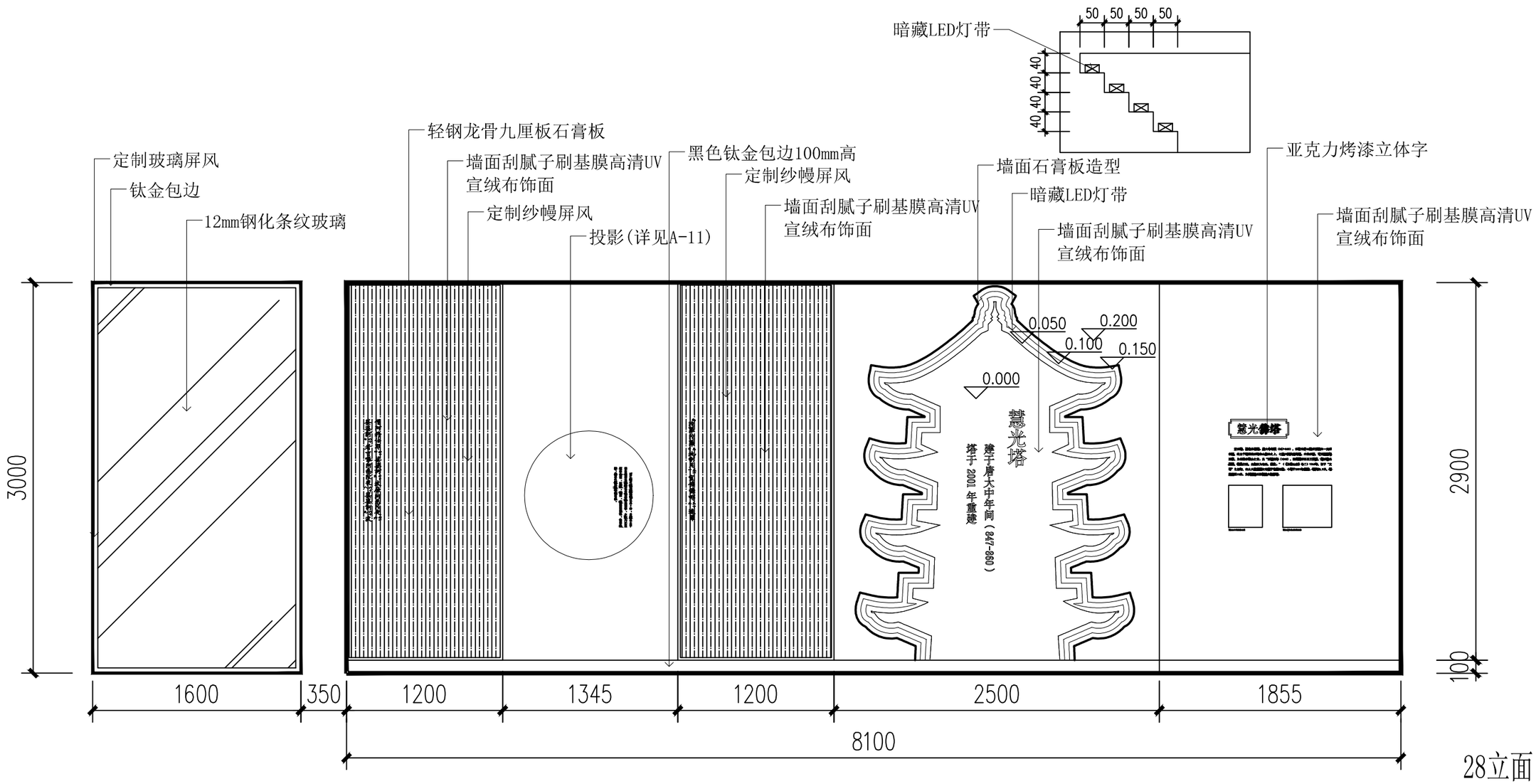

28立面图

文心创想 (杭州)展览展示有限公司 Cultural Creation Hangzhou Exhibition Co., Ltd	工程名称	仙岩历史文化陈列馆	审定		设计		图纸名称			28立面图	
			审核		制图						
			校对				日期	2024.03	比例		阶段 初步设计 图号 EL-26

A3

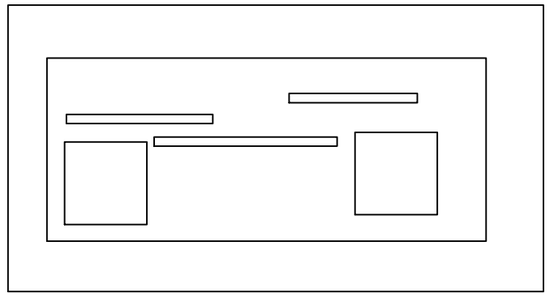

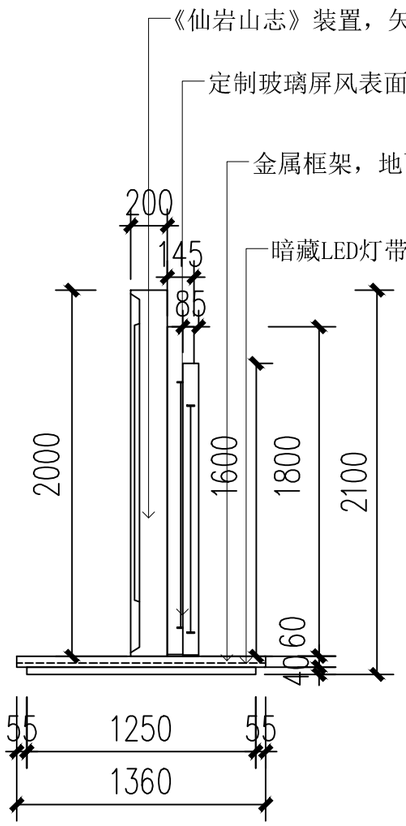

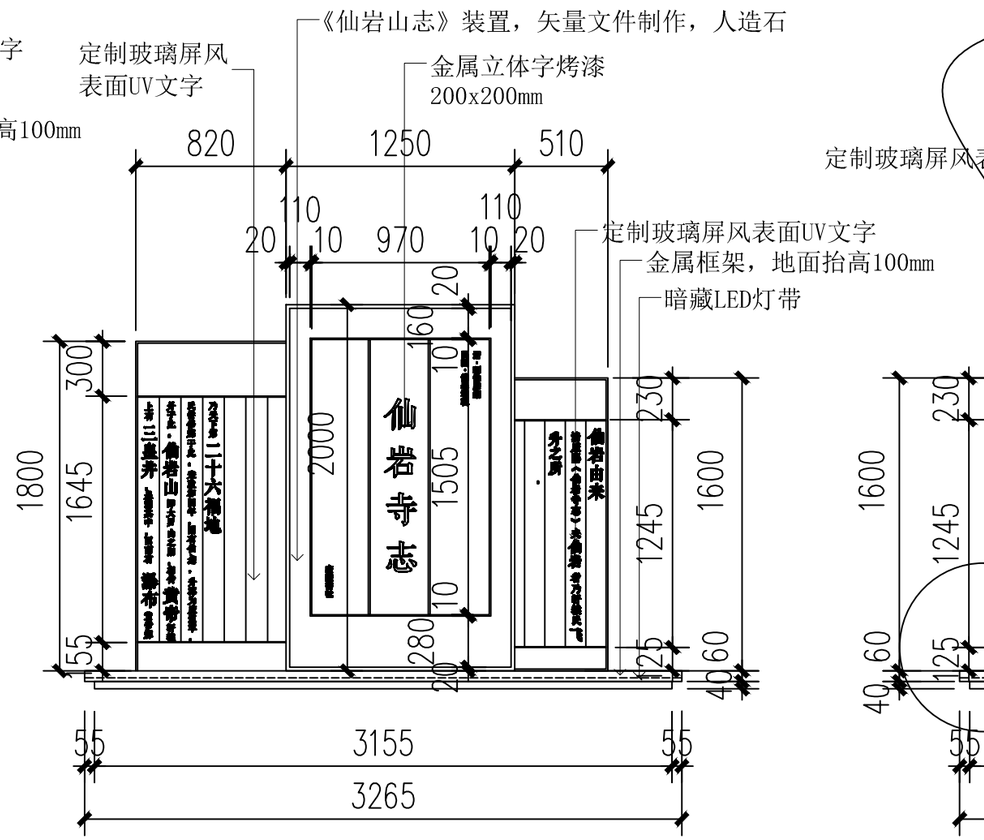

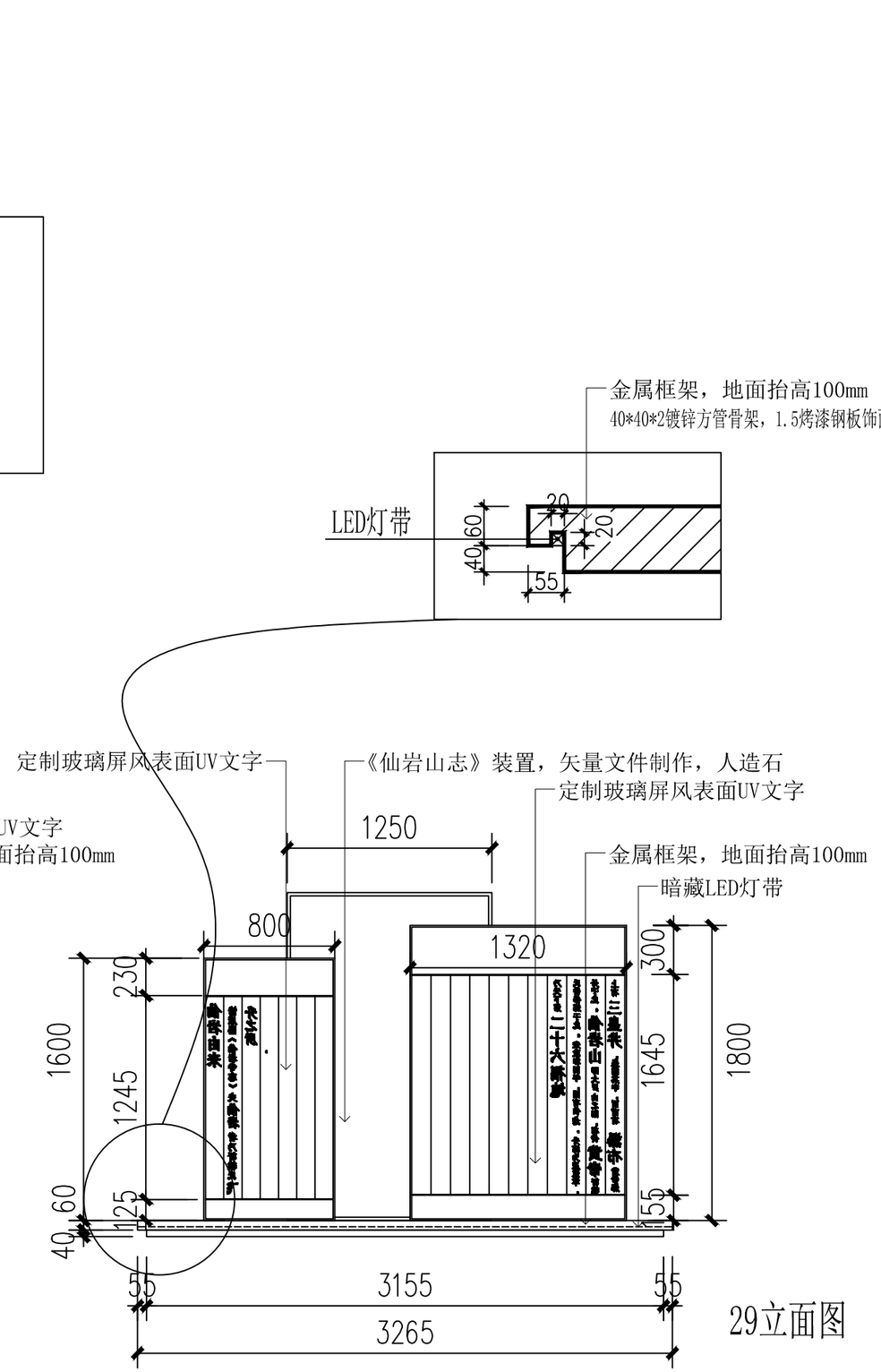

29立面图

文心创想 (杭州)展览展示有限公司 Cultural Creation Hangzhou Exhibition Co., Ltd	工程名称	仙岩历史文化陈列馆	审　定		设　计		图纸名称			29立面图	
			审　核		制　图						
			校　对				日期	2024.03	比例	阶段 初步设计	图号 EL-27

A3

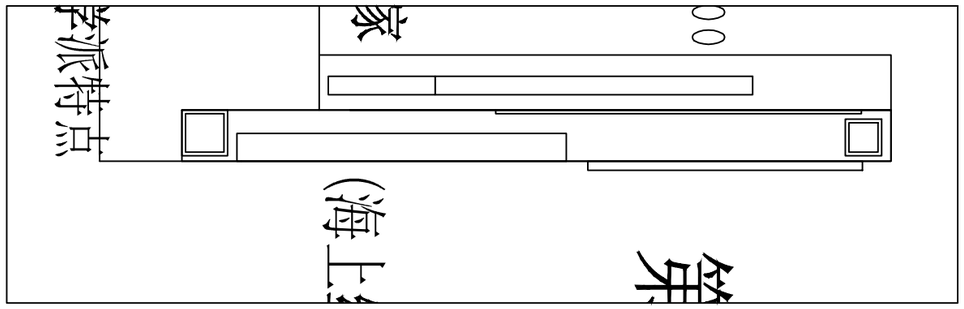

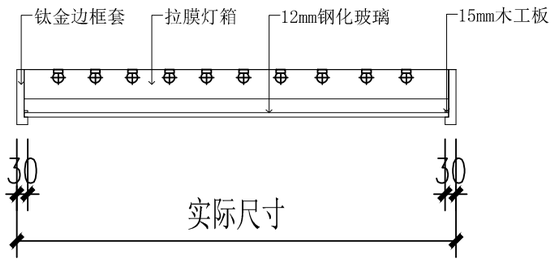

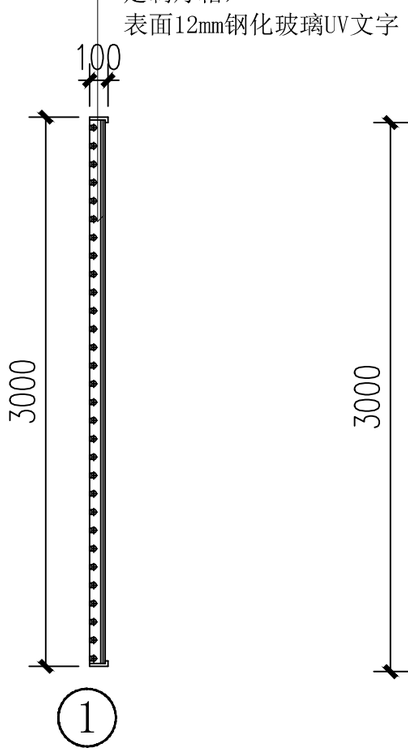

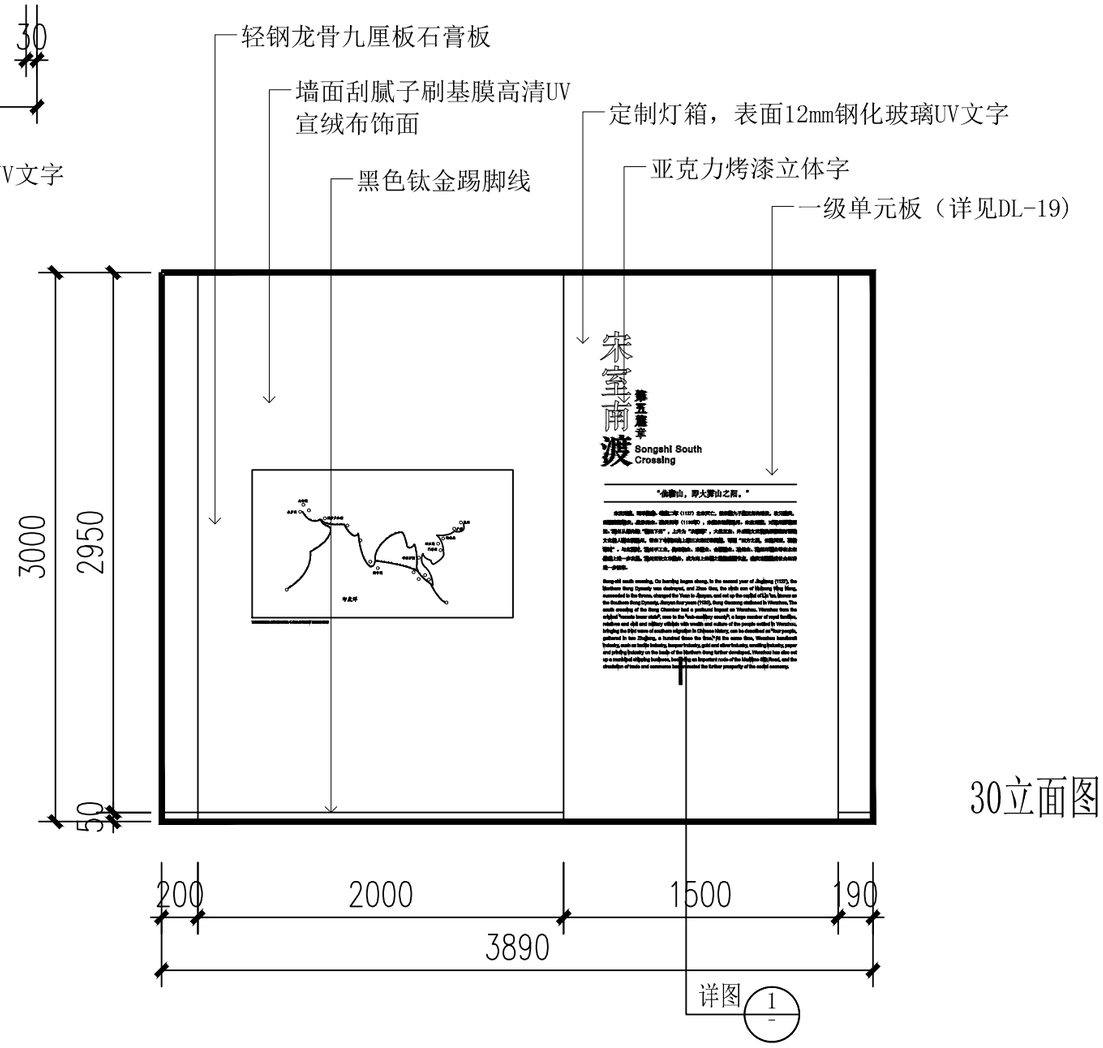

30立面图

文心创想 (杭州) 辰览展示有限公司 Cultural Creation Hangzhou Exhibition Co., Ltd	工程名称	仙岩历史文化陈列馆	审定		设计		图纸名称			30立面图	
			审核		制图						
			校对				日期	2024.03	比例	阶段 初步设计	图号 EL-28

A3

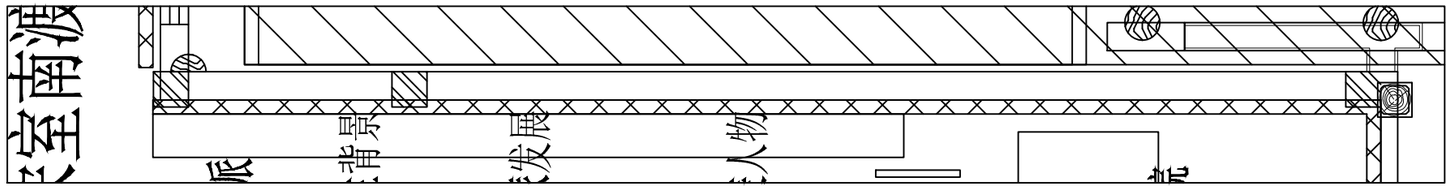

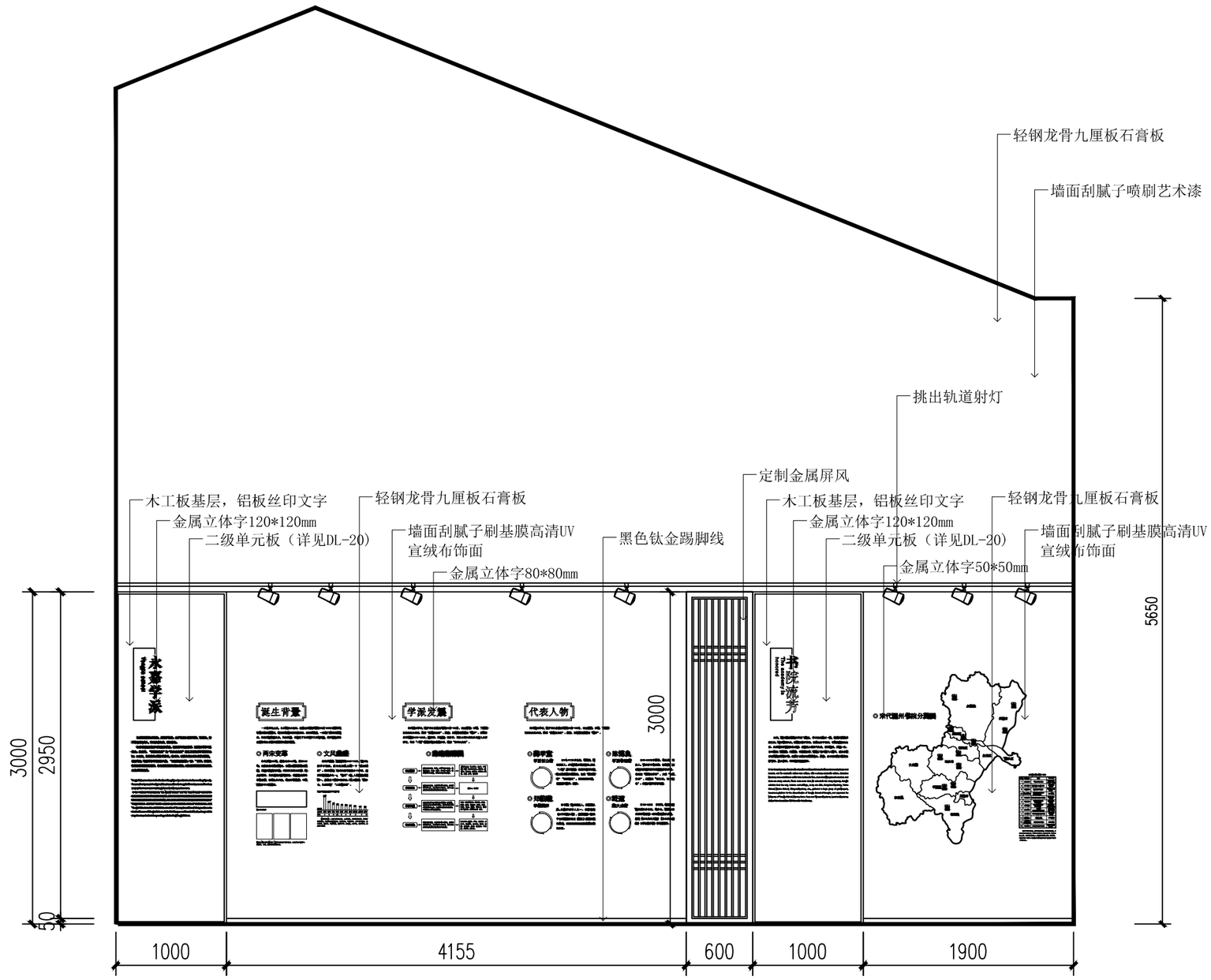

31立面图

文心创想	（杭州）展览展示有限公司 Cultural Creation Hangzhou Exhibition Co., Ltd	工程名称	仙岩历史文化陈列馆	审定		设计		图纸名称		31立面图	
				审核		制图					
				校对				日期	2024.03	比例		阶段 初步设计	图号 EL-29

A3

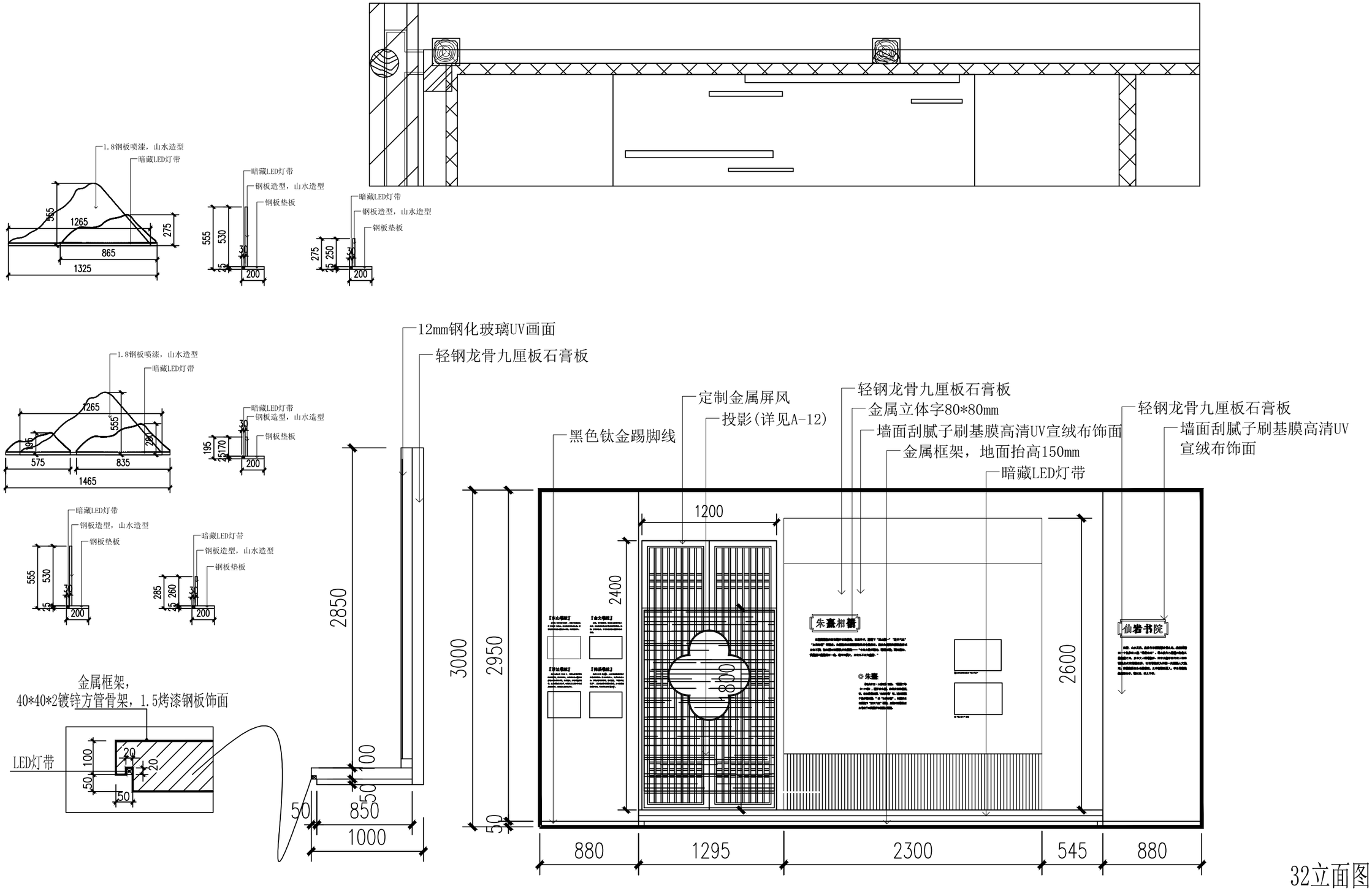

32立面图

文化创想 (杭州) 展览展示有限公司 Cultural Creation Hangzhou Exhibition Co., Ltd	工程名称	仙岩历史文化陈列馆	审 定		设 计		图纸名称			32立面图	
			审 核		制 图						
			校 对				日期	2024.03	比例		阶段 初步设计 图号 EL-30

A3

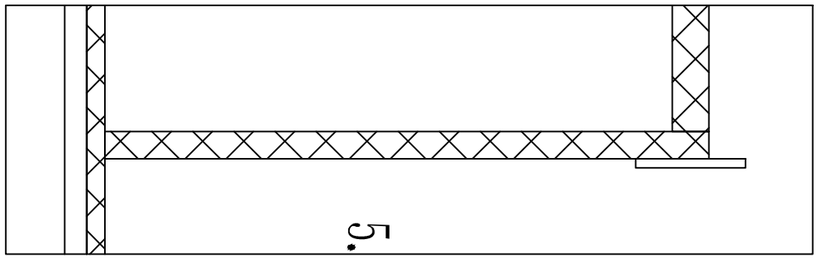

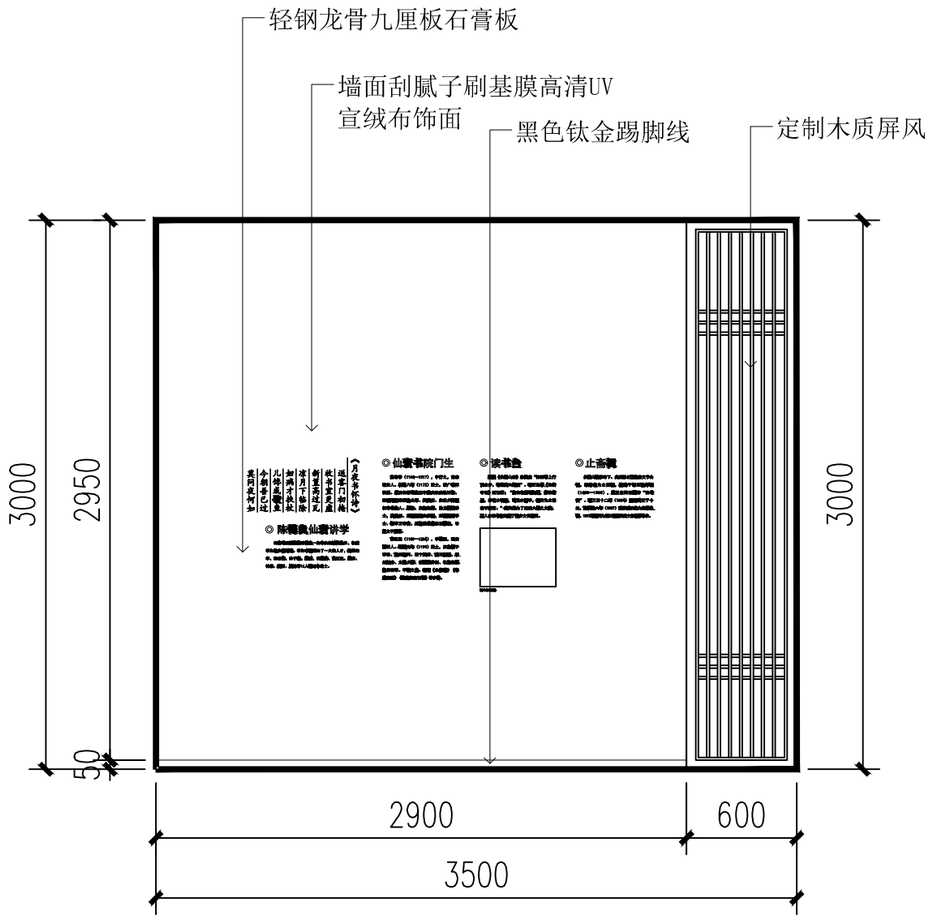

33立面图

文心创想 (杭州) 展览展示有限公司 Cultural Creation Hangzhou Exhibition Co., Ltd	工程名称	仙岩历史文化陈列馆	审 定		设 计		图纸名称			33立面图		
			审 核		制 图							
			校 对				日期	2024.03	比例		阶段 初步设计	图号 EL-31

A3

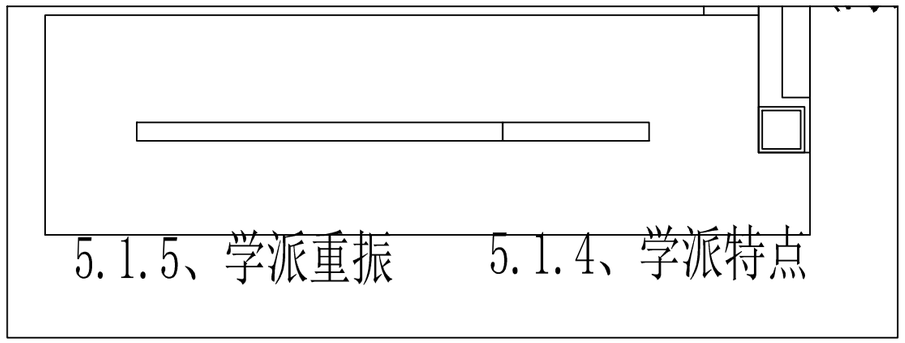

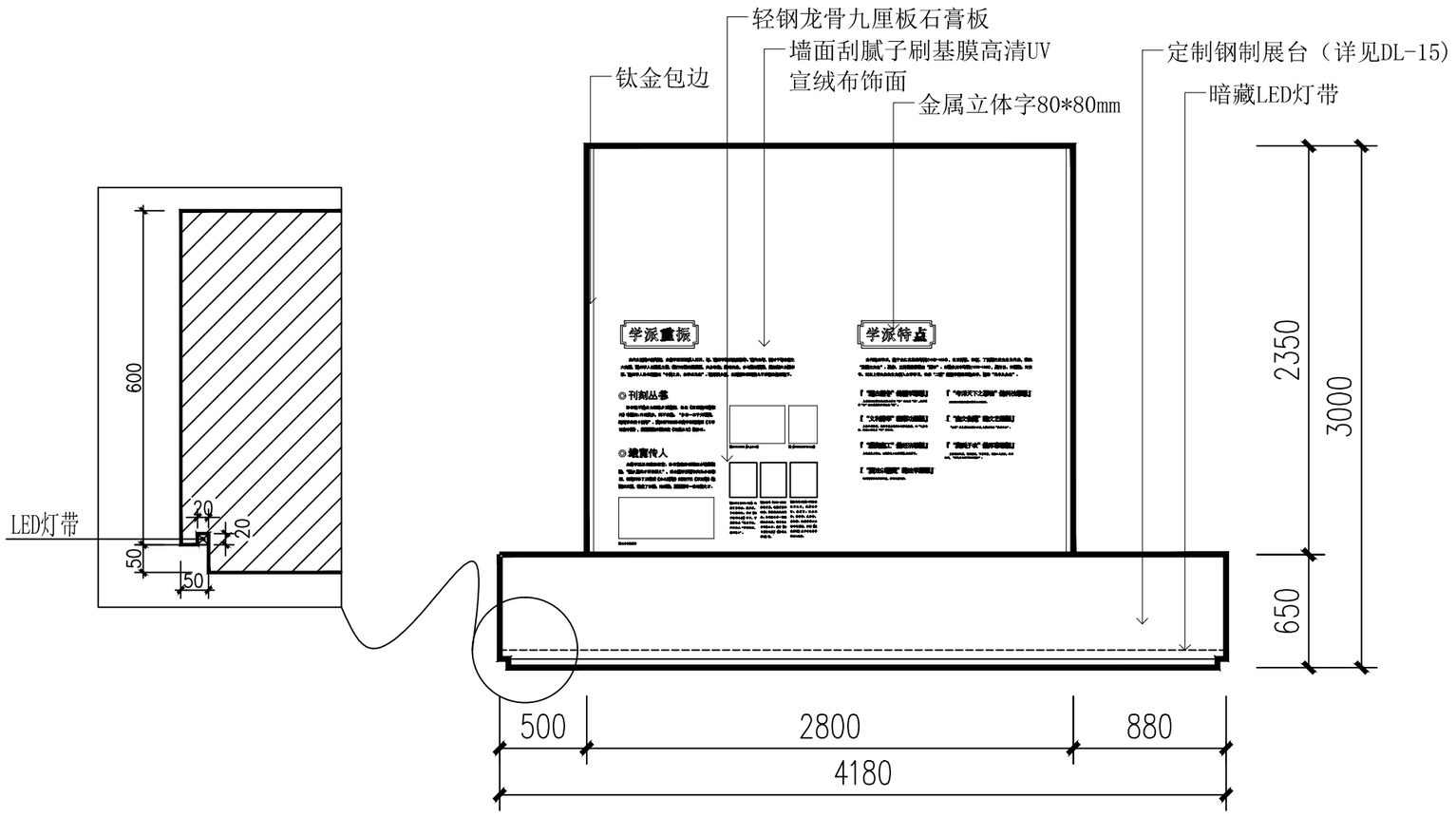

34立面图

文心创想	（杭州）展览展示有限公司 Cultural Creation Hangzhou Exhibition Co., Ltd	工程名称	仙岩历史文化陈列馆	审　定		设　计		图纸名称		34立面图		
				审　核		制　图						
				校　对				日期	2024.03	比例		阶段 初步设计	图号 EL-32

A3

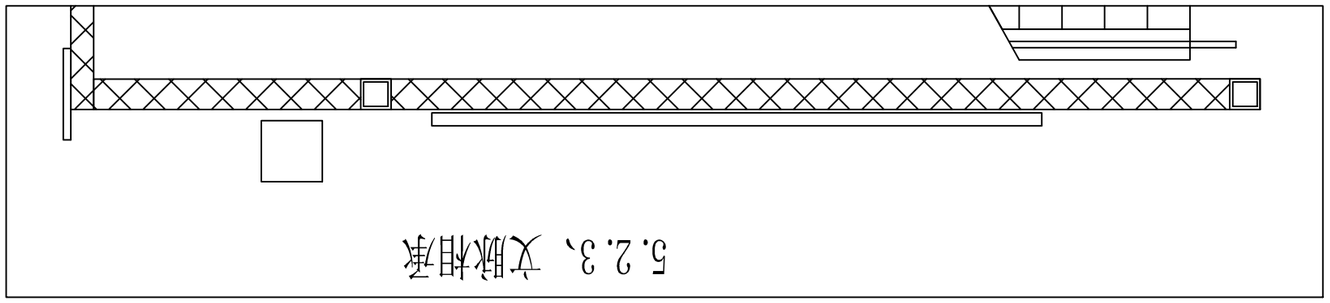

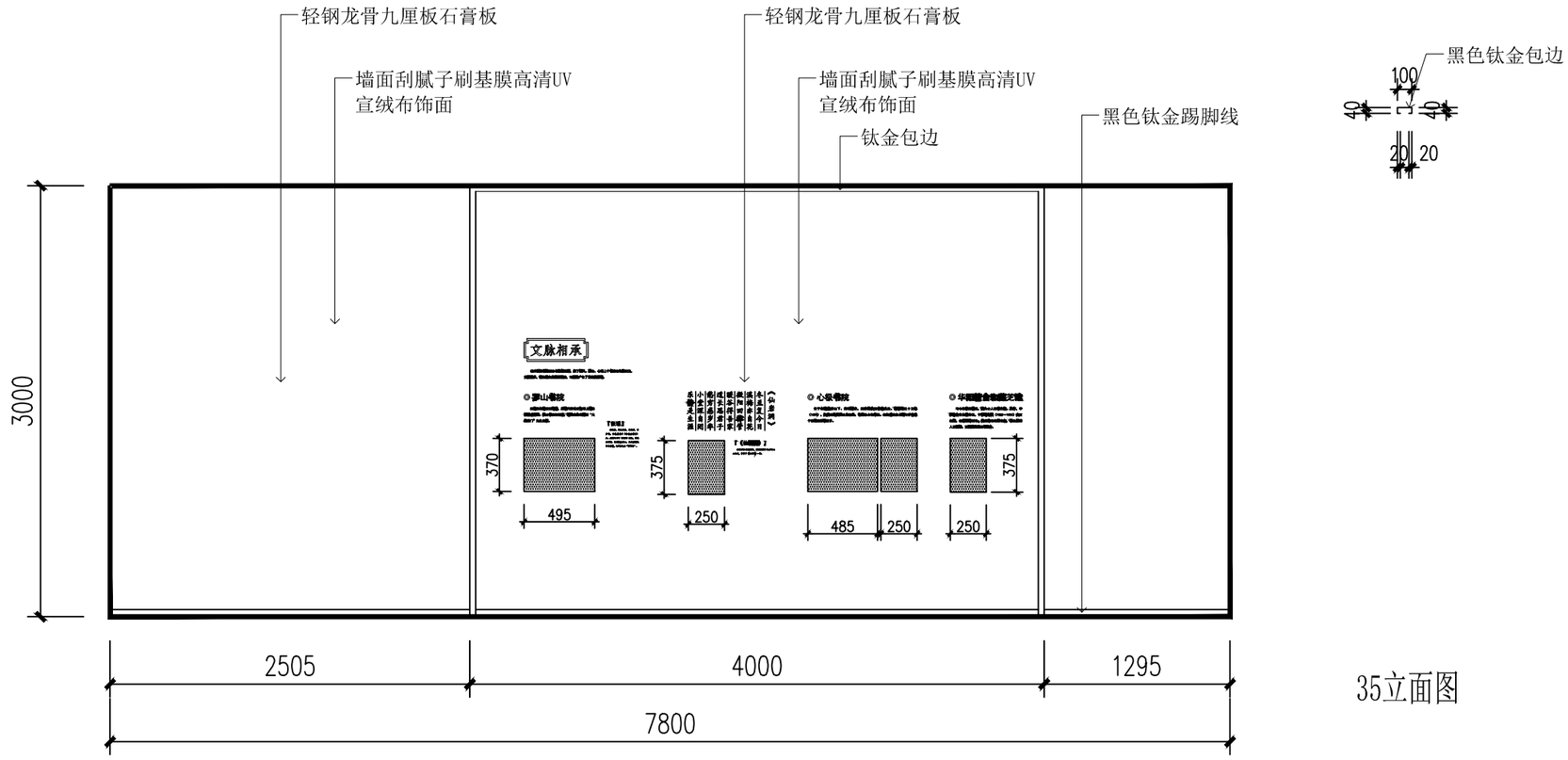

35立面图

文心创想 (杭州) 展览展示有限公司 Cultural Creation Hangzhou Exhibition Co., Ltd	工程名称	仙岩历史文化陈列馆	审 定		设 计		图纸名称			35立面图		
			审 核		制 图							
			校 对				日期	2024.03	比例		阶段 初步设计	图号 EL-33

A3

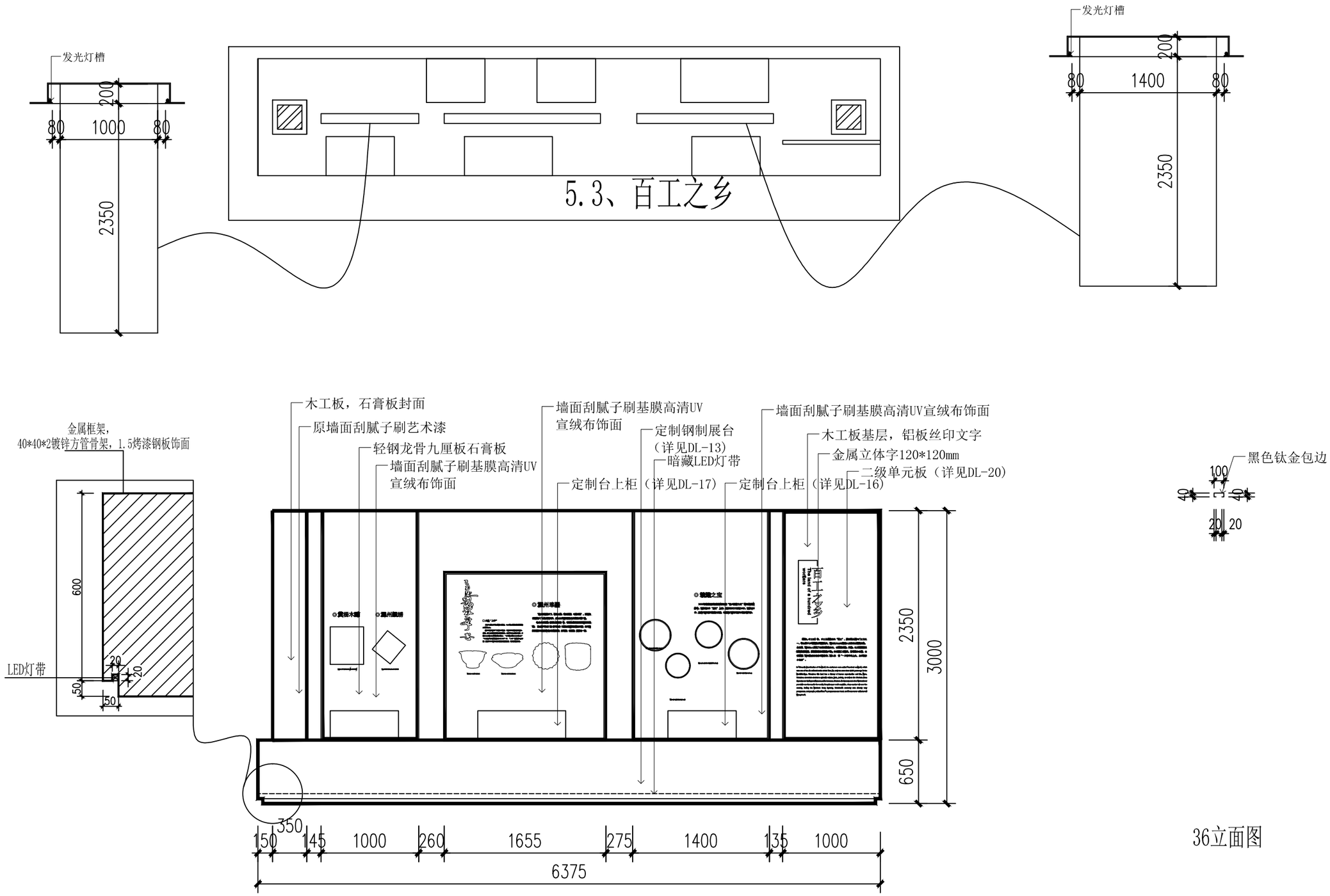

36立面图

永心创想 (杭州)展览展示有限公司 Cultural Creation Hangzhou Exhibition Co., Ltd	工程名称	仙岩历史文化陈列馆	审定		设计		图纸名称			36立面图	
			审核		制图						
			校对				日期	2024.03	比例	阶段 初步设计	图号 EL-34

A3

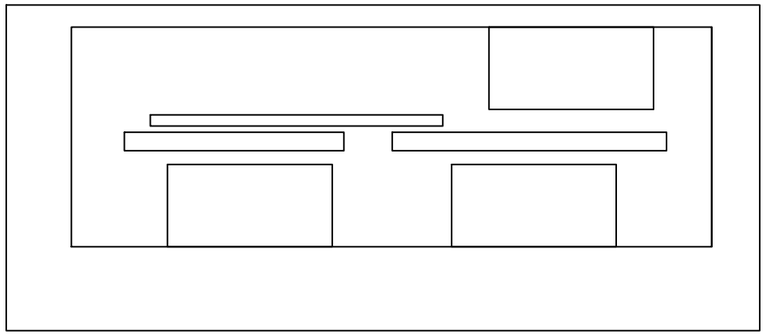

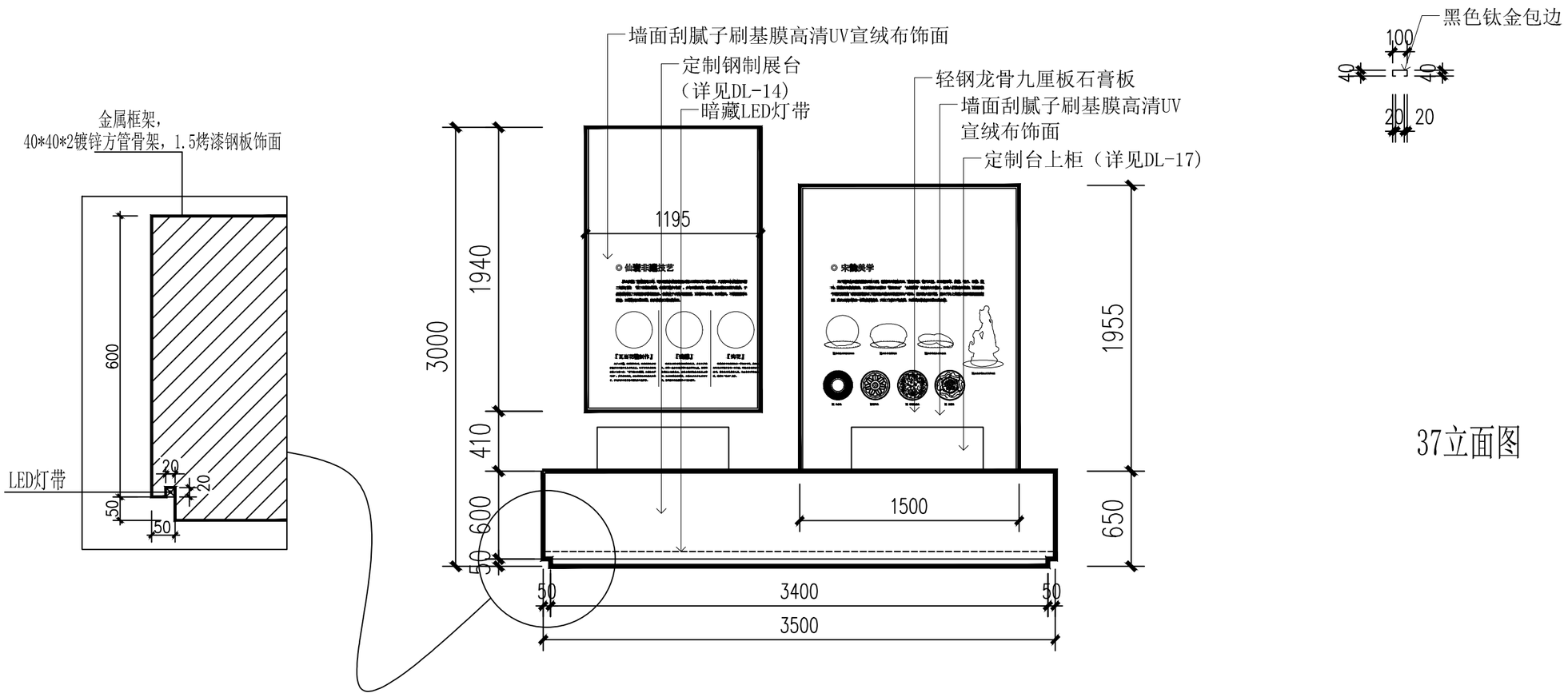

37立面图

文心创想 （杭州）展览展示有限公司 Cultural Creation Hangzhou Exhibition Co., Ltd	工程名称	仙岩历史文化陈列馆	审　定		设　计		图纸名称			37立面图		
			审　核		制　图							
			校　对				日期	2024.03	比例		阶段 初步设计	图号 EL-35

A3

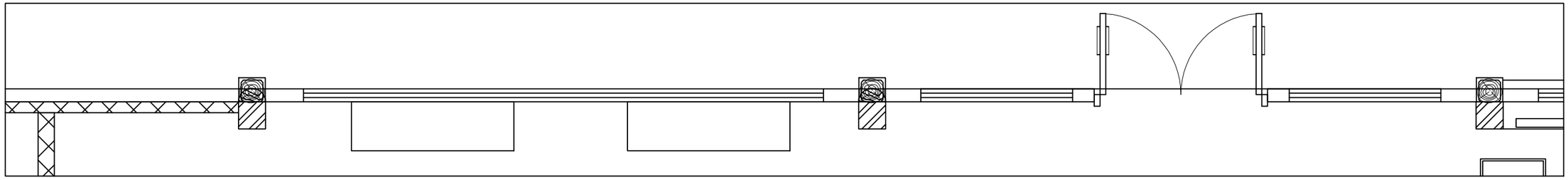

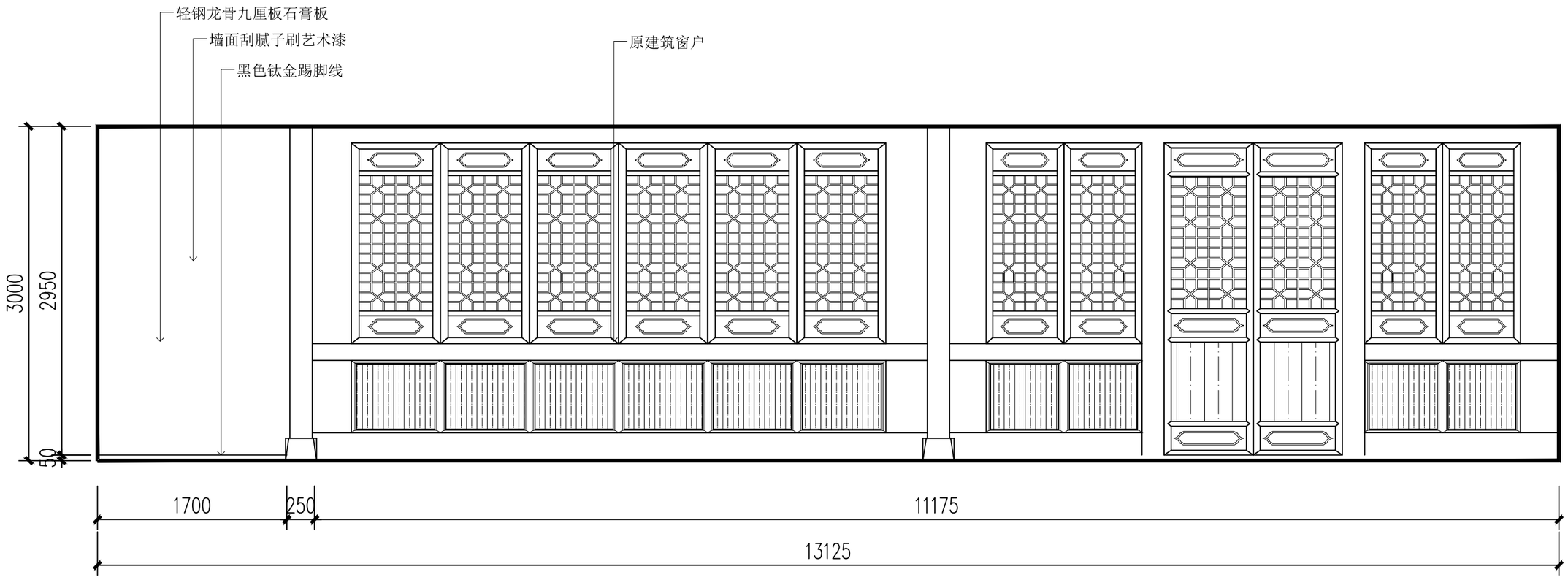

38立面图

文化创想 (杭州) 展览展示有限公司 Cultural Creation Hangzhou Exhibition Co., Ltd	工程名称	仙岩历史文化陈列馆	审 定		设 计		图纸名称			38立面图		
			审 核		制 图							
			校 对				日期	2024.03	比例		阶段 初步设计	图号 EL-36

A3

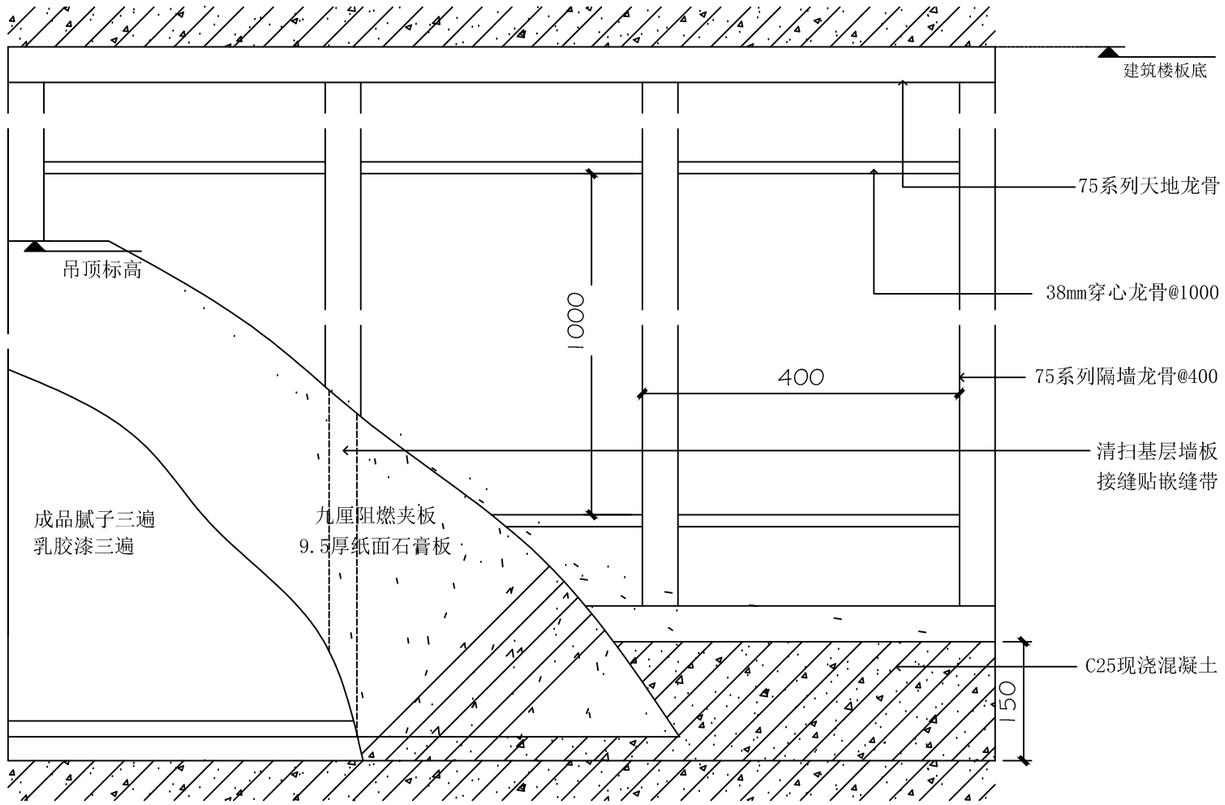

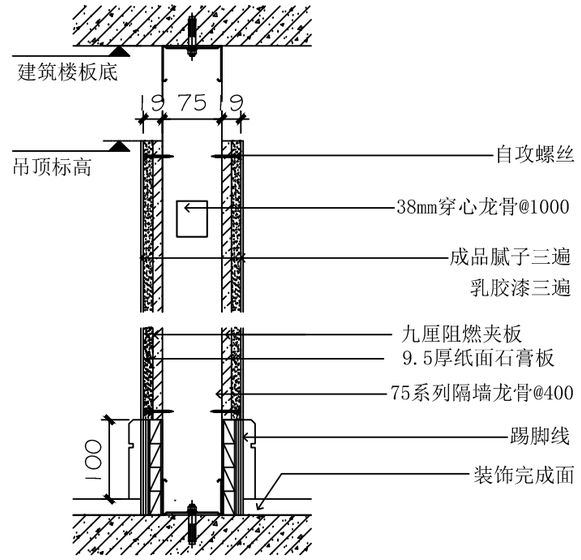

1 竖剖节点

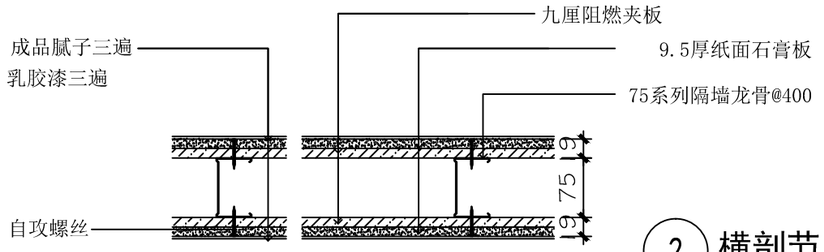

2 横剖节点

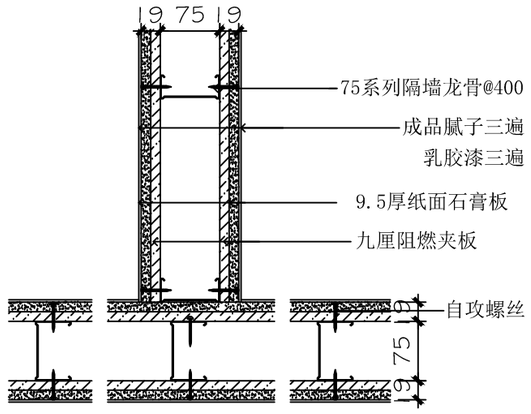

3 T型墙横剖节点

文心创想 (杭州)辰览展示有限公司 Cultural Creation Hangzhou Exhibition Co., Ltd	工程名称	仙岩历史文化陈列馆	审 定		设 计		图纸名称			轻钢龙骨隔墙		
			审 核		制 图							
			校 对				日期	2024.03	比例		阶段 初步设计	图号 DL-01

A3

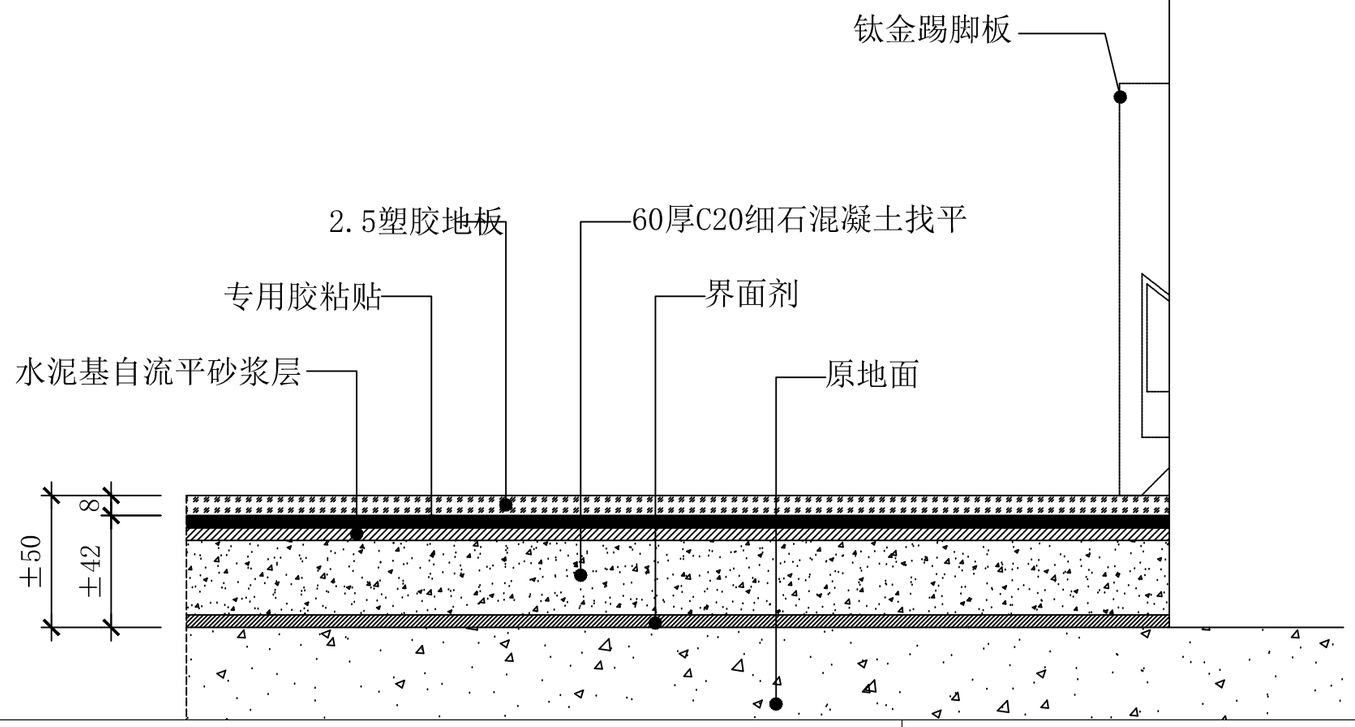

1

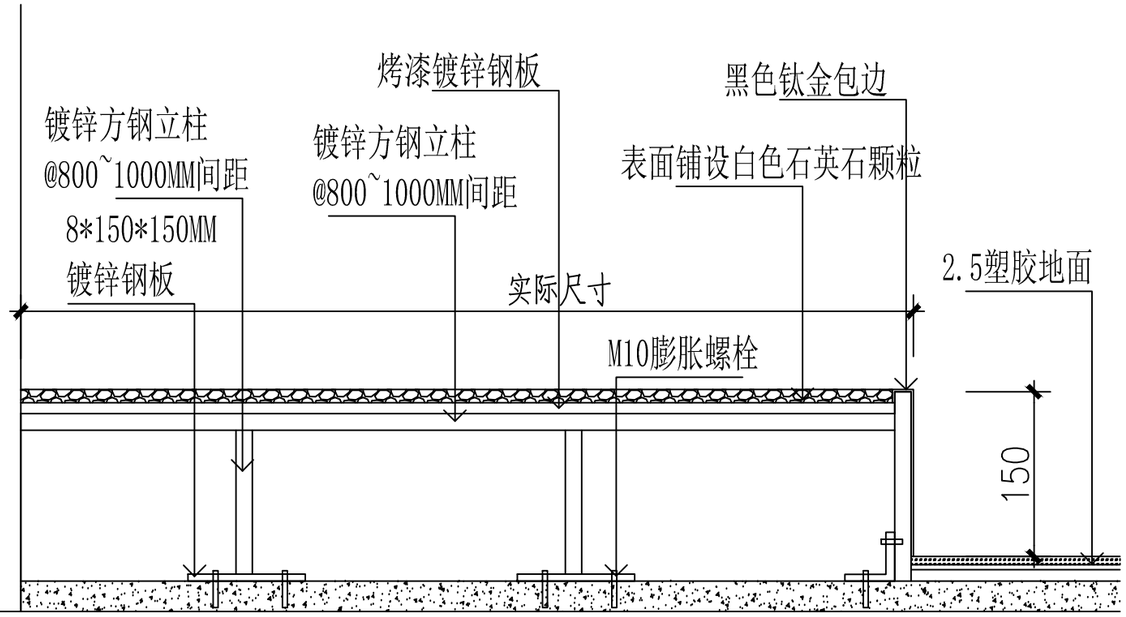

2

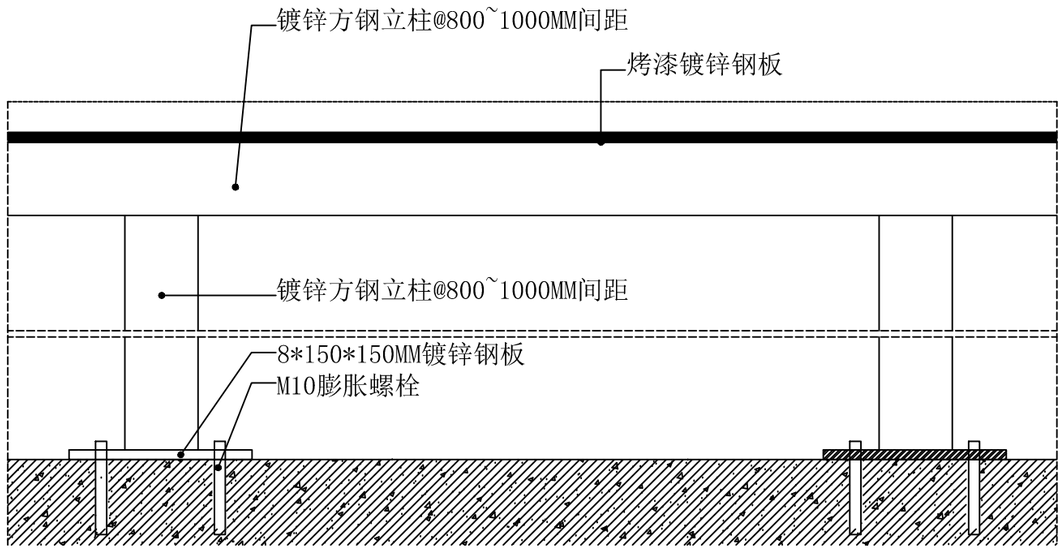

钢架地台节点图

地台高度根据需求

3

文心创意 (杭州)展览展示有限公司 Cultural Creation Hangzhou Exhibition Co., Ltd	工程名称	仙岩历史文化陈列馆	审 定		设 计		图纸名称			地面节点	
			审 核		制 图						
			校 对				日期	2024.03	比例	阶段 初步设计	图号 DL-02

A3

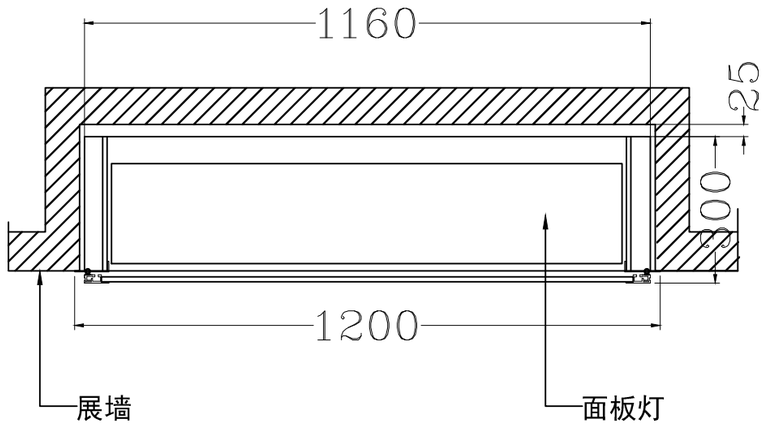

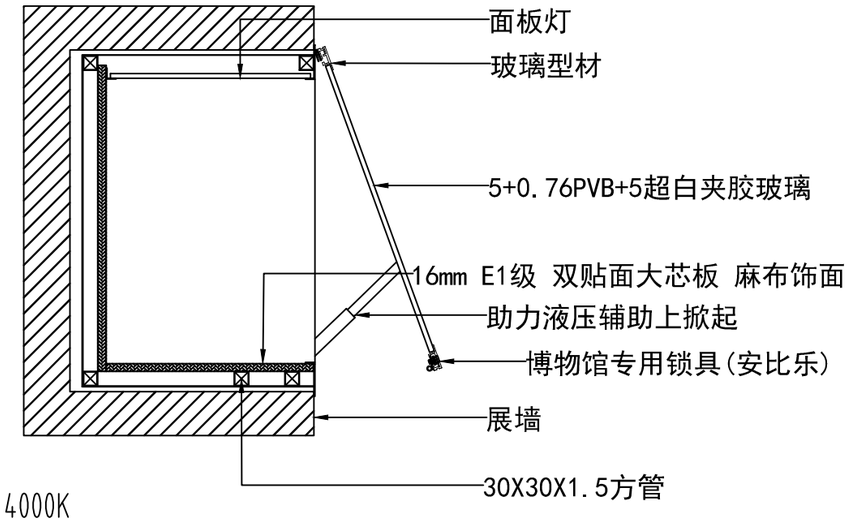

灯具色温: 4000K

亚麻布号: LZ-2021-38

柜体颜色: 9010米白无光

数量: 1个

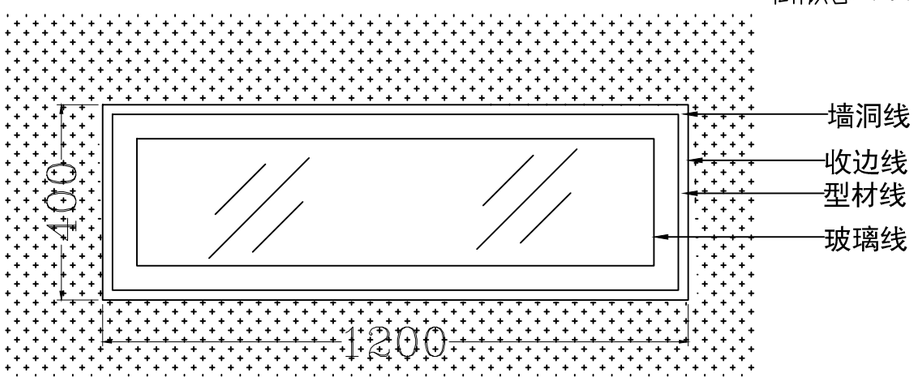

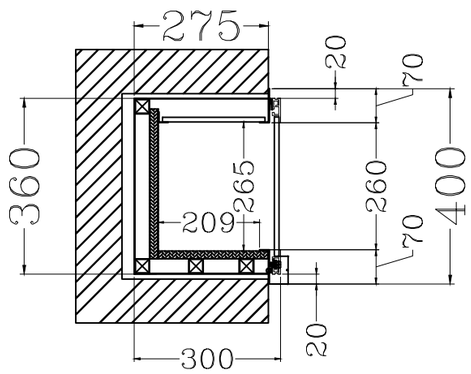

文心创想 (杭州) 展览展示有限公司 Cultural Creation Hangzhou Exhibition Co., Ltd	工程名称	仙岩历史文化陈列馆	审 定		设 计		图纸名称			壁龛节点 (一)		
			审 核		制 图							
			校 对				日期	2024.03	比例		阶段 初步设计	图号 DL-03

A3

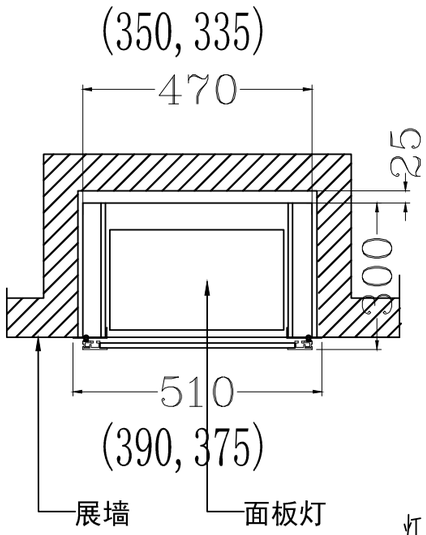

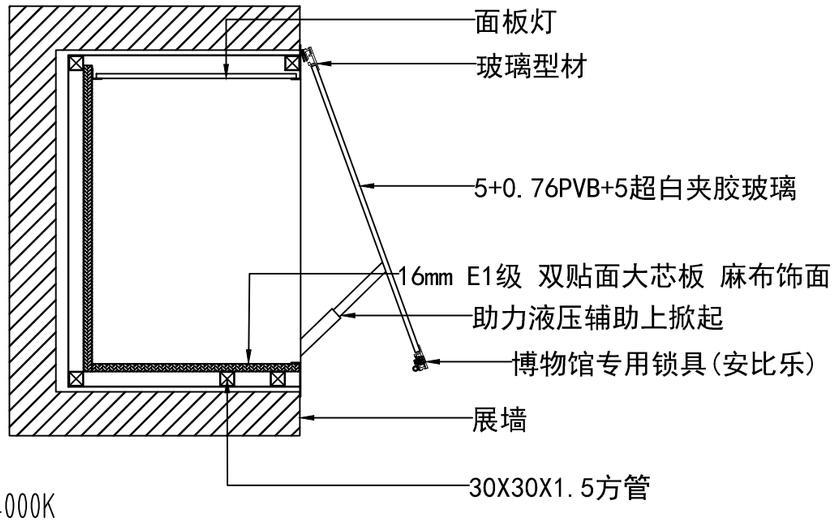

灯具色温: 4000K

亚麻布号: LZ-2021-38

柜体颜色: 9010米白无光

数量：3个

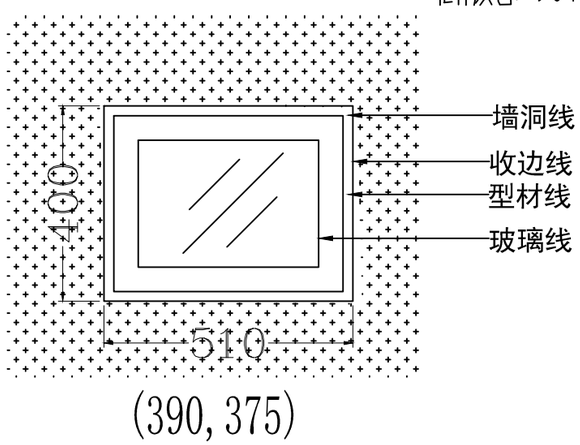

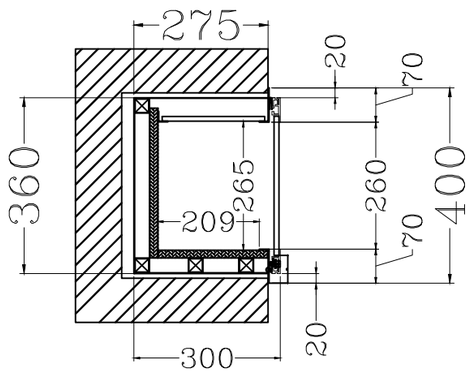

文心创想 (杭州) 展览展示有限公司 Cultural Creation Hangzhou Exhibition Co., Ltd	工程名称	仙岩历史文化陈列馆	审 定		设 计		图纸名称			壁龛节点（二）			
			审 核		制 图								
			校 对				日期	2024.03	比例		阶段	初步设计	图号 DL-04

A3

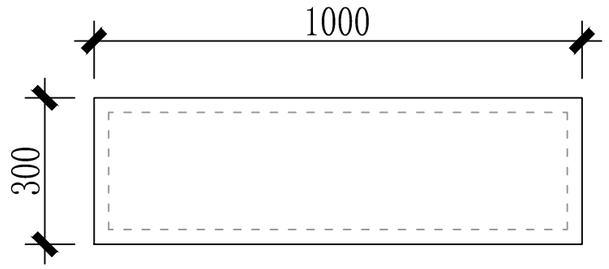

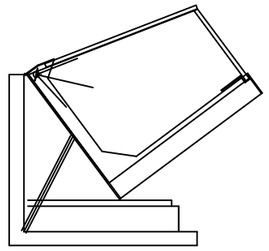

俯视图

开启方式

10mm超白钢化玻璃

密度板硬包米白麻布展台

1.5镀锌板烤深灰色亚光汽车漆

10mm超白钢化玻璃

LED4500K暖白光

密度板硬包米白麻布展台

1.5镀锌板烤深灰色亚光汽车漆

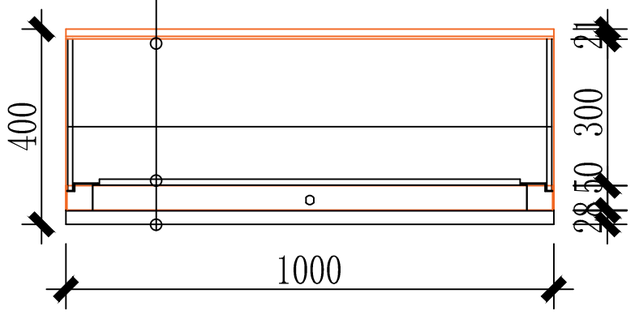

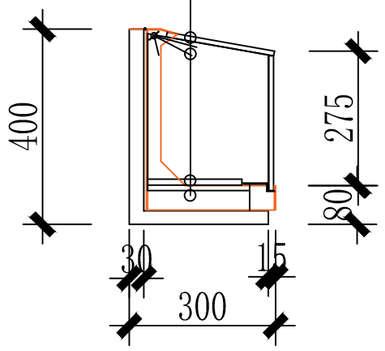

数量：2个

立面图

侧面图

文心创想 (杭州) 展览展示有限公司 Cultural Creation Hangzhou Exhibition Co., Ltd	工程名称	仙岩历史文化陈列馆	审　定		设　计		图纸名称			挑柜（一）			
			审　核		制　图								
			校　对				日期	2024.03	比例		阶段	初步设计	图号 DL-05

A3

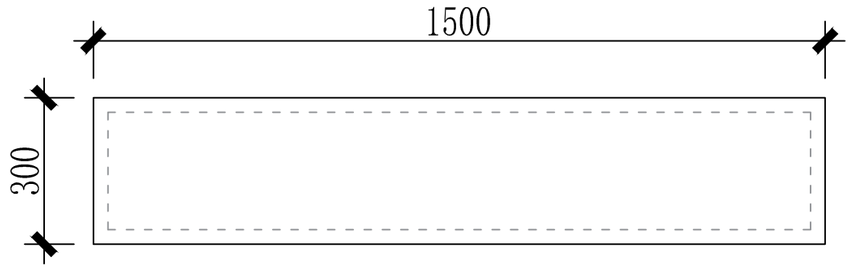

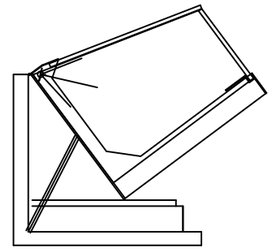

俯视图

开启方式

10mm超白钢化玻璃

密度板硬包米白麻布展台

1.5镀锌板烤深灰色亚光汽车漆

10mm超白钢化玻璃

LED4500K暖白光

密度板硬包米白麻布展台

1.5镀锌板烤深灰色亚光汽车漆

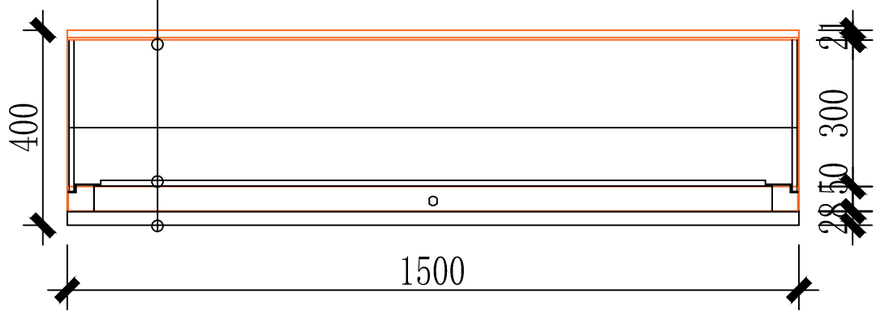

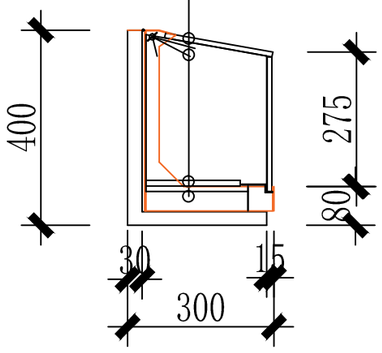

数量：1个

立面图

侧面图

文心创意 (杭州)展览展示有限公司 Cultural Creation Hangzhou Exhibition Co., Ltd	工程名称	仙岩历史文化陈列馆	审　定		设　计		图纸名称			挑柜（二）			
			审　核		制　图								
			校　对				日期	2024.03	比例		阶段	初步设计	图号 DL-06

A3

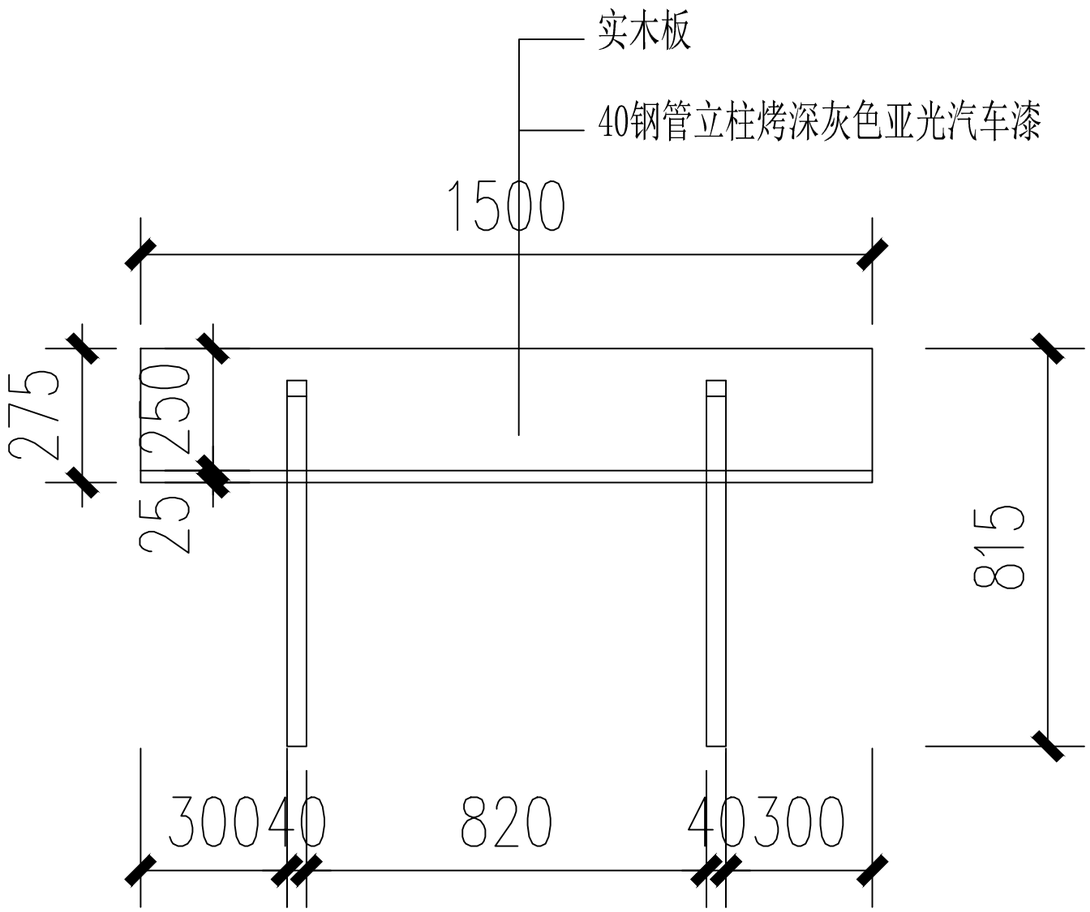

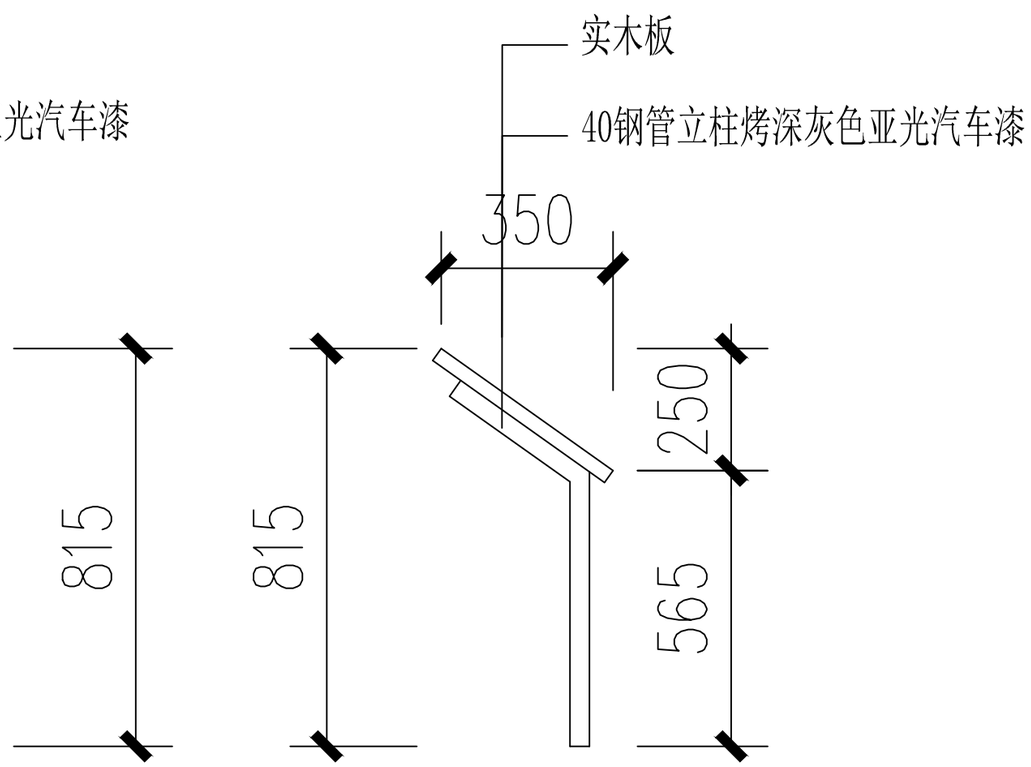

数量：1个

文化创想（杭州）展览展示有限公司 Cultural Creation Hangzhou Exhibition Co., Ltd	工程名称	仙岩历史文化陈列馆	审　定		设　计		图纸名称			斜面板（一）		
			审　核		制　图							
			校　对				日期	2024.03	比例		阶段 初步设计	图号 DL-07

A3

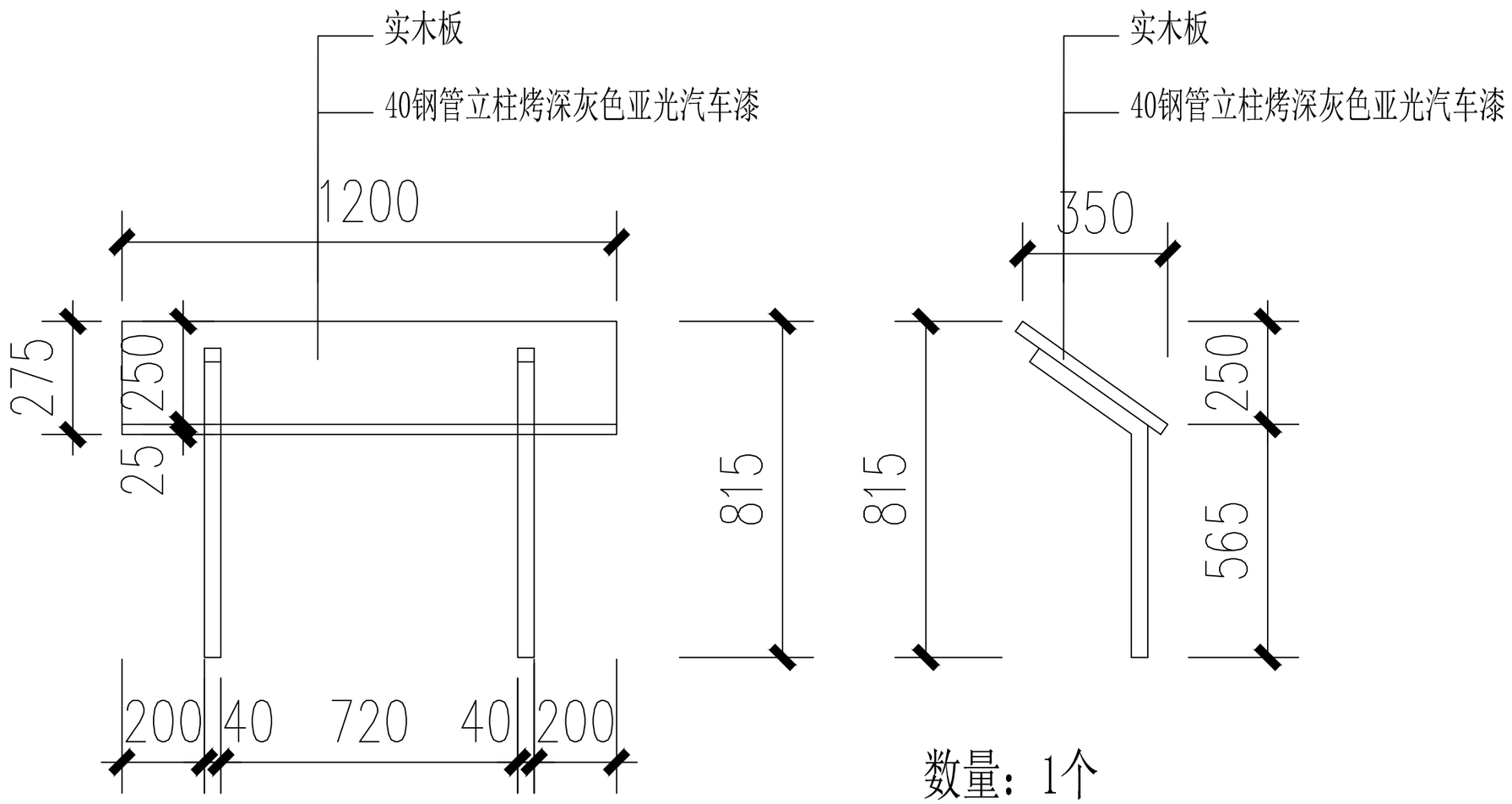

《杭州》展览展示有限公司 Cultural Creation Hangzhou Exhibition Co., Ltd	工程名称	仙岩历史文化陈列馆	审　定		设　计		图纸名称			斜面板（二）			
			审　核		制　图								
			校　对				日期	2024.03	比例		阶段	初步设计	图号 DL-08

A3

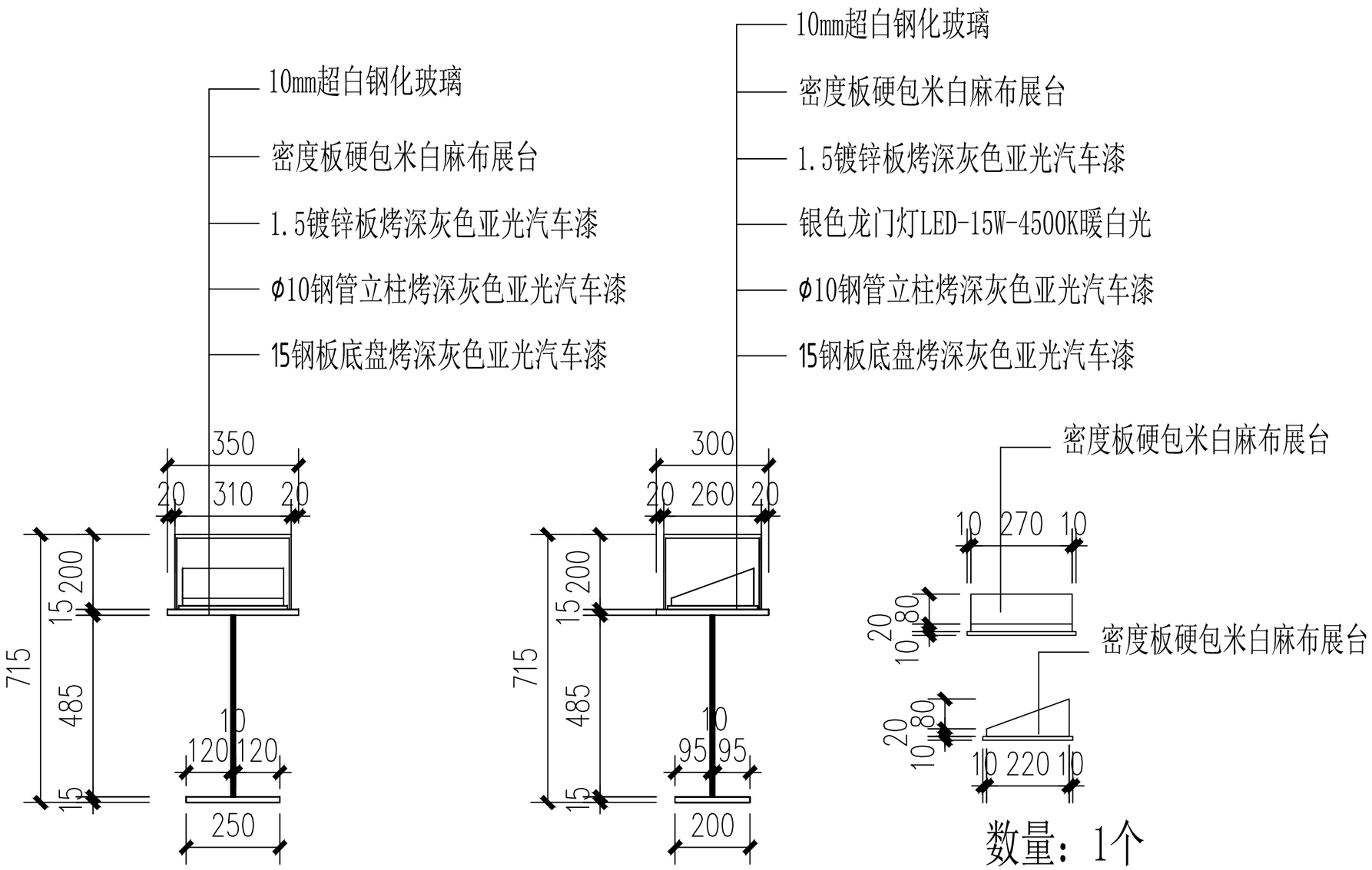

数量：1个

文心创想 (杭州) 展览展示有限公司 Cultural Creation Hangzhou Exhibition Co., Ltd	工程名称	仙岩历史文化陈列馆	审　定		设　计		图纸名称			立柜（一）			
			审　核		制　图								
			校　对				日期	2024.03	比例		阶段	初步设计	图号 DL-09

A3

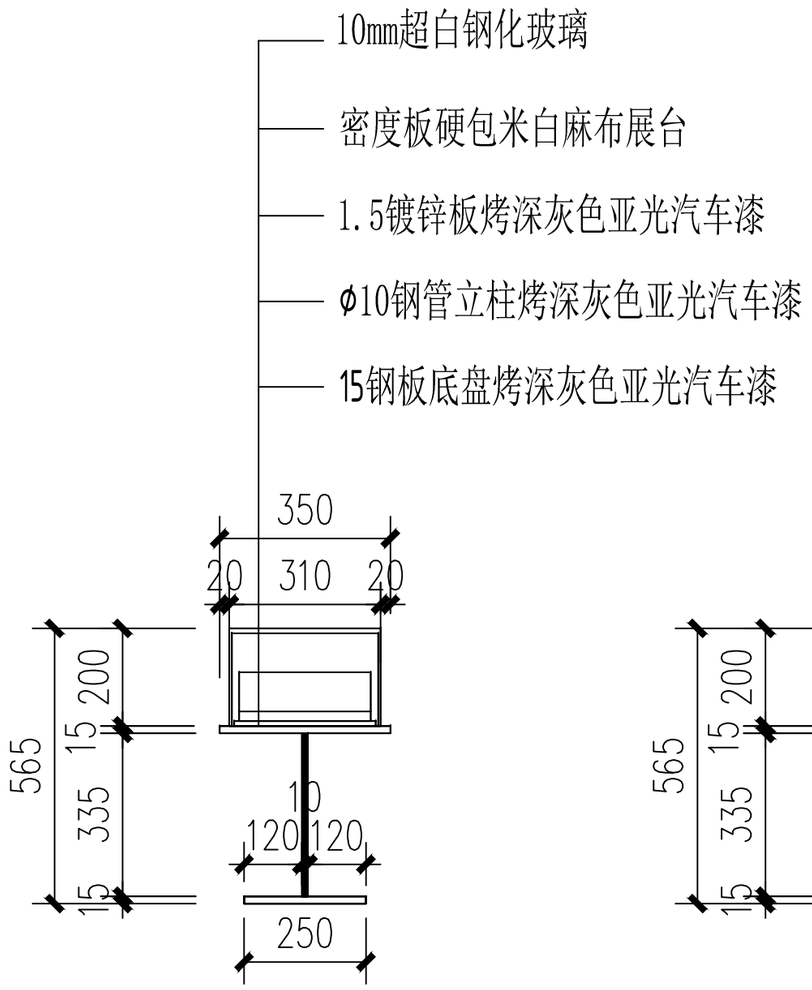

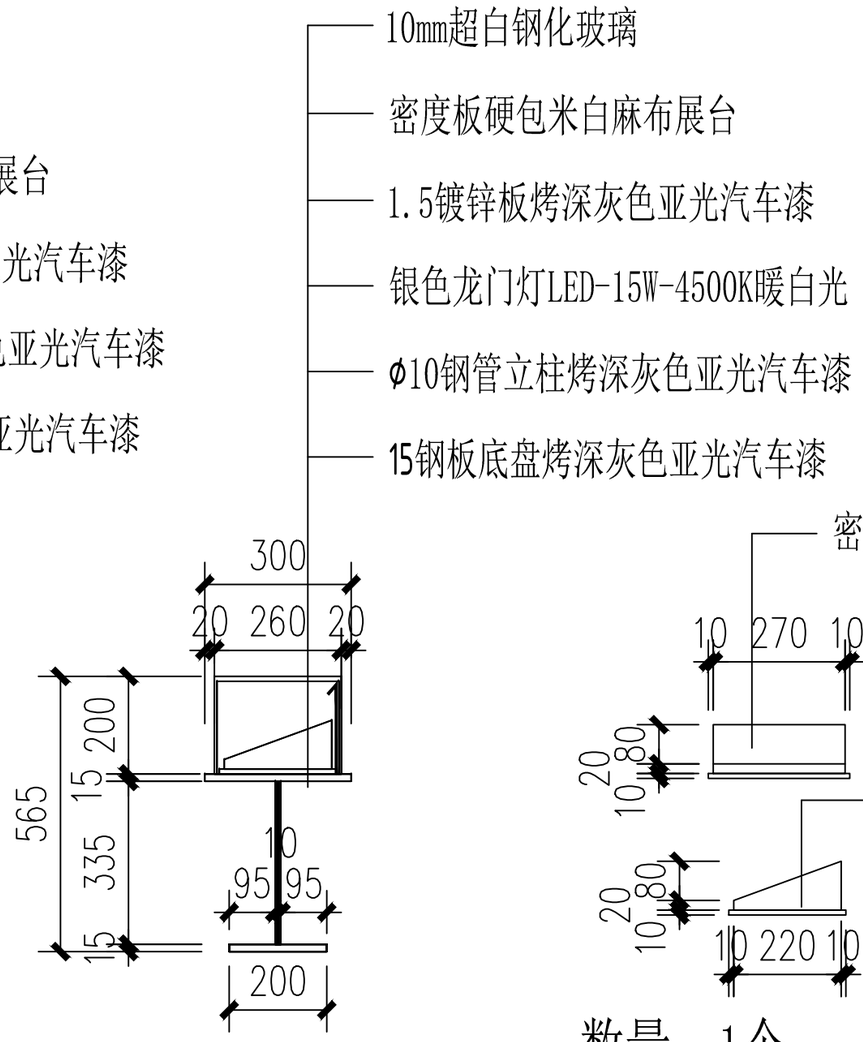

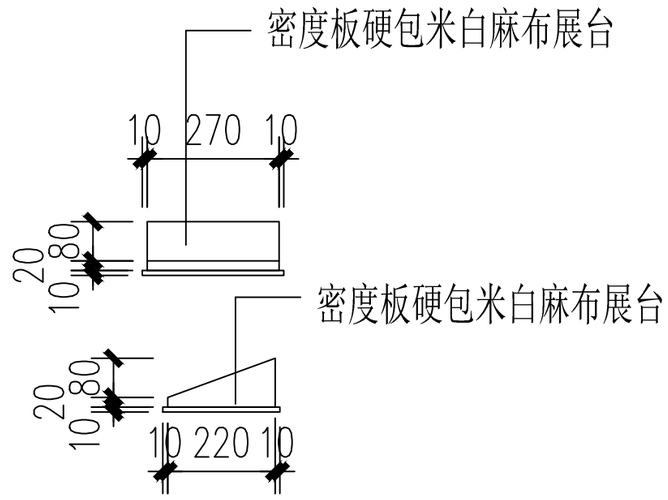

数量：1个

文化创想（杭州）展览展示有限公司 Cultural Creation Hangzhou Exhibition Co., Ltd	工程名称	仙岩历史文化陈列馆	审　定		设　计		图纸名称			立柜（二）		
			审　核		制　图							
			校　对				日期	2024.03	比例		阶段 初步设计	图号 DL-10

A3

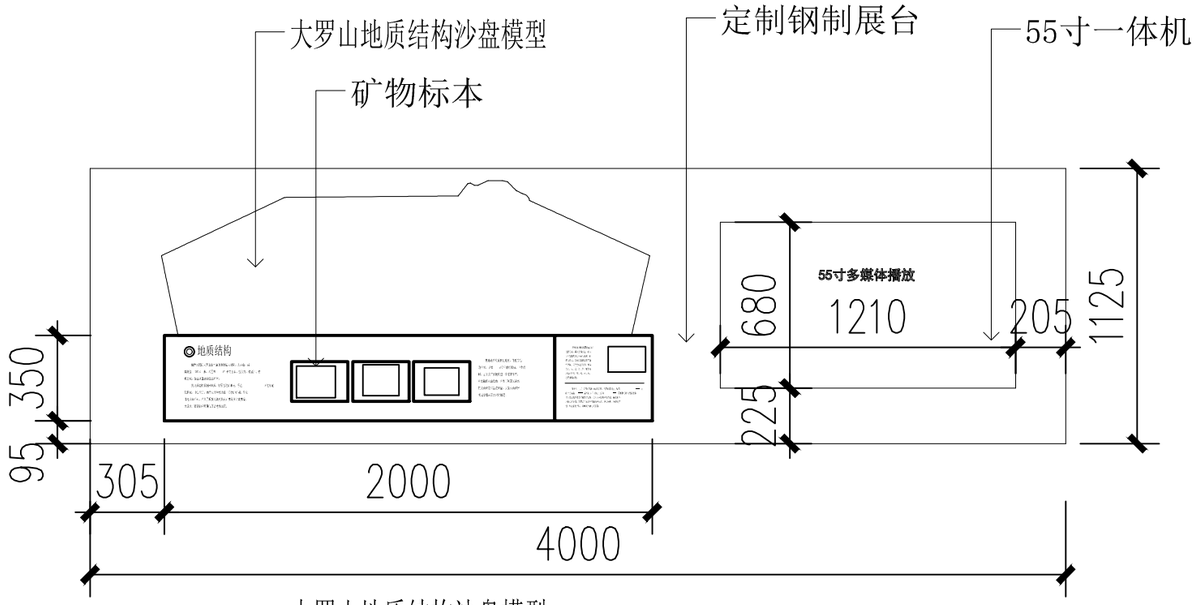

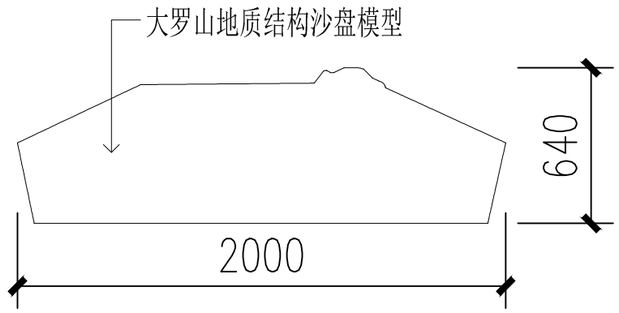

大罗山地质结构沙盘模型：

1、地质结构沙盘模型根据档案、书籍、论文等广泛搜集相关资料，专业执行美工结合空间层次，经专业执行美工进行3d建模深化出图；

2.根据三维地图模型，采用DEM技术电脑3D打印微缩比例地图沙盘模型；

3.沙盘地貌面层手工纸浆塑形，整体固化处理，手工处理沙盘地形等细节；

4.山体、水系二次打底做色，整体效果调整；

5.现场安装，整体调整，成品保护。

序号	名　称	材料名称
1	柜体材质	1.5mm冷轧板、 2mm镀锌板表面除锈；
2	骨架部分	40*40*2.0方管
3	玻璃部分	5+0.76PVB+5超白夹胶玻璃
4	木质背板	16mm双贴面大芯板
5	装饰布	外包亚麻布
6	玻璃固定型材	铝型材
7	表面颜色	酸洗磷化高温静电喷涂,颜色定制；
8	开启系统	人工抬起
9	专用密封胶条	“0”型有机硅不含任何酸性物质， 无机械杂质
10	锁具	博物馆展柜专用锁具 开启次数为15万次
11	照明系统	暗藏LED灯带
12	矿物标本	根据标本样式，制作 标本支架造型

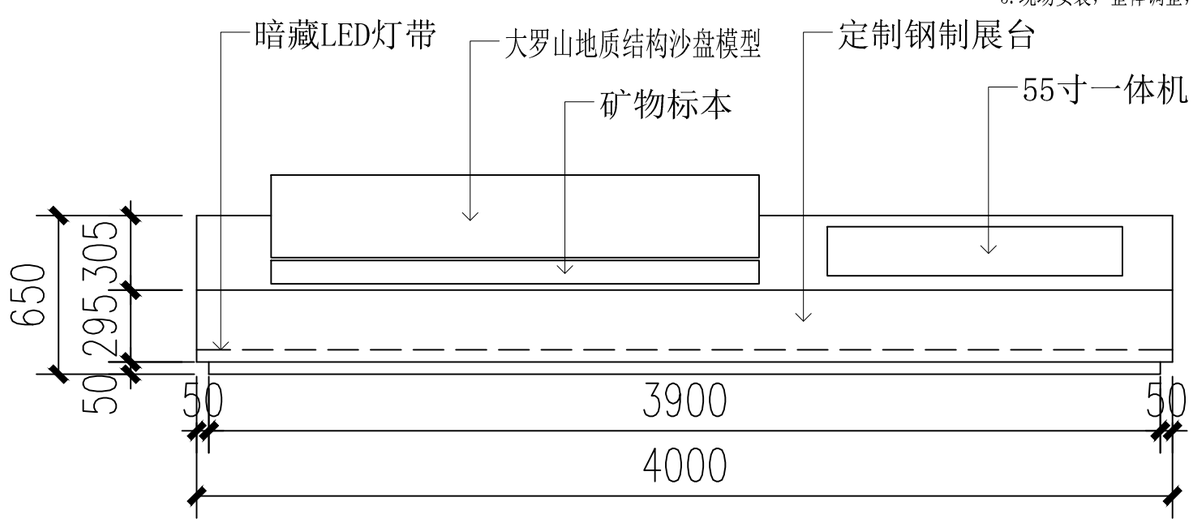

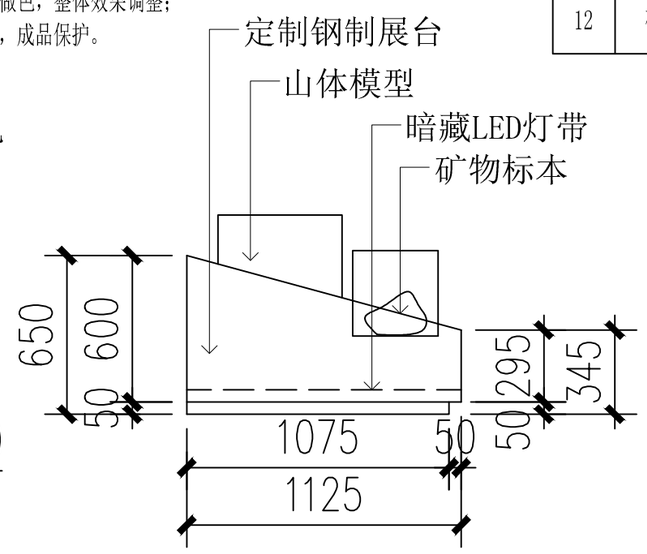

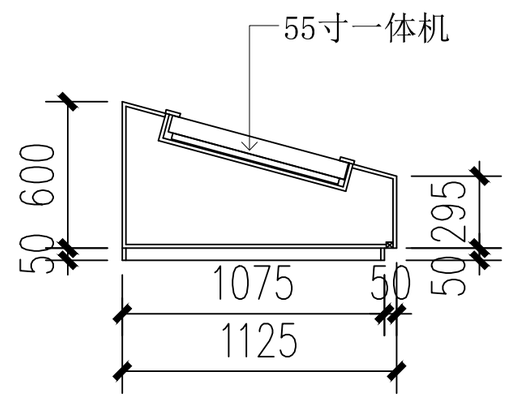

文心创想 (杭州)展览展示有限公司 Cultural Creation Hangzhou Exhibition Co., Ltd	工程名称	仙岩历史文化陈列馆	审　定		设　计		图纸名称			钢制展台（一）	
			审　核		制　图						
			校　对				日期	2024.03	比例	阶段 初步设计	图号 DL-11

A3

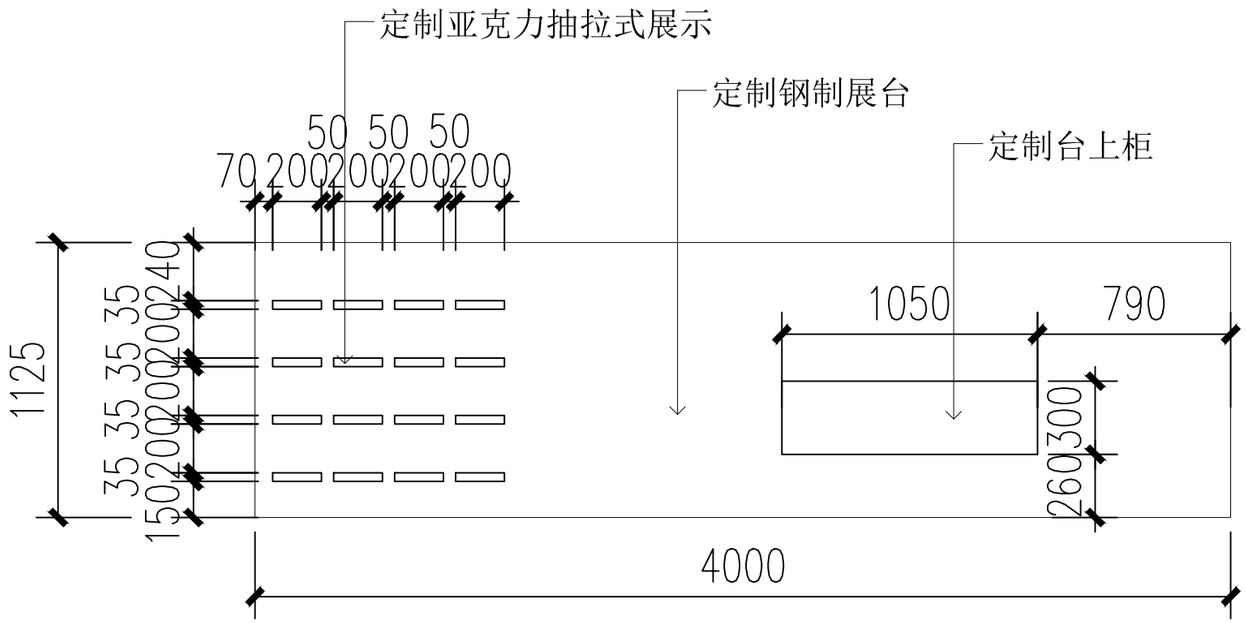

序号	名　称	材料名称
1	柜体材质	1.5mm冷轧板、 2mm镀锌板表面除锈；
2	骨架部分	40*40*2.0方管
3	玻璃部分	5+0.76PVB+5超白夹胶玻璃
4	木质背板	16mm双贴面大芯板
5	装饰布	外包亚麻布
6	玻璃固定型材	铝型材
7	表面颜色	酸洗磷化高温静电喷涂,颜色定制；
8	开启系统	人工抬起
9	专用密封胶条	“0”型有机硅不含任何酸性物质， 无机械杂质
10	锁具	博物馆展柜专用锁具 开启次数为15万次
11	照明系统	暗藏LED灯带
12	定制亚克力 抽拉式展示	亚克力标本密封盒
13	植物标本	内充氮气， 植物标本制作

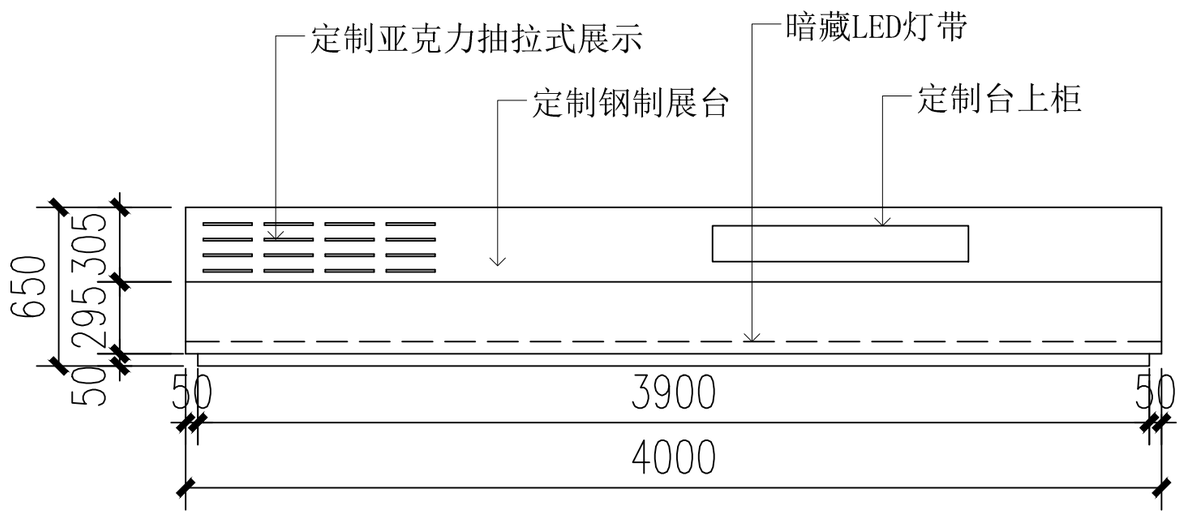

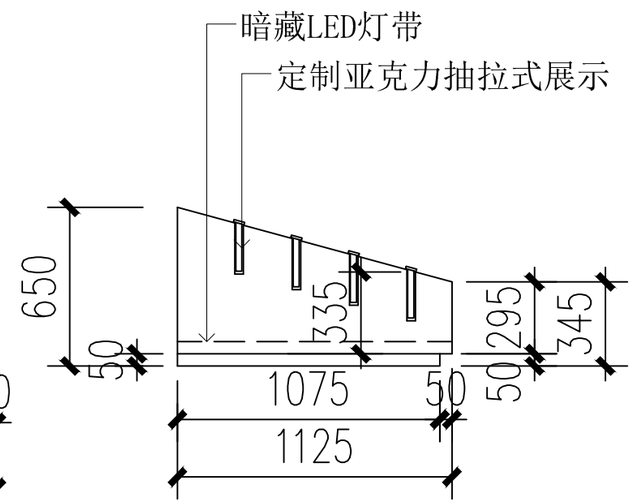

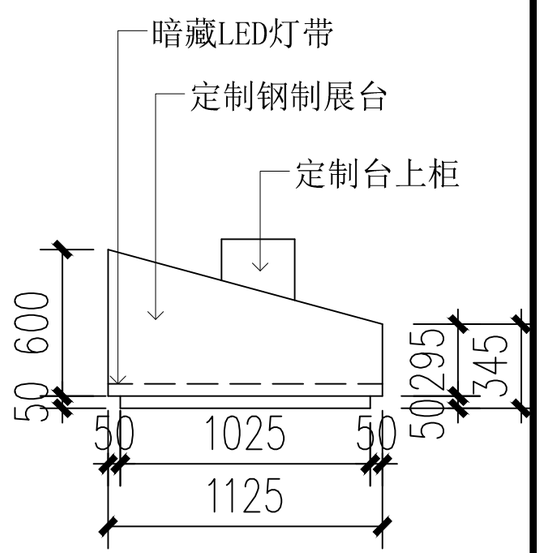

文心创想 (杭州) 展览展示有限公司 Cultural Creation Hangzhou Exhibition Co., Ltd	工程名称	仙岩历史文化陈列馆	审　定		设　计		图纸名称			钢制展台（二）		
			审　核		制　图							
			校　对				日期	2024.03	比例		阶段 初步设计	图号 DL-12

A3

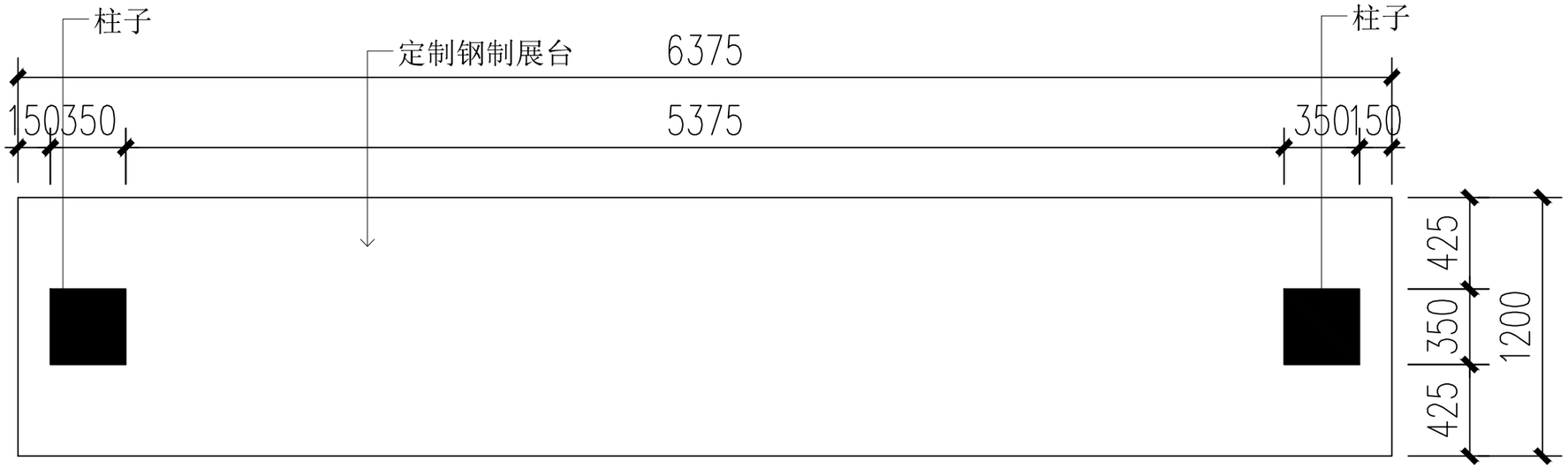

序号	名　称	材料名称
1	柜体材质	1.5mm冷轧板、 2mm镀锌板表面除锈;
2	骨架部分	40*40*2.0方管
3	表面颜色	酸洗磷化高温静电喷涂,颜色定制;
4	照明系统	暗藏LED灯带

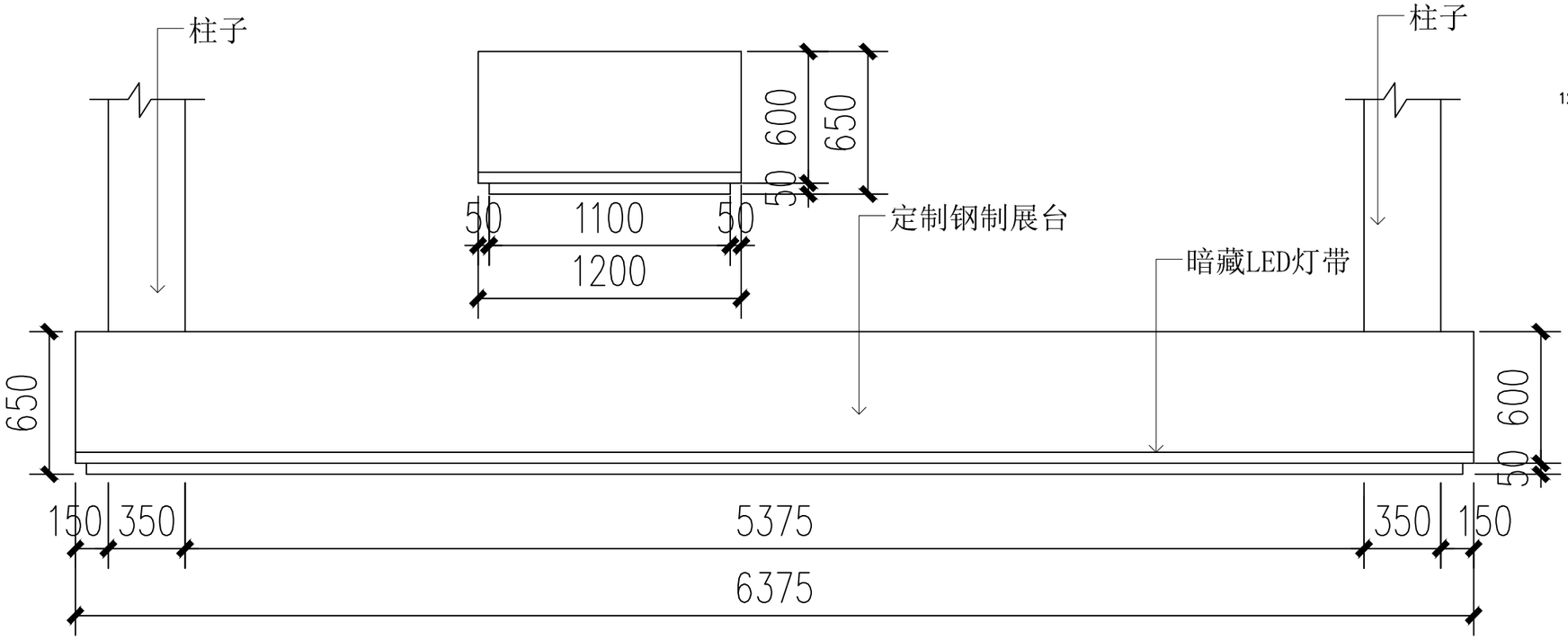

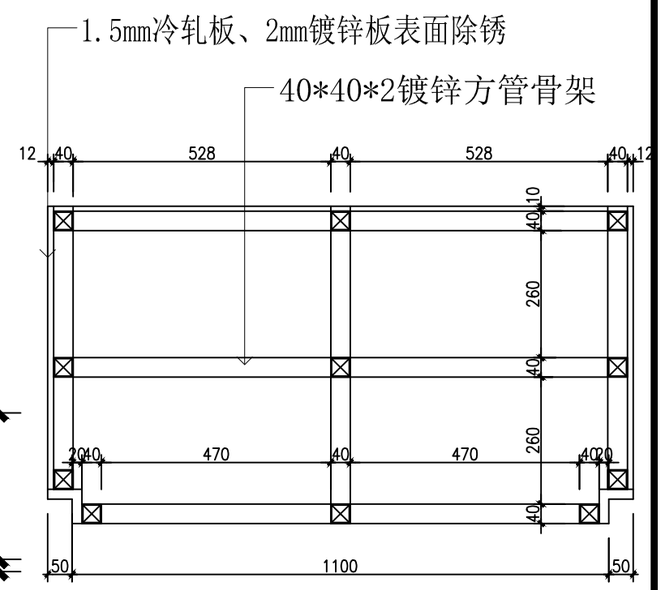

文心创想 (杭州) 展览展示有限公司 Cultural Creation Hangzhou Exhibition Co., Ltd	工程名称	仙岩历史文化陈列馆	审　定		设　计		图纸名称			钢制展台（三）		
			审　核		制　图							
			校　对				日期	2024.03	比例		阶段 初步设计	图号 DL-13

A3

序号	名　称	材料名称
1	柜体材质	1.5mm冷轧板、 2mm镀锌板表面除锈；
2	骨架部分	40*40*2.0方管
3	表面颜色	酸洗磷化高温静电喷涂,颜色定制；
4	照明系统	暗藏LED灯带

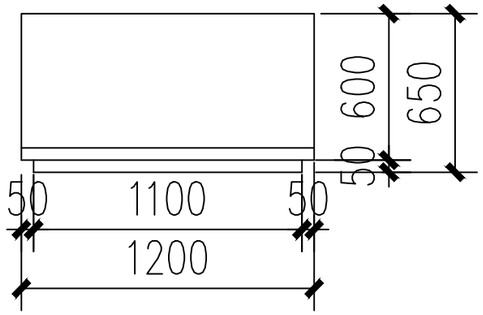

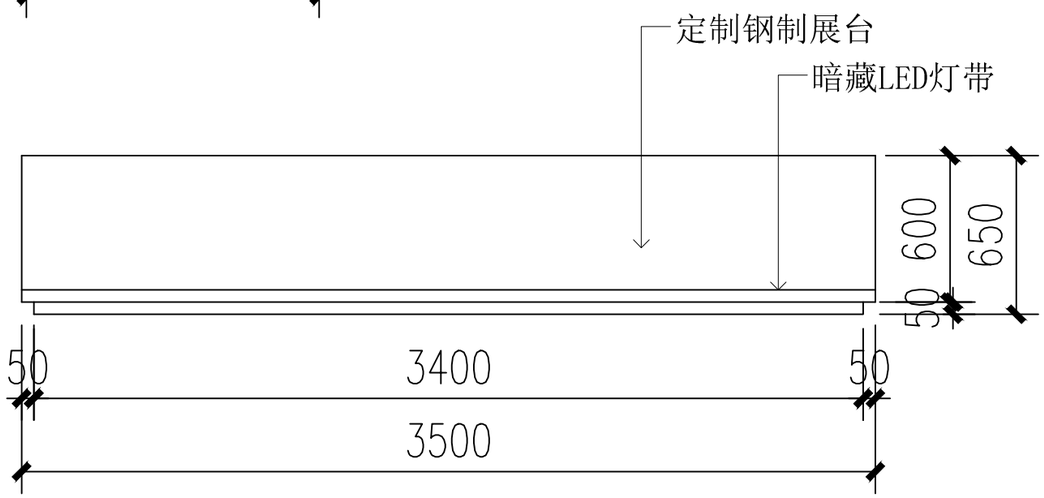

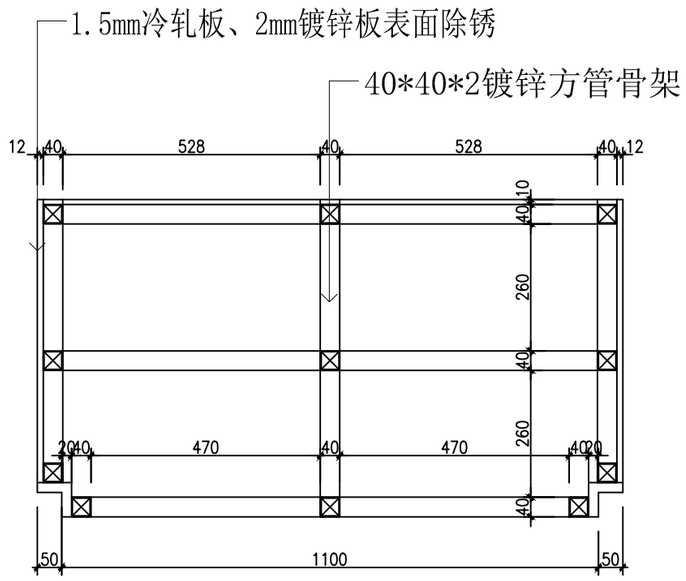

文心创想 (杭州)展览展示有限公司 Cultural Creation Hangzhou Exhibition Co., Ltd	工程名称	仙岩历史文化陈列馆	审　定		设　计		图纸名称			钢制展台（四）	
			审　核		制　图						
			校　对				日期	2024.03	比例	阶段 初步设计	图号 DL-14

A3

序号	名　称	材料名称
1	柜体材质	1.5mm冷轧板、 2mm镀锌板表面除锈；
2	骨架部分	40*40*2.0方管
3	表面颜色	酸洗磷化高温静电喷涂,颜色定制；
4	照明系统	暗藏LED灯带

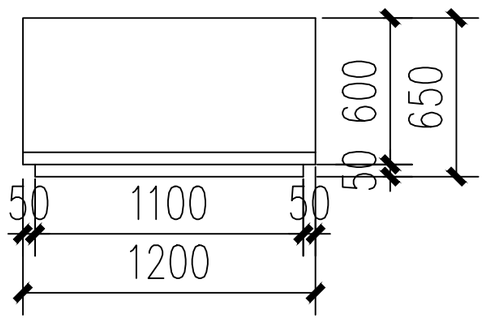

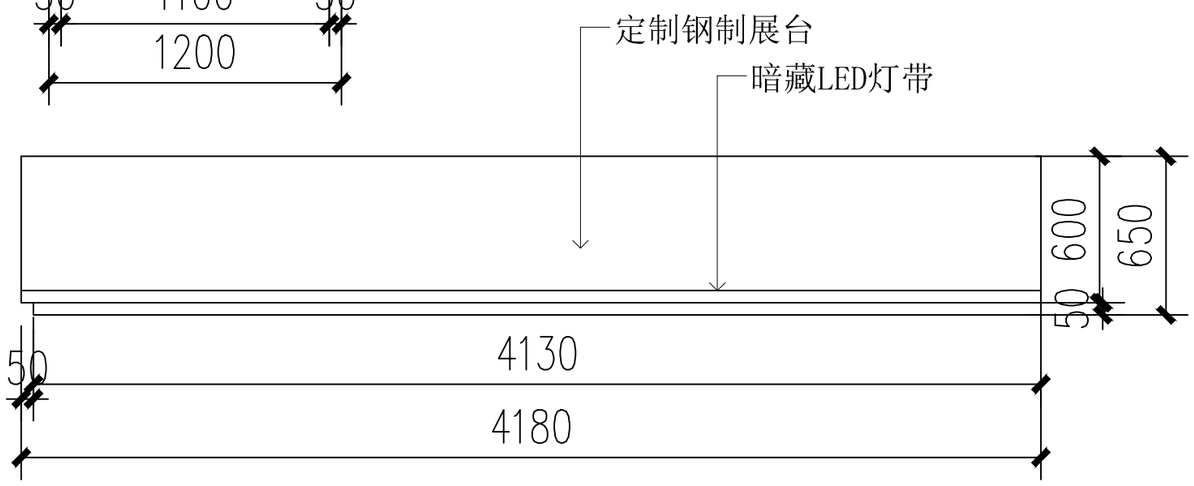

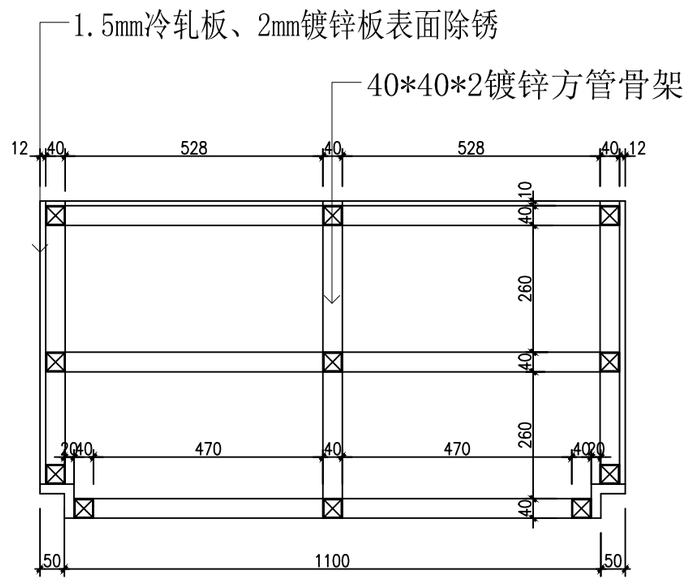

杭州展览展示有限公司 Cultural Creation Hangzhou Exhibition Co., Ltd	工程名称	仙岩历史文化陈列馆	审　定		设　计		图纸名称			钢制展台（五）			
			审　核		制　图								
			校　对				日期	2024.03	比例		阶段	初步设计	图号 DL-15

A3

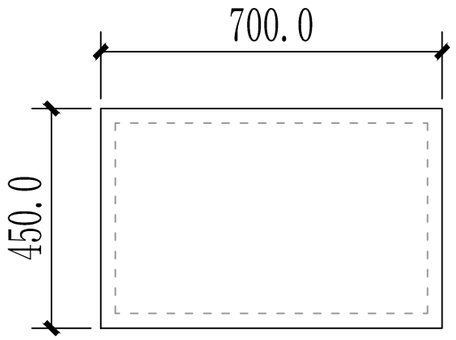

俯视图

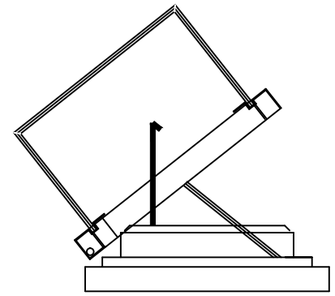

手动液压开启方式

数量2组

5+5超白夹胶玻璃45°拼接
密度板硬包米白麻布展台
1.5镀锌板烤深灰色亚光汽车漆

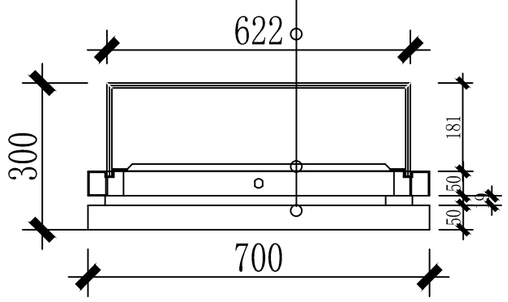

立面图

5+5超白夹胶玻璃45°拼接
银色龙门灯LED-15W-4500K暖白光
密度板硬包米白麻布展台
1.5镀锌板烤深灰色亚光汽车漆

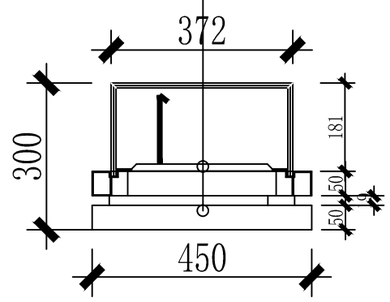

侧面图

文心创想 (杭州)展览展示有限公司 Cultural Creation Hangzhou Exhibition Co., Ltd	工程名称	仙岩历史文化陈列馆	审定		设计		图纸名称			台上柜（一）		
			审核		制图							
			校对				日期	2024.03	比例		阶段 初步设计	图号 DL-16

A3

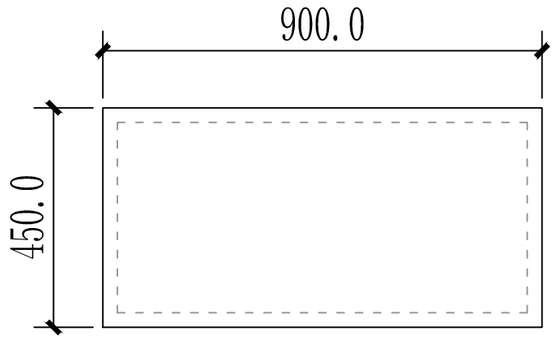

俯视图

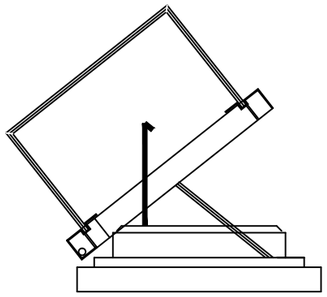

手动液压开启方式

5+5超白夹胶玻璃45°拼接
密度板硬包米白麻布展台
1.5镀锌板烤深灰色亚光汽车漆

5+5超白夹胶玻璃45°拼接
银色龙门灯LED-15W-4500K暖白光
密度板硬包米白麻布展台
1.5镀锌板烤深灰色亚光汽车漆

数量5组

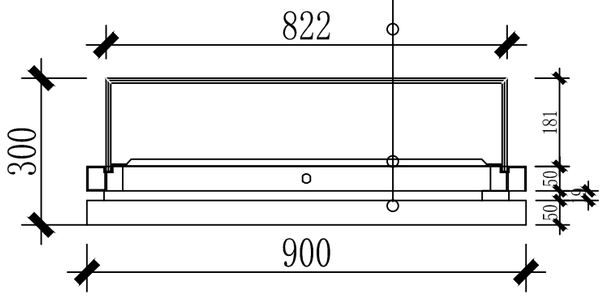

立面图

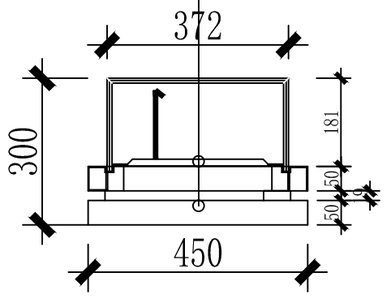

侧面图

文心创想 (杭州)展览展示有限公司 Cultural Creation Hangzhou Exhibition Co., Ltd	工程名称	仙岩历史文化陈列馆	审 定		设 计		图纸名称			台上柜（二）		
			审 核		制 图							
			校 对				日期	2024.03	比例		阶段 初步设计	图号 DL-17

A3

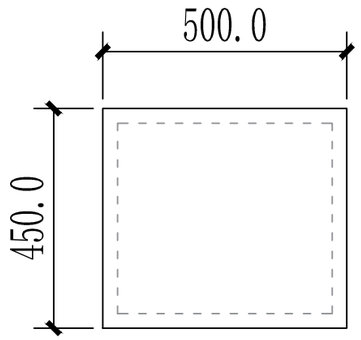

俯视图

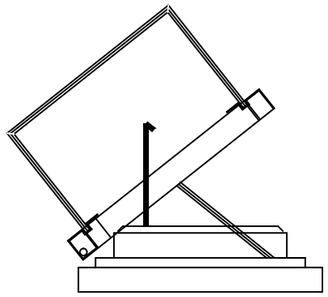

手动液压开启方式

5+5超白夹胶玻璃45°拼接
密度板硬包米白麻布展台
1.5镀锌板烤深灰色亚光汽车漆

5+5超白夹胶玻璃45°拼接
银色龙门灯LED-15W-4500K暖白光
密度板硬包米白麻布展台
1.5镀锌板烤深灰色亚光汽车漆

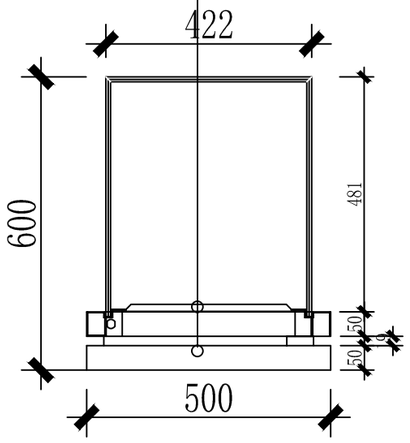

数量2组

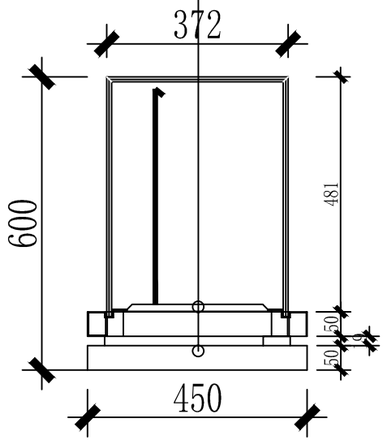

立面图

侧面图

文化创想（杭州）展览展示有限公司 Cultural Creation Hangzhou Exhibition Co., Ltd	工程名称	仙岩历史文化陈列馆	审定		设计		图纸名称			台上柜（三）	
			审核		制图						
			校对				日期	2024.03	比例	阶段 初步设计	图号 DL-18

A3

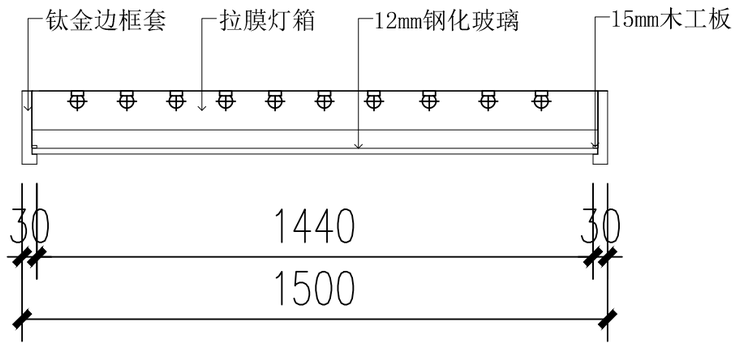

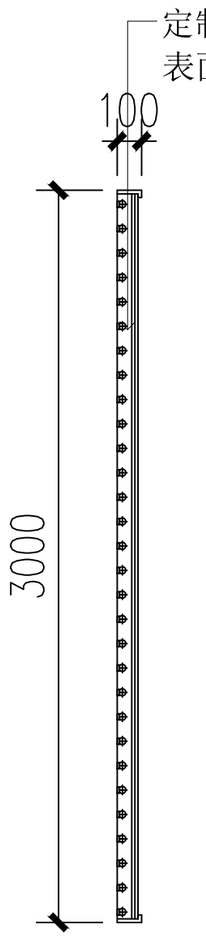

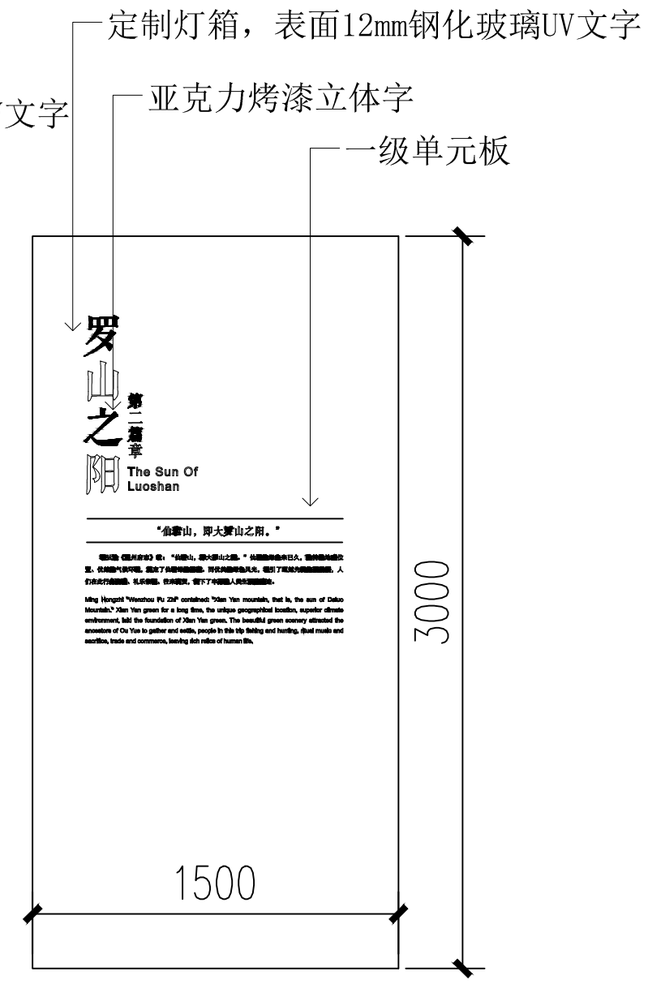

文心创想 (杭州) 展览展示有限公司 Cultural Creation Hangzhou Exhibition Co., Ltd	工程名称	仙岩历史文化陈列馆	审　定		设　计		图纸名称			一级单元板	
			审　核		制　图						
			校　对				日期	2024.03	比例		阶段 初步设计 图号 DL-19

A3

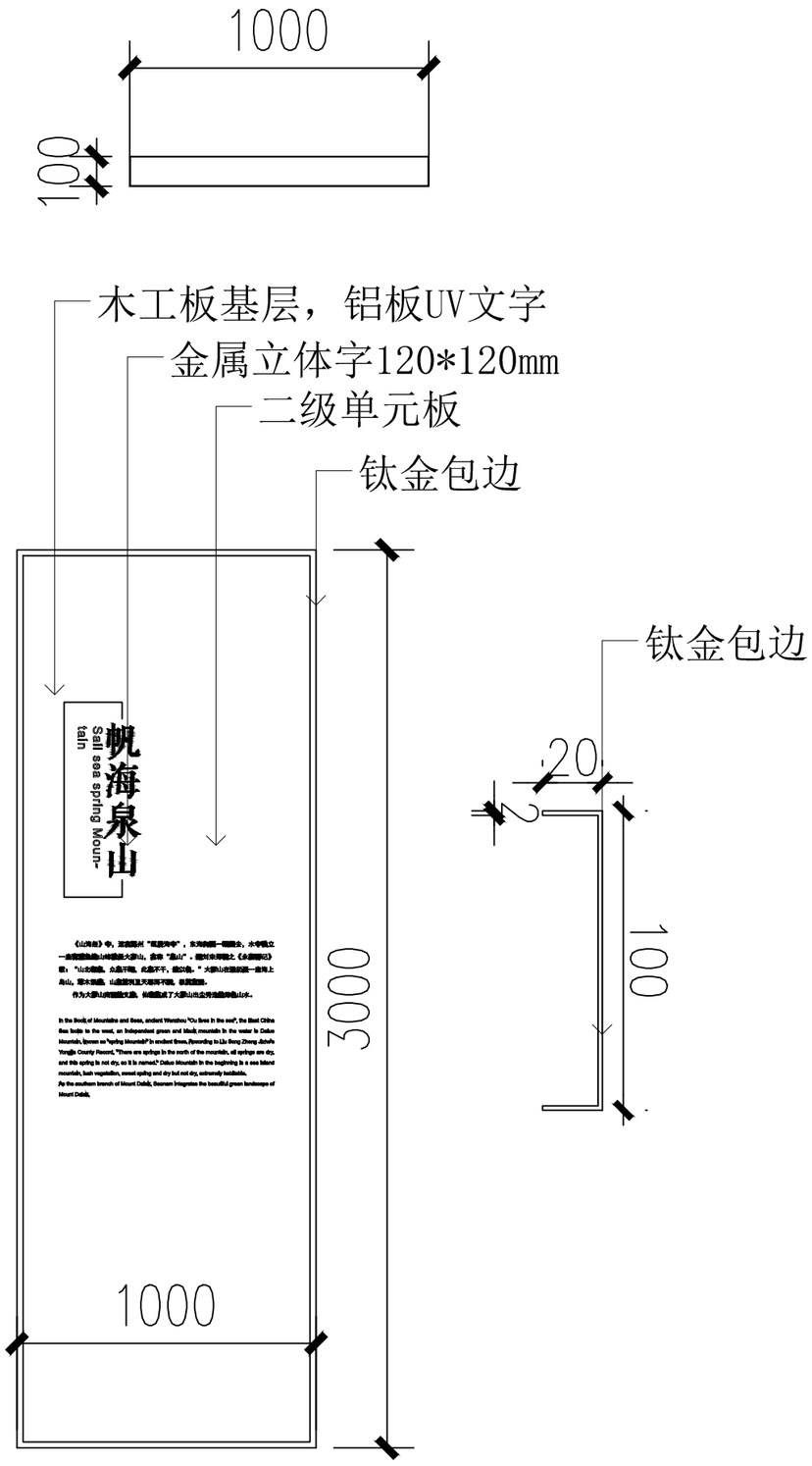

文心创想	（杭州）展览展示有限公司 Cultural Creation Hangzhou Exhibition Co., Ltd	工程名称	仙岩历史文化陈列馆	审　定		设　计		图纸名称			二级单元板	
				审　核		制　图						
				校　对				日期	2024.03	比例	阶段 初步设计	图号 DL-20

A3

数量4组

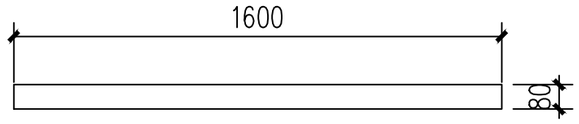

定制玻璃屏风

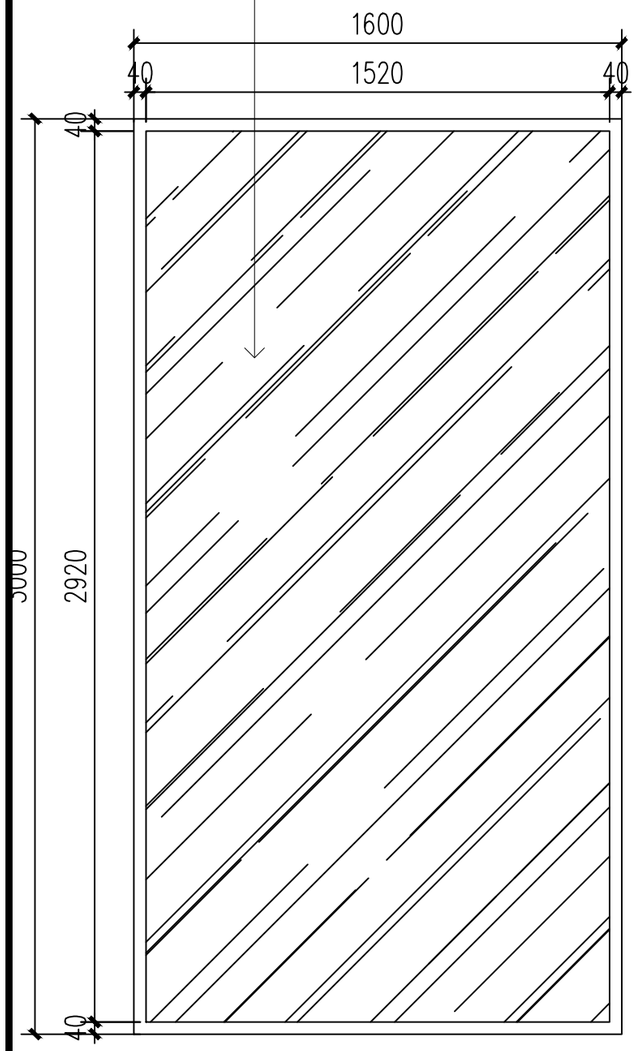

3000*1800数量2组
3000*1200数量7组

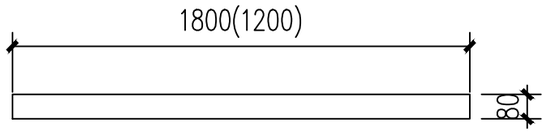

定制纱幔屏风

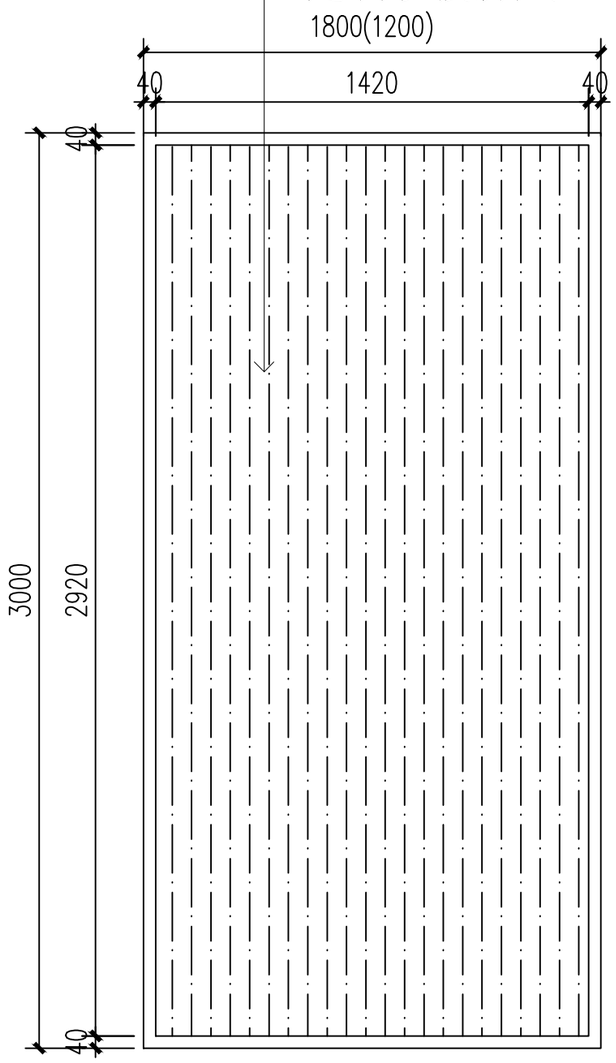

1、40x40钢框架，钛金包边
2、纱幔，金属框装裱，中间山水画

文心创想 (杭州)展览展示有限公司 Cultural Creation Hangzhou Exhibition Co., Ltd	工程名称	仙岩历史文化陈列馆	审　定		设　计		图纸名称			定制屏风		
			审　核		制　图							
			校　对				日期	2024.03	比例		阶段 初步设计	图号 DL-21

A3

数量4个

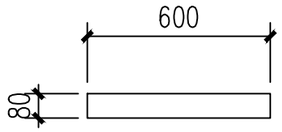

外框架50*50*1.2mm金属方管，
内框架15*15*1.2mm不锈钢面层
镀仿古铜色

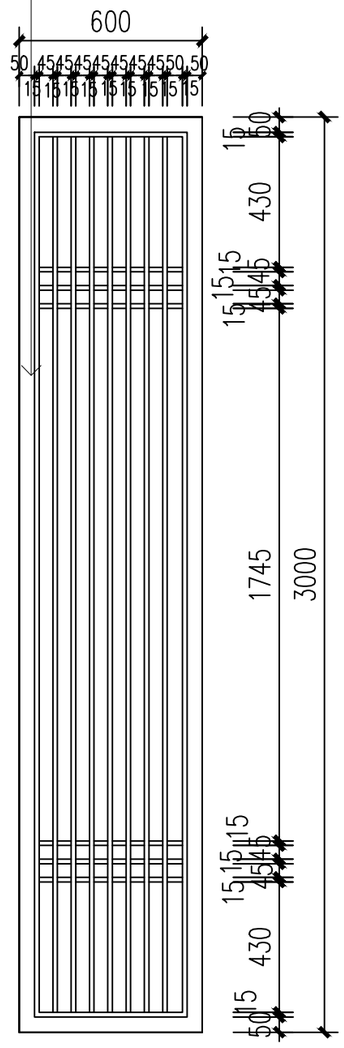

数量1个

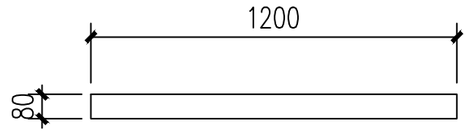

外框架50*50*1.2mm金属方管，
内框架15*15*1.2mm不锈钢面层
镀仿古铜色

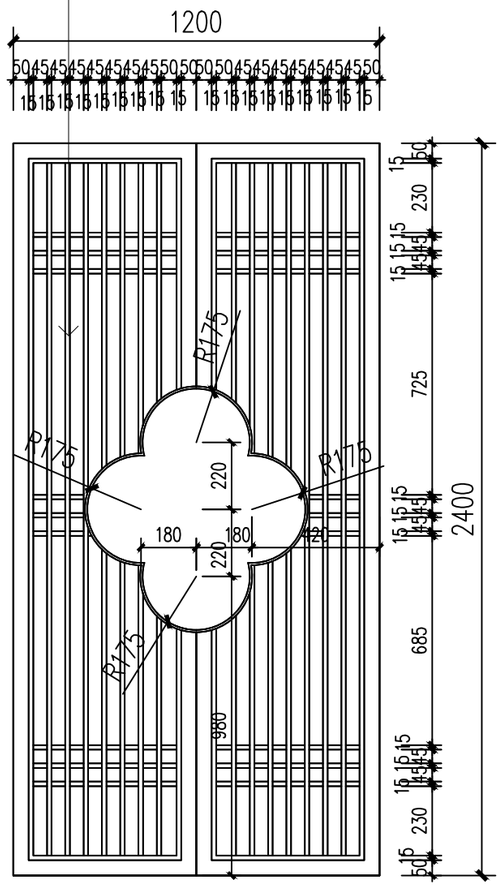

欢心创想 (杭州) 展览展示有限公司 Cultural Creation Hangzhou Exhibition Co., Ltd	工程名称	仙岩历史文化陈列馆	审 定		设 计		图纸名称			定制屏风		
			审 核		制 图							
			校 对				日期	2024.03	比例		阶段 初步设计	图号 DL-21

A3

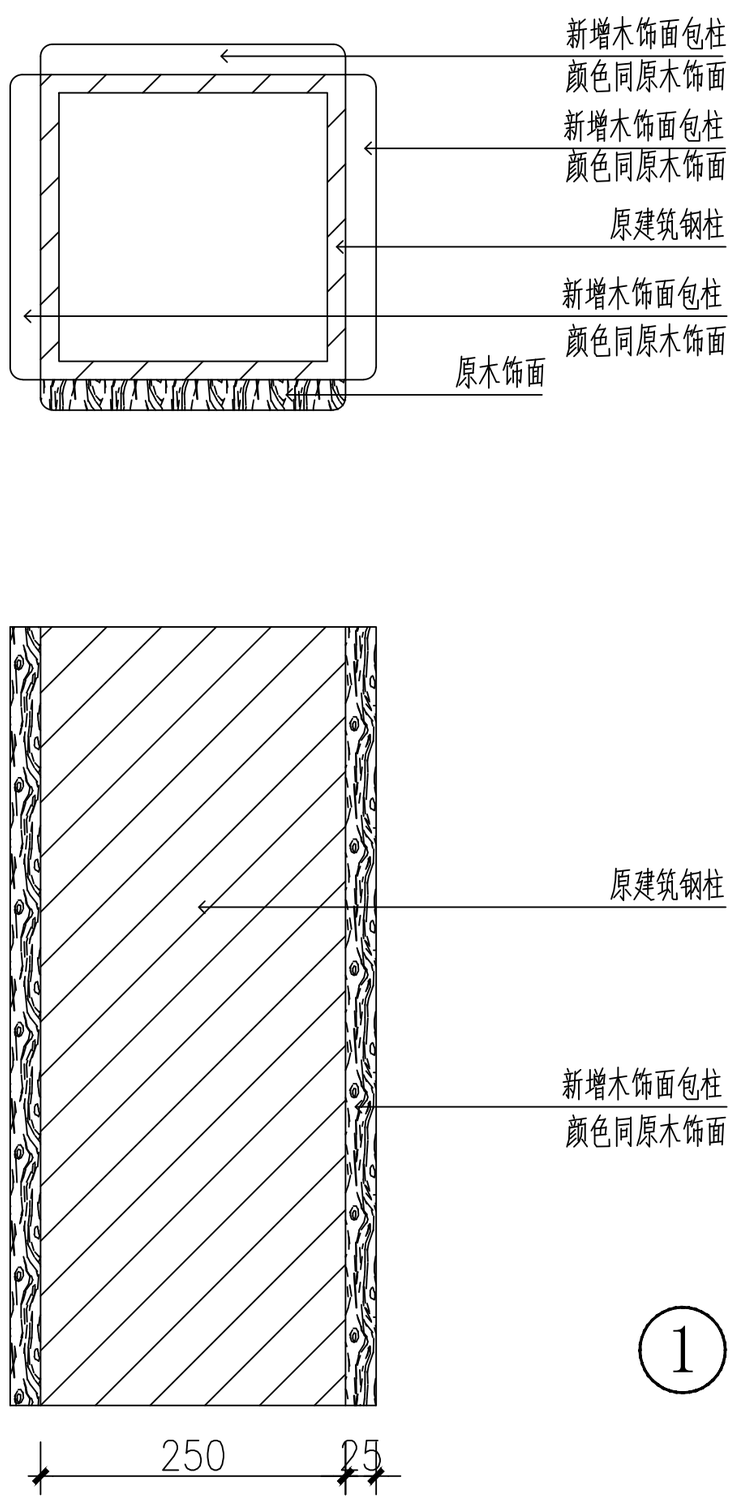

①

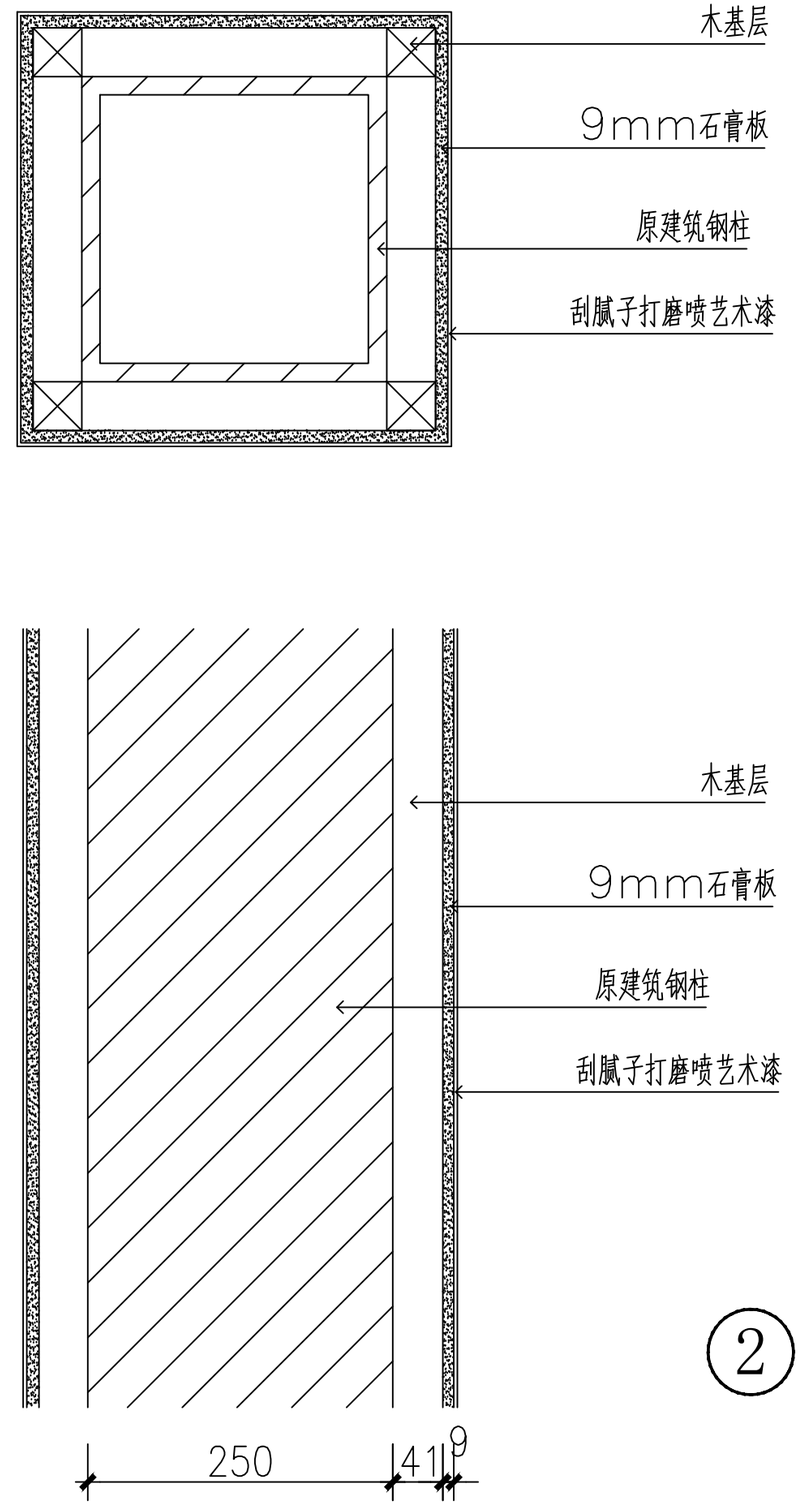

②

文心创想 (杭州)展览展示有限公司 Cultural Creation Hangzhou Exhibition Co., Ltd	工程名称	仙岩历史文化陈列馆	审定		设计		图纸名称			包柱节点图	
			审核		制图						
			校对				日期	2024.03	比例	阶段 初步设计	图号 DL-22

A3

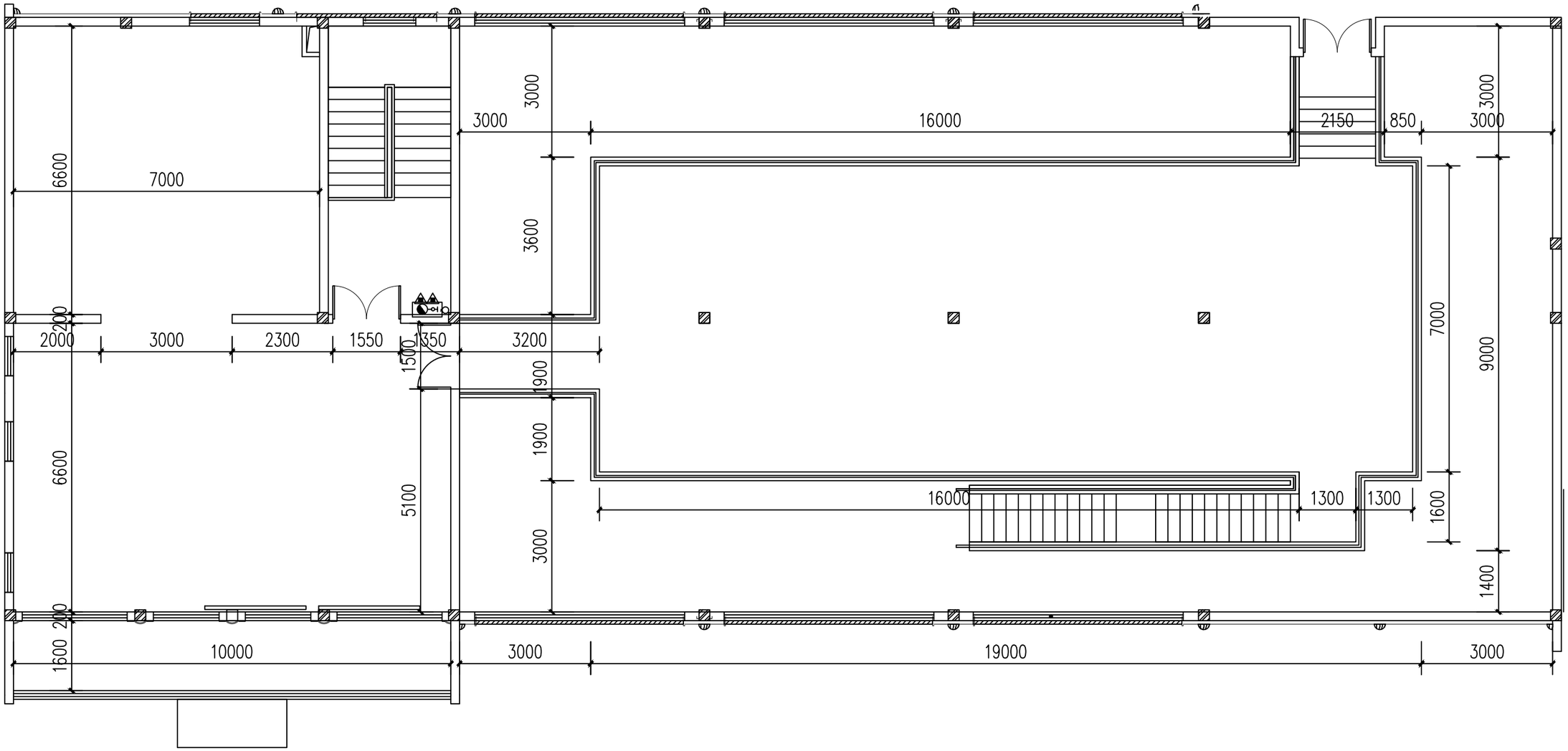

文心创想 (杭州) 展览展示有限公司 Cultural Creation Hangzhou Exhibition Co., Ltd	工程名称	仙岩历史文化陈列馆	审 定		设 计		图纸名称			二楼原始平面图		
			审 核		制 图							
			校 对				日期	2024.03	比例		阶段 初步设计	图号 PM-01

A3

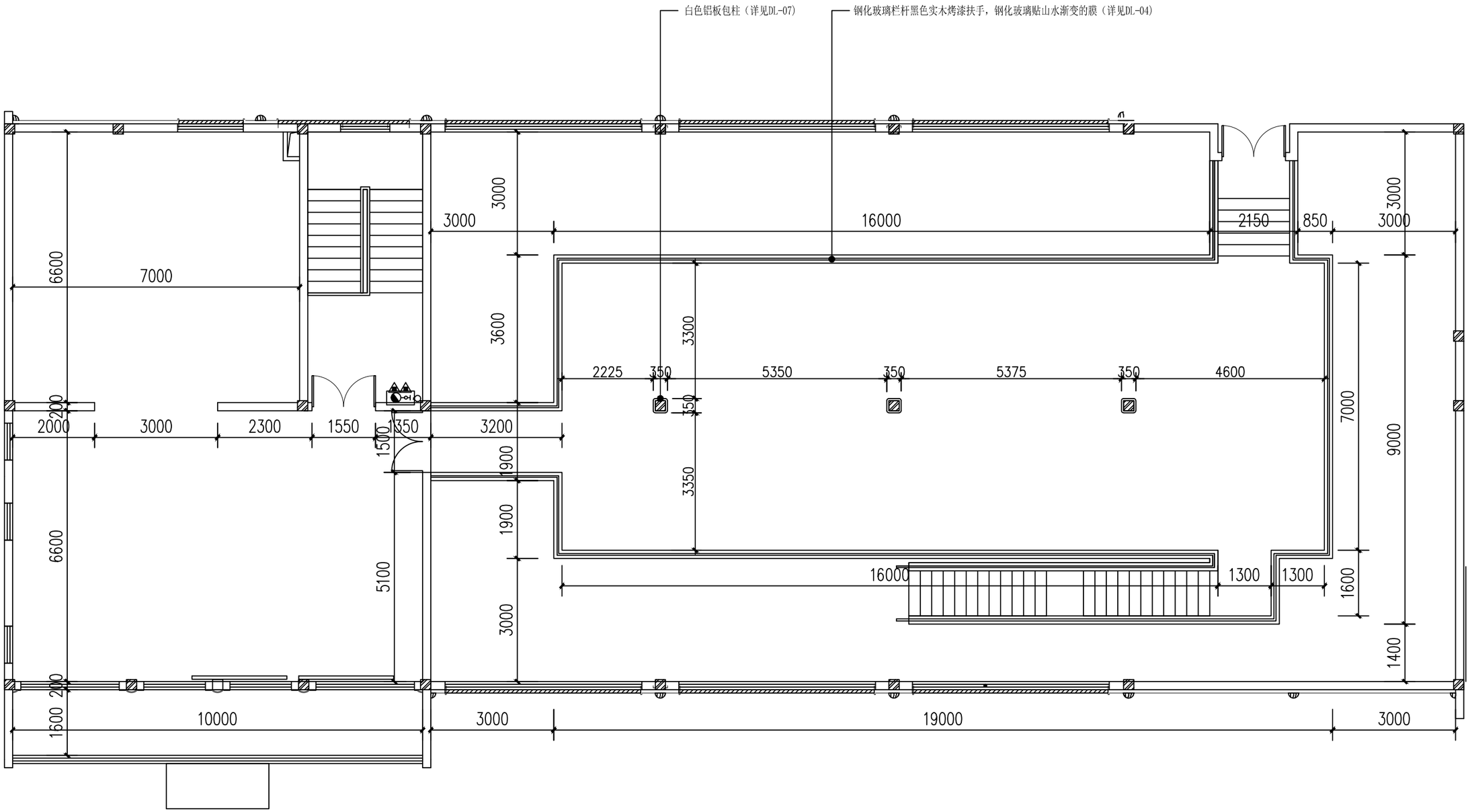

文心创想 (杭州) 展览展示有限公司 Cultural Creation Hangzhou Exhibition Co., Ltd	工程名称	仙岩历史文化陈列馆	审　定		设　计		图纸名称			二楼平面尺寸图		
			审　核		制　图							
			校　对				日期	2024.03	比例		阶段 初步设计	图号 PM-02

A3

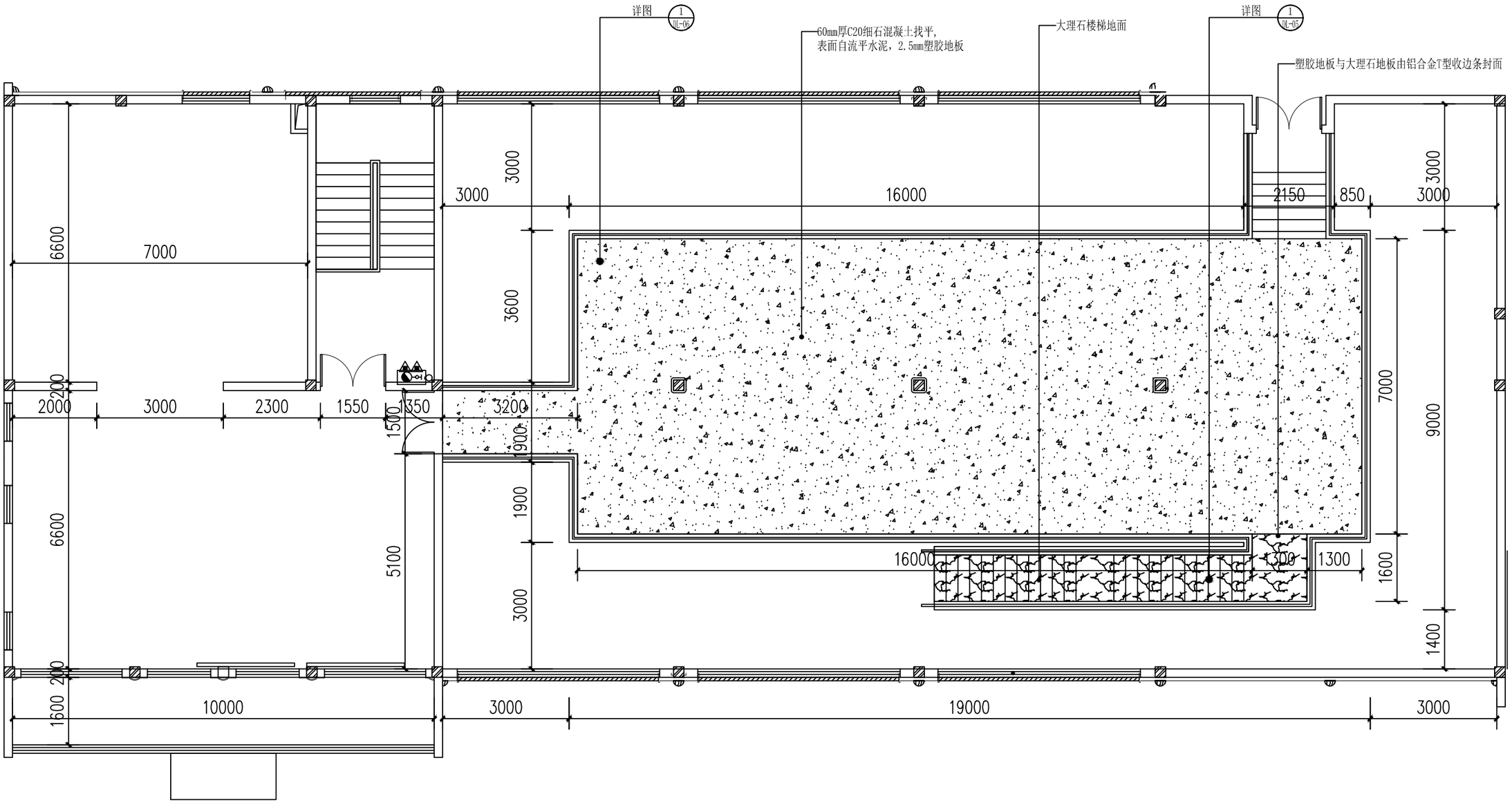

文心创想 (杭州)展览展示有限公司 Cultural Creation Hangzhou Exhibition Co., Ltd	工程名称	仙岩历史文化陈列馆	审 定		设 计		图纸名称			二楼地面材质图		
			审 核		制 图							
			校 对				日期	2024.03	比例		阶段 初步设计	图号 PM-03

A3

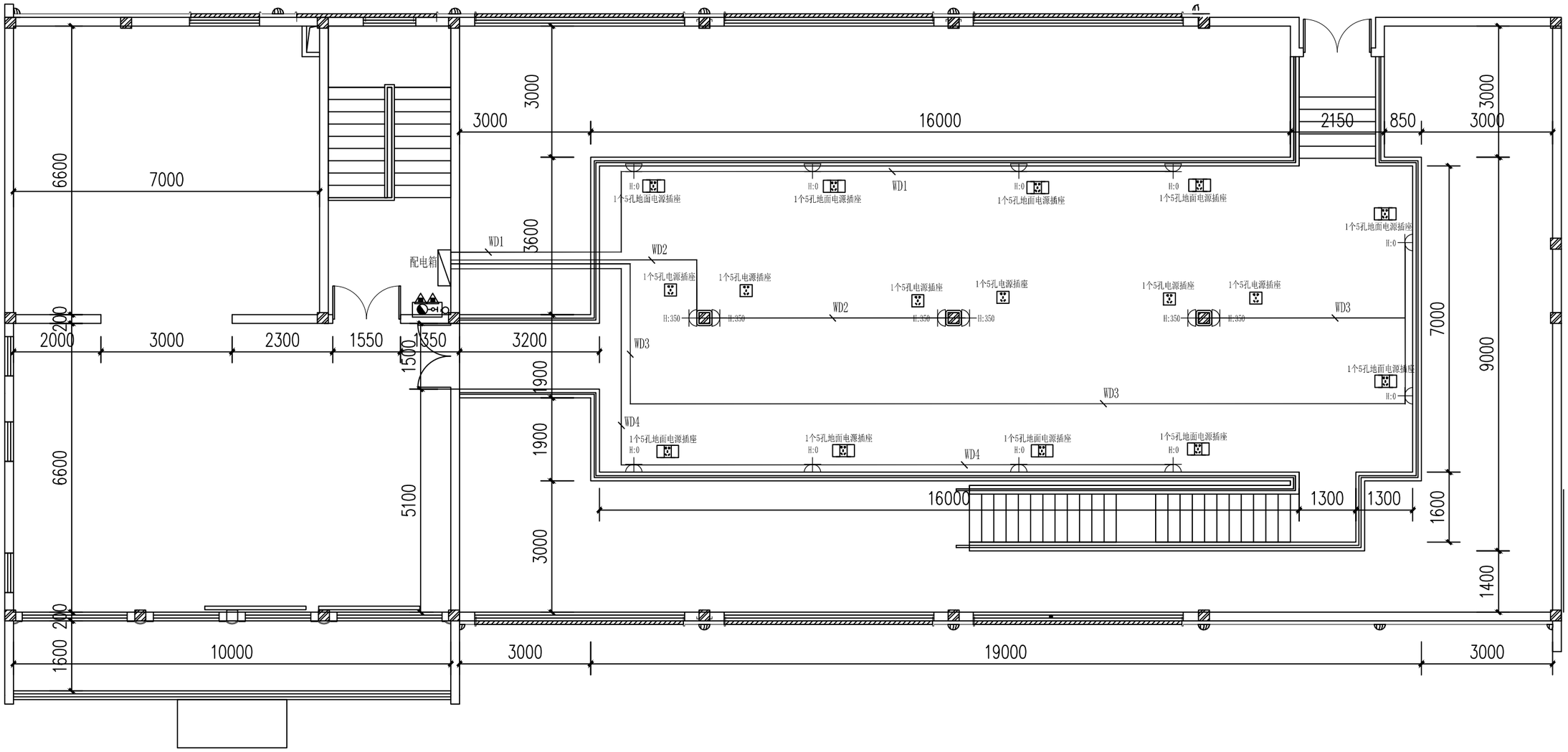

文心创想 (杭州)展览展示有限公司 Cultural Creation Hangzhou Exhibition Co., Ltd	工程名称	仙岩历史文化陈列馆	审 定		设 计		图纸名称			二楼插座布置图		
			审 核		制 图							
			校 对				日期	2024.03	比例		阶段 初步设计	图号 PM-04

A3

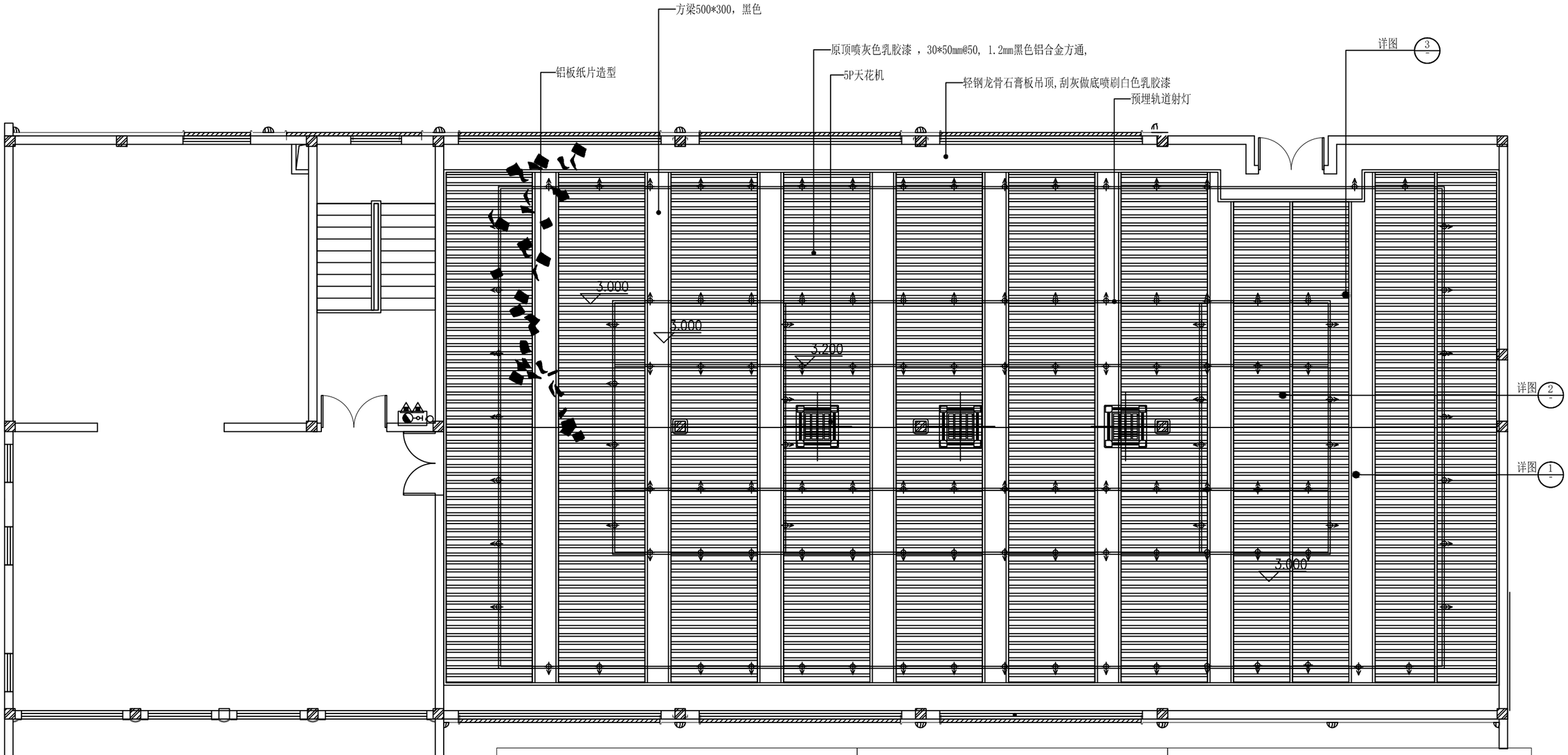

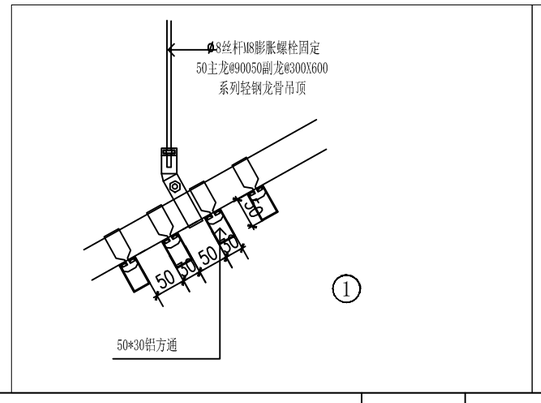

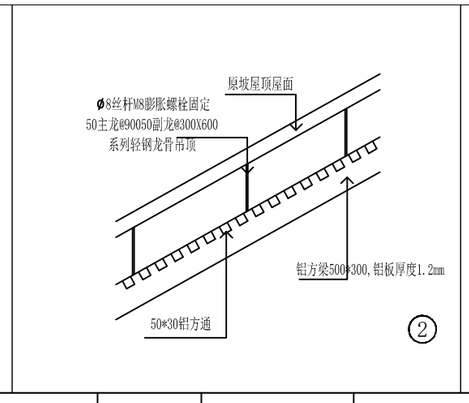

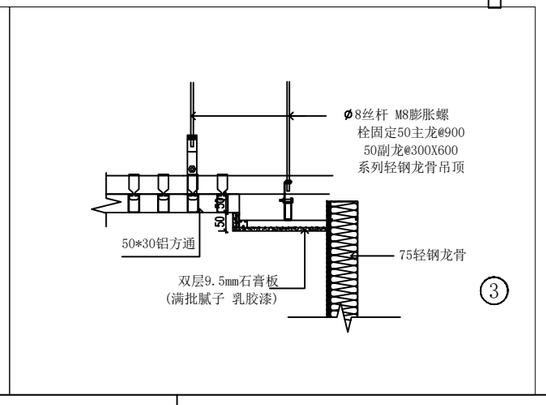

文心创想 (杭州) 展览展示有限公司 Cultural Creation Hangzhou Exhibition Co., Ltd	工程名称	仙岩历史文化陈列馆	审 定		设 计		图纸名称			二楼天花布置图		
			审 核		制 图							
			校 对				日期	2024.03	比例		阶段 初步设计	图号 PM-05

A3

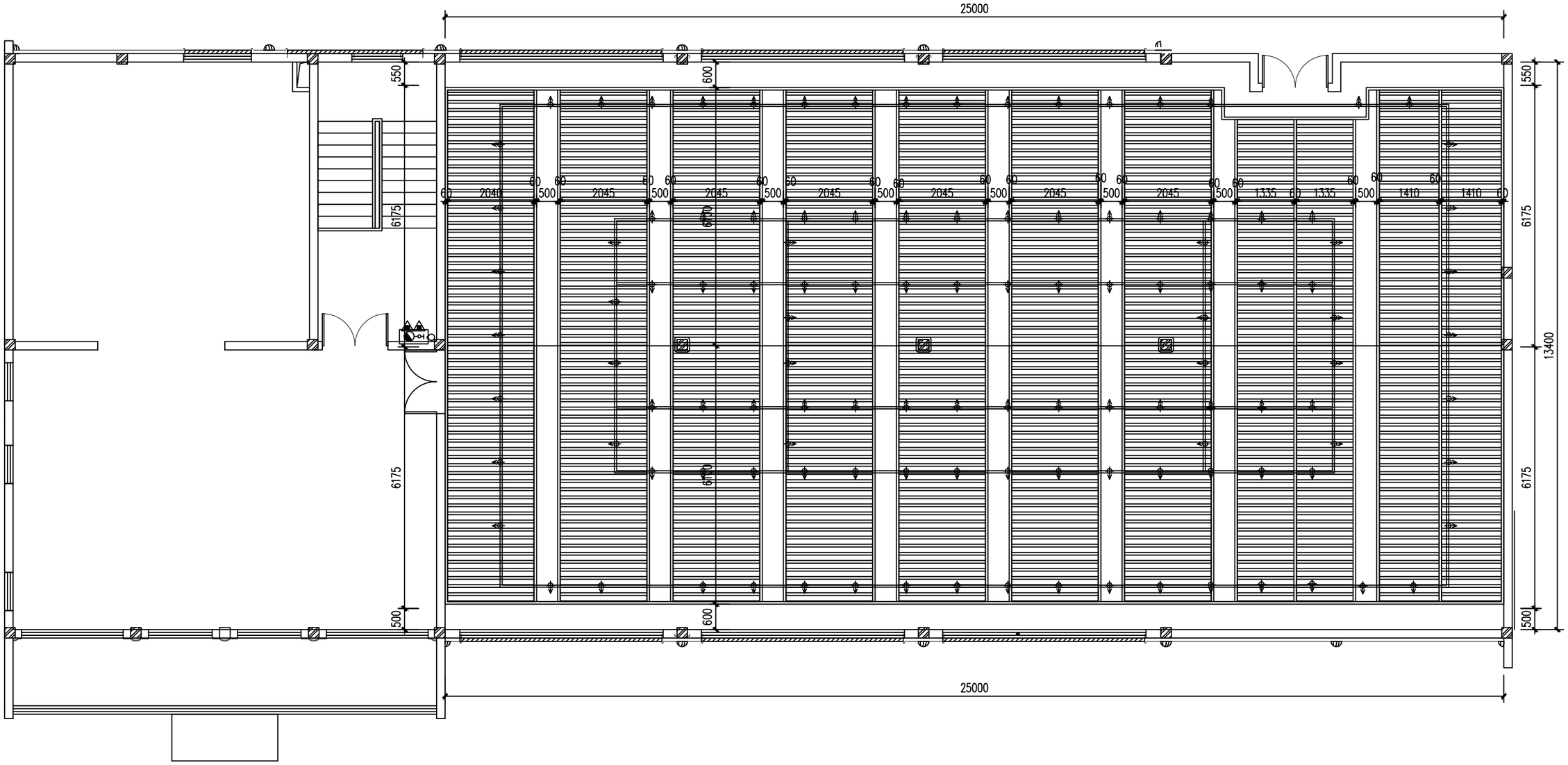

文心创想 (杭州) 展览展示有限公司 Cultural Creation Hangzhou Exhibition Co., Ltd	工程名称	仙岩历史文化陈列馆	审 定		设 计		图纸名称			二楼天花尺寸图			
			审 核		制 图								
			校 对				日期	2024.03	比例		阶段	初步设计	图号 PM-06

A3

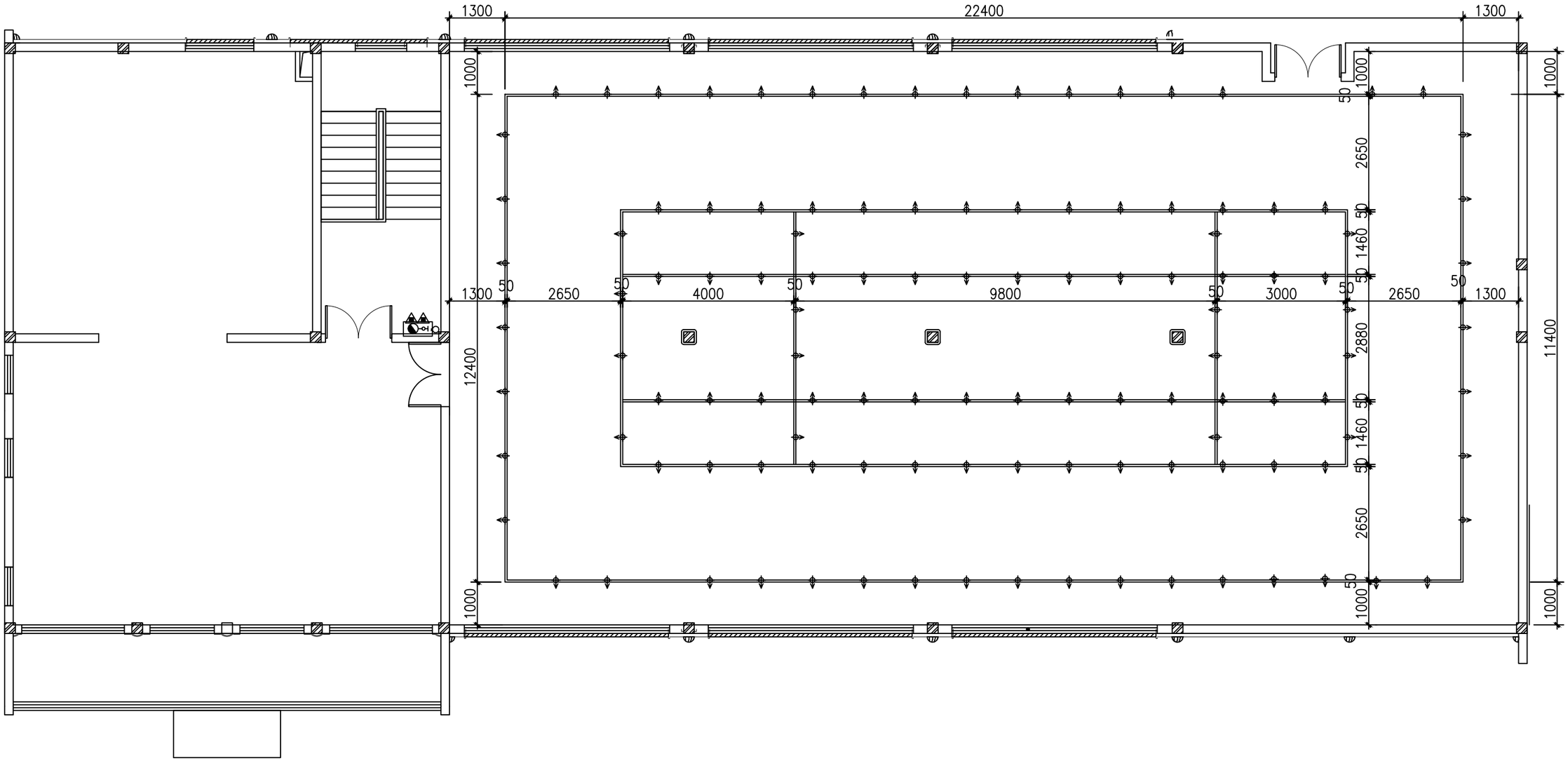

文化创想 (杭州) 展览展示有限公司 Cultural Creation Hangzhou Exhibition Co., Ltd	工程名称	仙岩历史文化陈列馆	审　定		设　计		图纸名称			二楼灯具尺寸图			
			审　核		制　图								
			校　对				日期	2024.03	比例		阶段	初步设计	图号 PM-07

A3

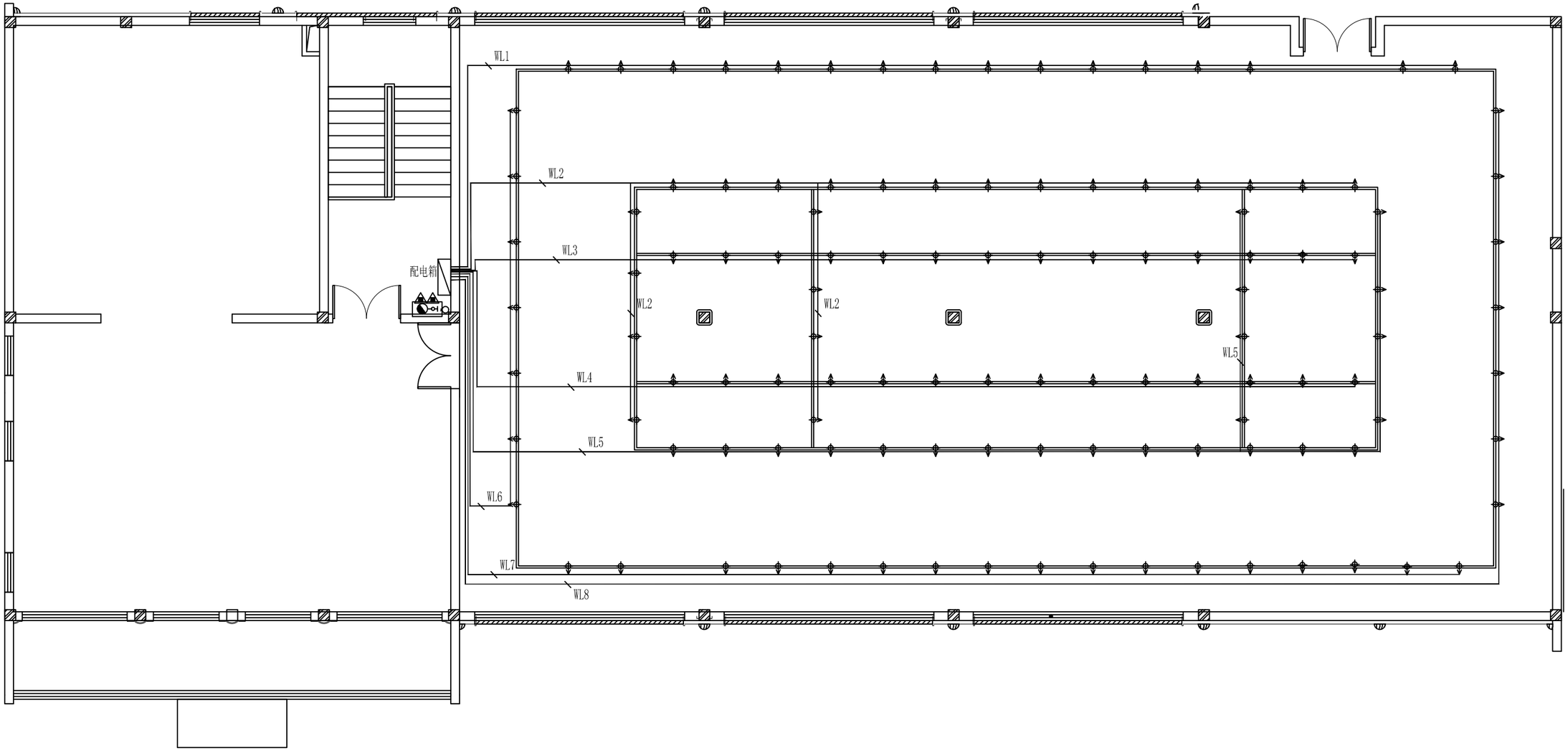

文心创想 (杭州) 展览展示有限公司 Cultural Creation Hangzhou Exhibition Co., Ltd	工程名称	仙岩历史文化陈列馆	审　定		设　计		图纸名称			二楼灯具线路图		
			审　核		制　图							
			校　对				日期	2024.03	比例		阶段 初步设计	图号 PM-08

A3

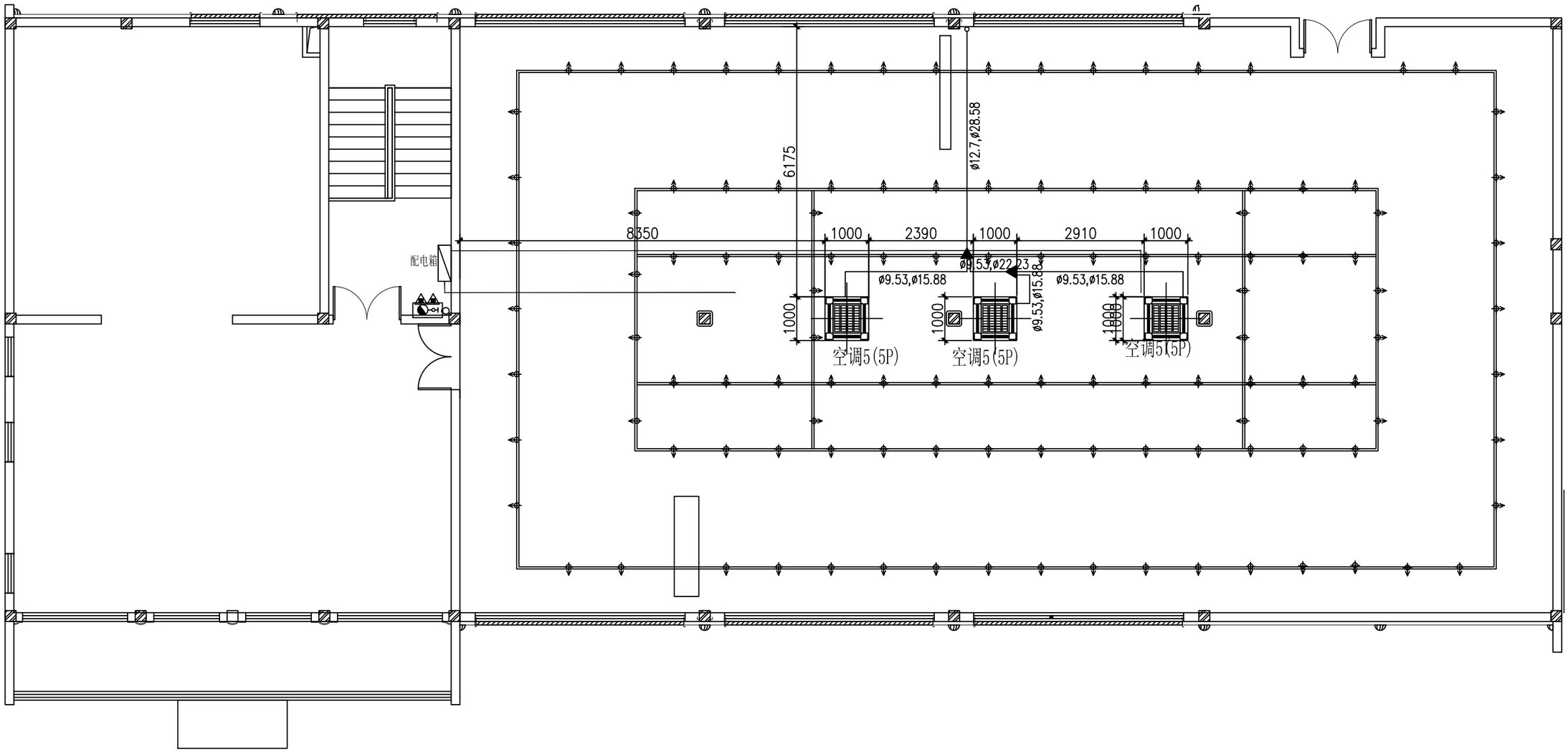

文心创想 (杭州) 展览展示有限公司 Cultural Creation Hangzhou Exhibition Co., Ltd	工程名称	仙岩历史文化陈列馆	审 定		设 计		图纸名称			二楼空调布置图			
			审 核		制 图								
			校 对				日期	2024.03	比例		阶段	初步设计	图号 PM-09

A3

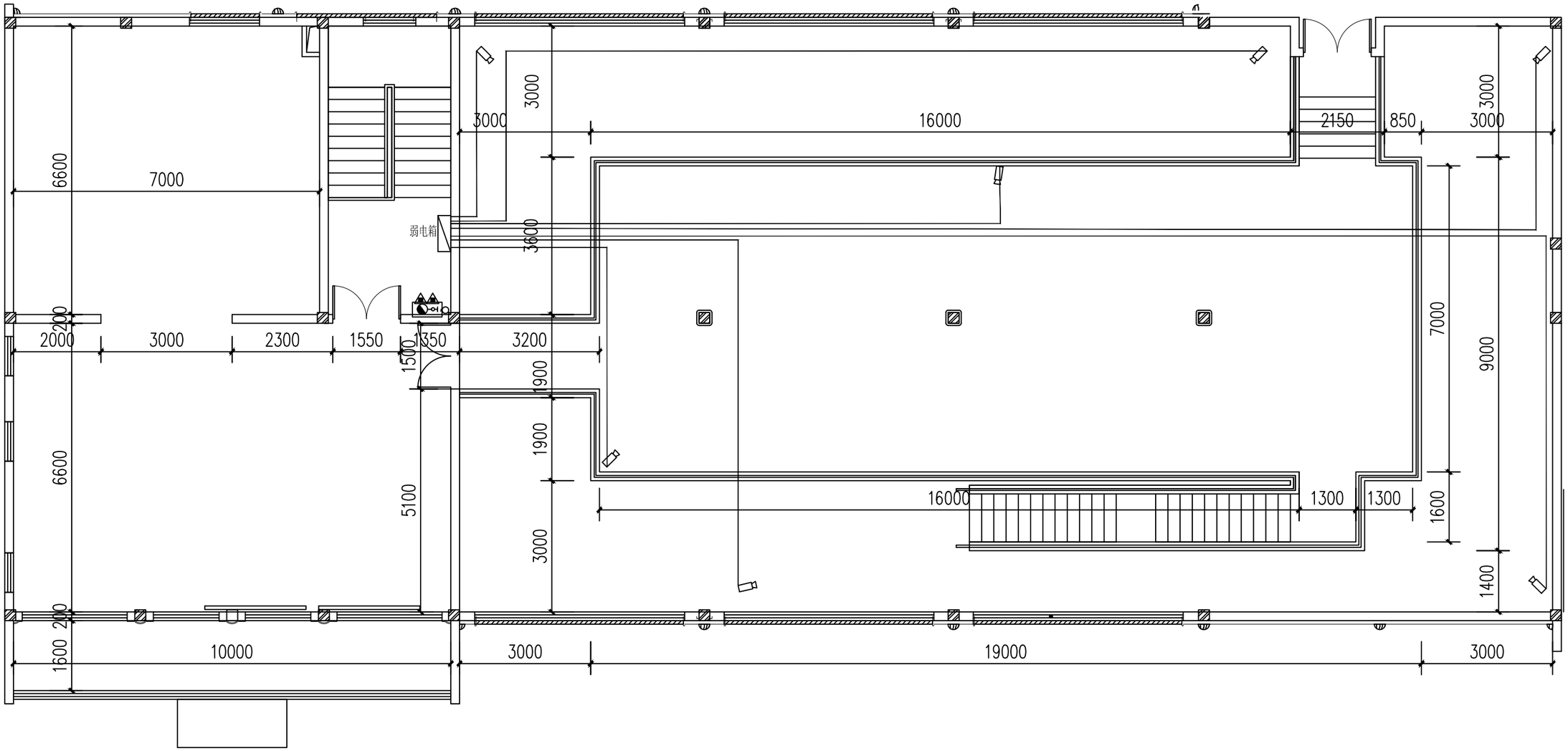

文心创想 (杭州) 展览展示有限公司 Cultural Creation Hangzhou Exhibition Co., Ltd	工程名称	仙岩历史文化陈列馆	审 定		设 计		图纸名称			二楼监控布置图			
			审 核		制 图								
			校 对				日期	2024.03	比例		阶段	初步设计	图号 PM-10

A3

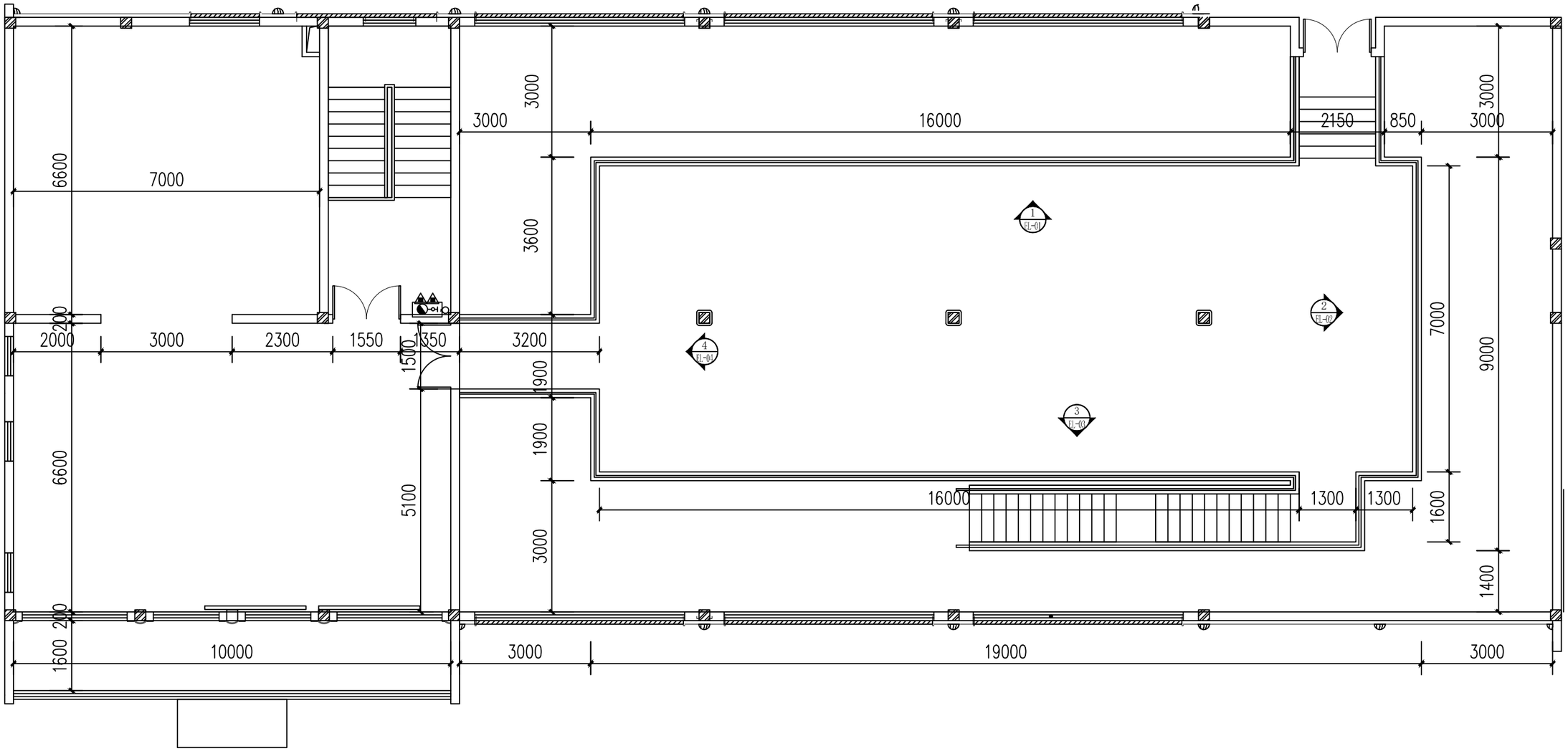

文心创想 (杭州) 展览展示有限公司 Cultural Creation Hangzhou Exhibition Co., Ltd	工程名称	仙岩历史文化陈列馆	审 定		设 计		图纸名称			二楼立面索引图		
			审 核		制 图							
			校 对				日期	2024.03	比例		阶段 初步设计	图号 PM-11

A3

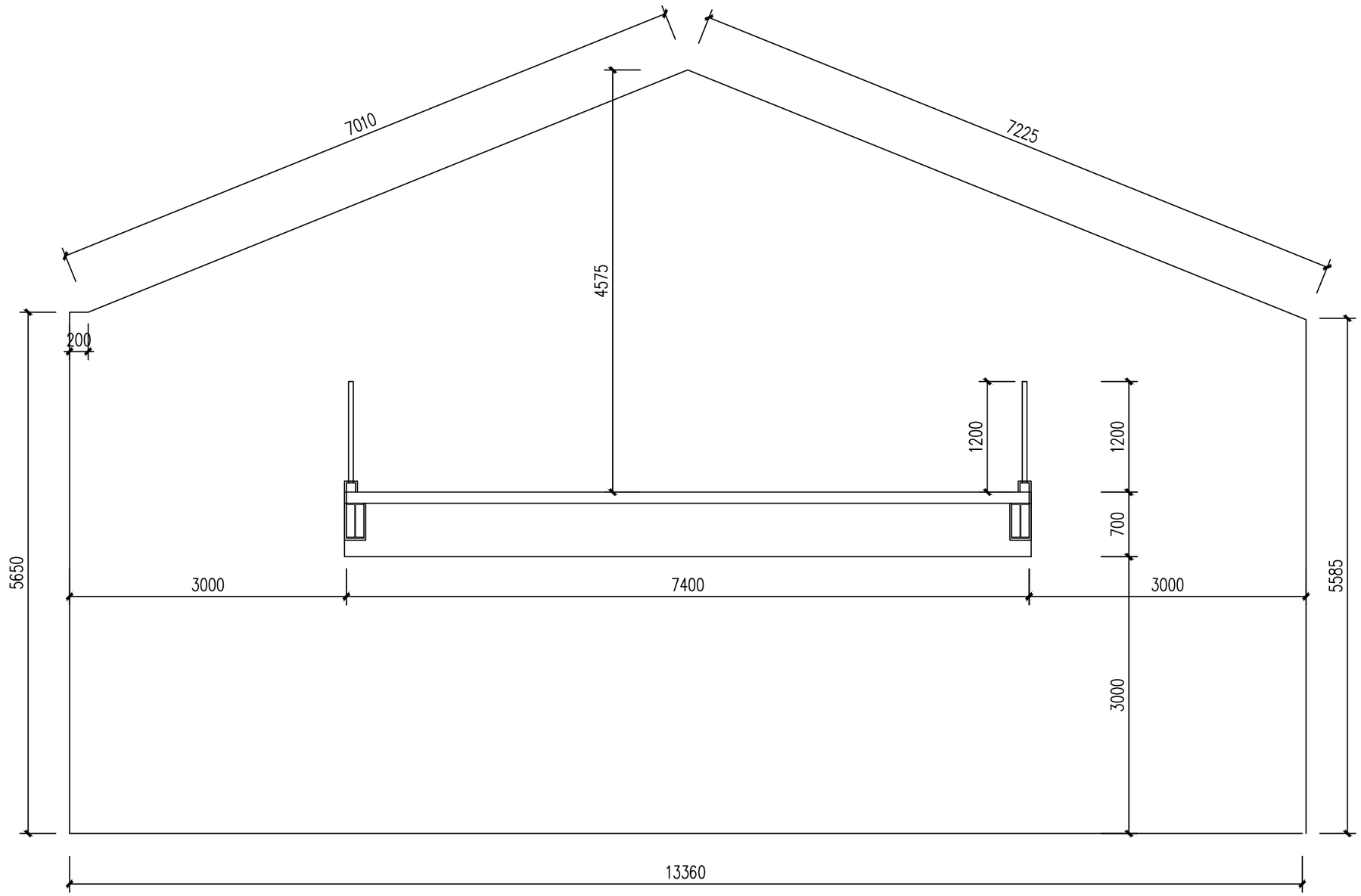

文心创想 (杭州)展览展示有限公司 Cultural Creation Hangzhou Exhibition Co., Ltd	工程名称	仙岩历史文化陈列馆	审　定		设　计		图纸名称			一层、二层整体结构关系示意			
			审　核		制　图								
			校　对				日期	2024.03	比例		阶段	初步设计	图号 EL-01

A3

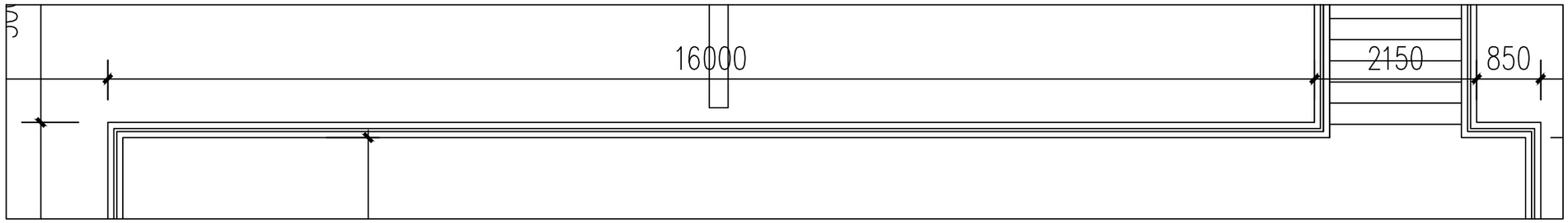

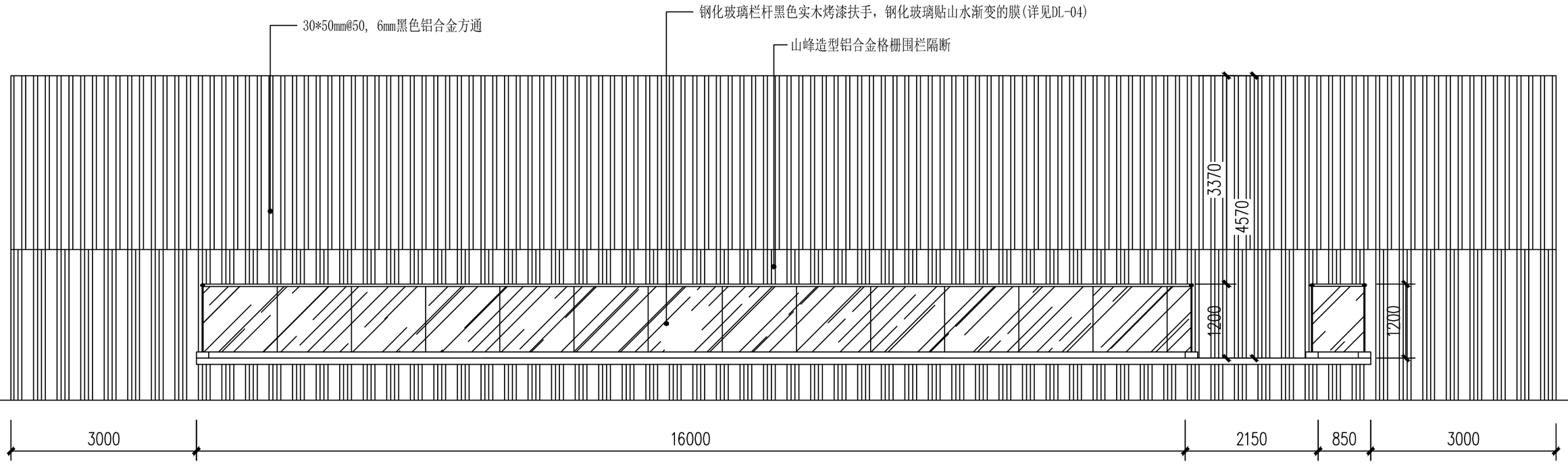

文心创意 (杭州) 展览展示有限公司 Cultural Creation Hangzhou Exhibition Co., Ltd	工程名称	仙岩历史文化陈列馆	审　定		设　计		图纸名称			1立面图	
			审　核		制　图						
			校　对				日期	2024.03	比例	阶段 初步设计	图号 EL-02

A3

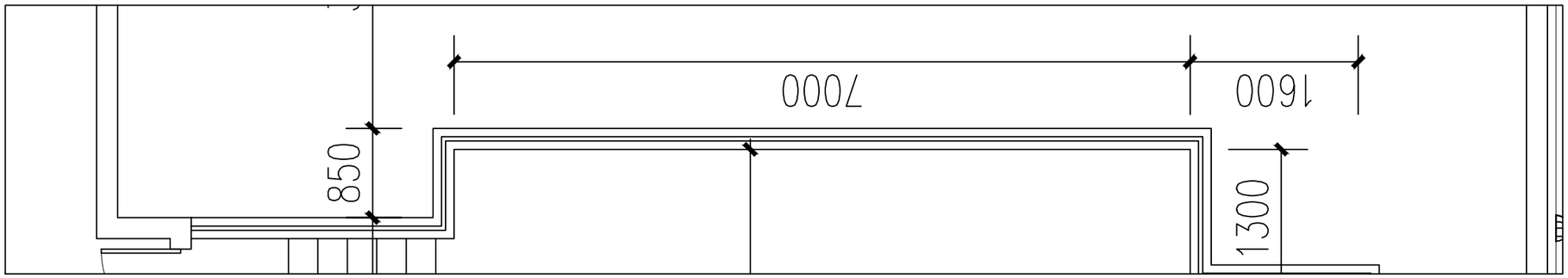

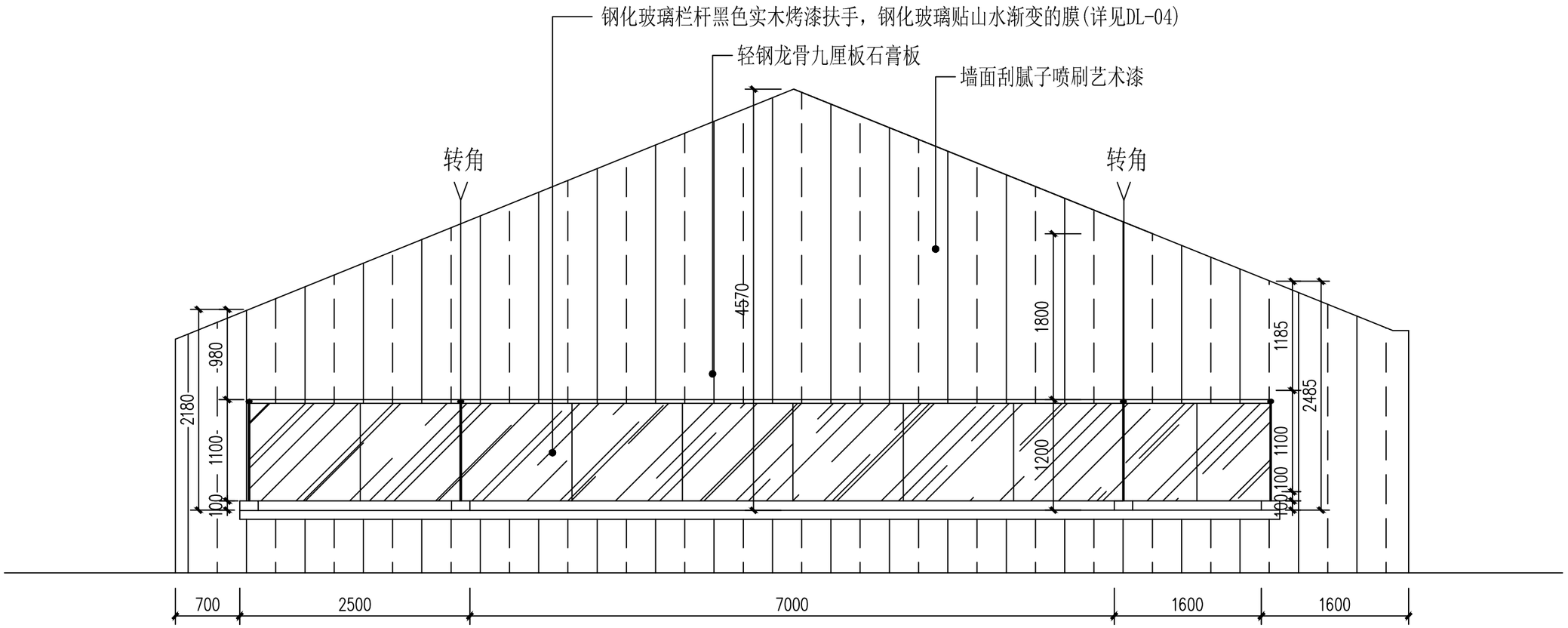

文心创想 (杭州)展览展示有限公司 Cultural Creation Hangzhou Exhibition Co., Ltd	工程名称	仙岩历史文化陈列馆	审　定		设　计		图纸名称			2立面图	
			审　核		制　图						
			校　对				日期	2024.03	比例		阶段 初步设计 图号 EL-03

A3

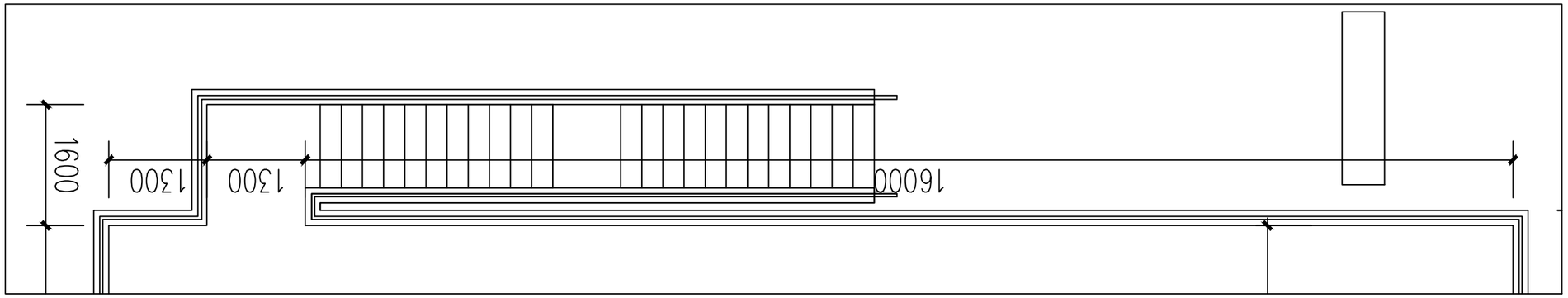

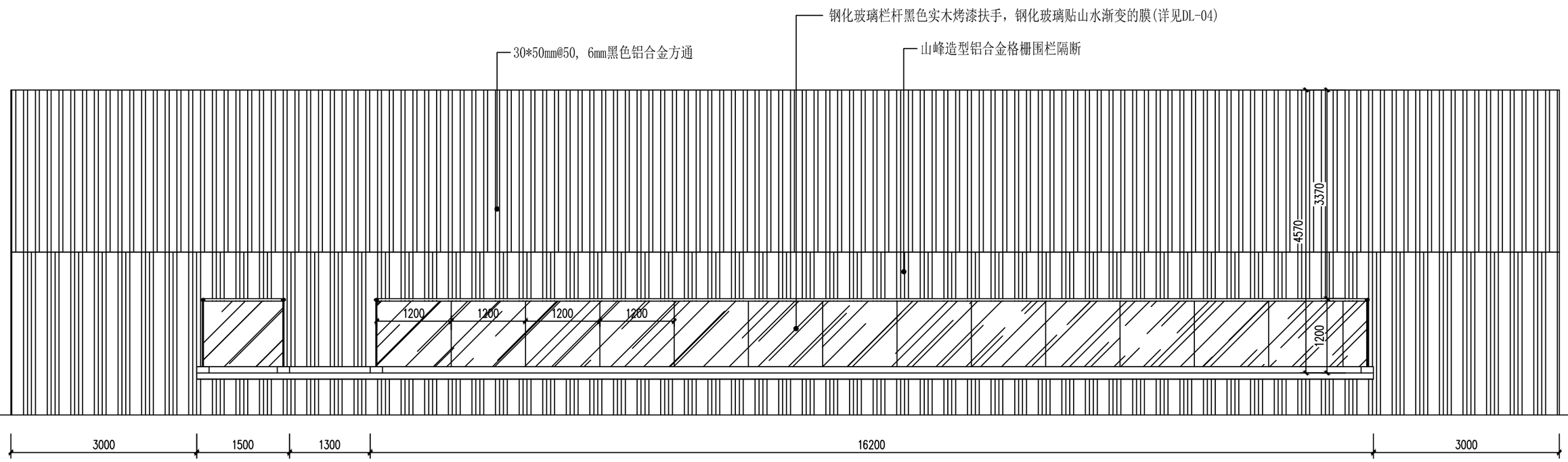

文心创想 (杭州)辰览展示有限公司 Cultural Creation Hangzhou Exhibition Co., Ltd	工程名称	仙岩历史文化陈列馆	审　定		设　计		图纸名称			3立面图		
			审　核		制　图							
			校　对				日期	2024.03	比例		阶段 初步设计	图号 EL-04

A3

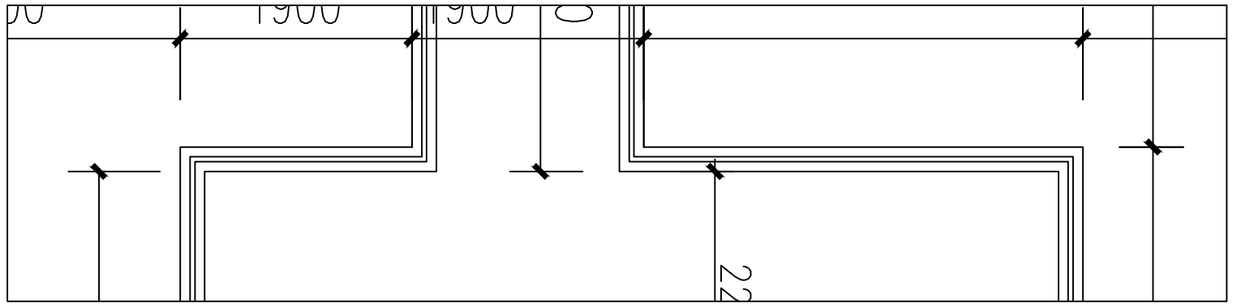

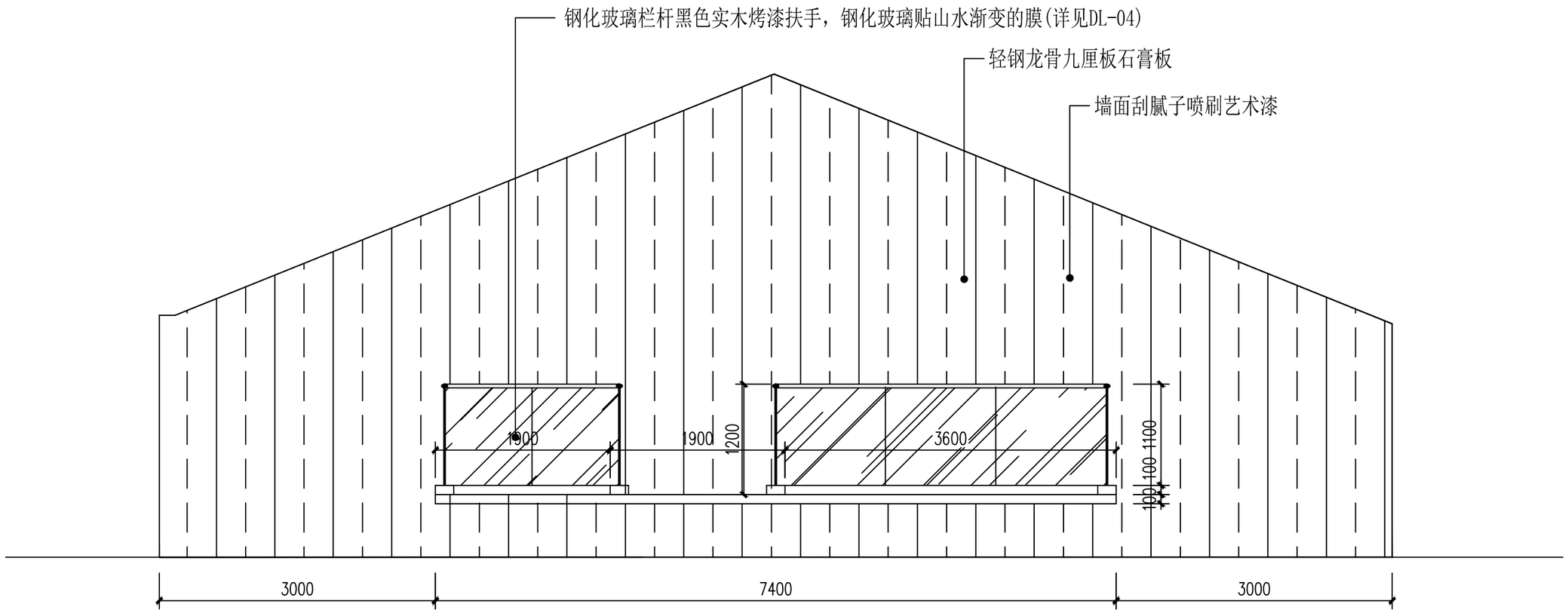

文心创想 (杭州) 展览展示有限公司 Cultural Creation Hangzhou Exhibition Co., Ltd	工程名称	仙岩历史文化陈列馆	审　定		设　计		图纸名称			4立面图		
			审　核		制　图							
			校　对				日期	2024.03	比例		阶段 初步设计	图号 EL-05

A3

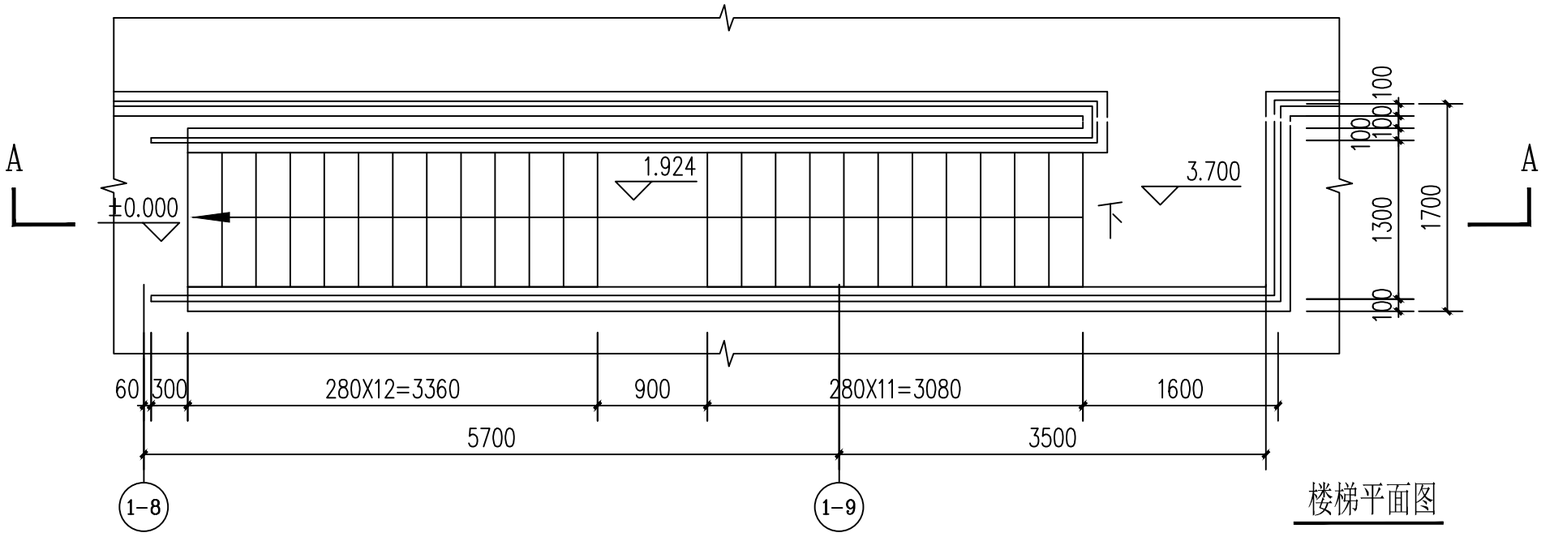

楼梯平面图

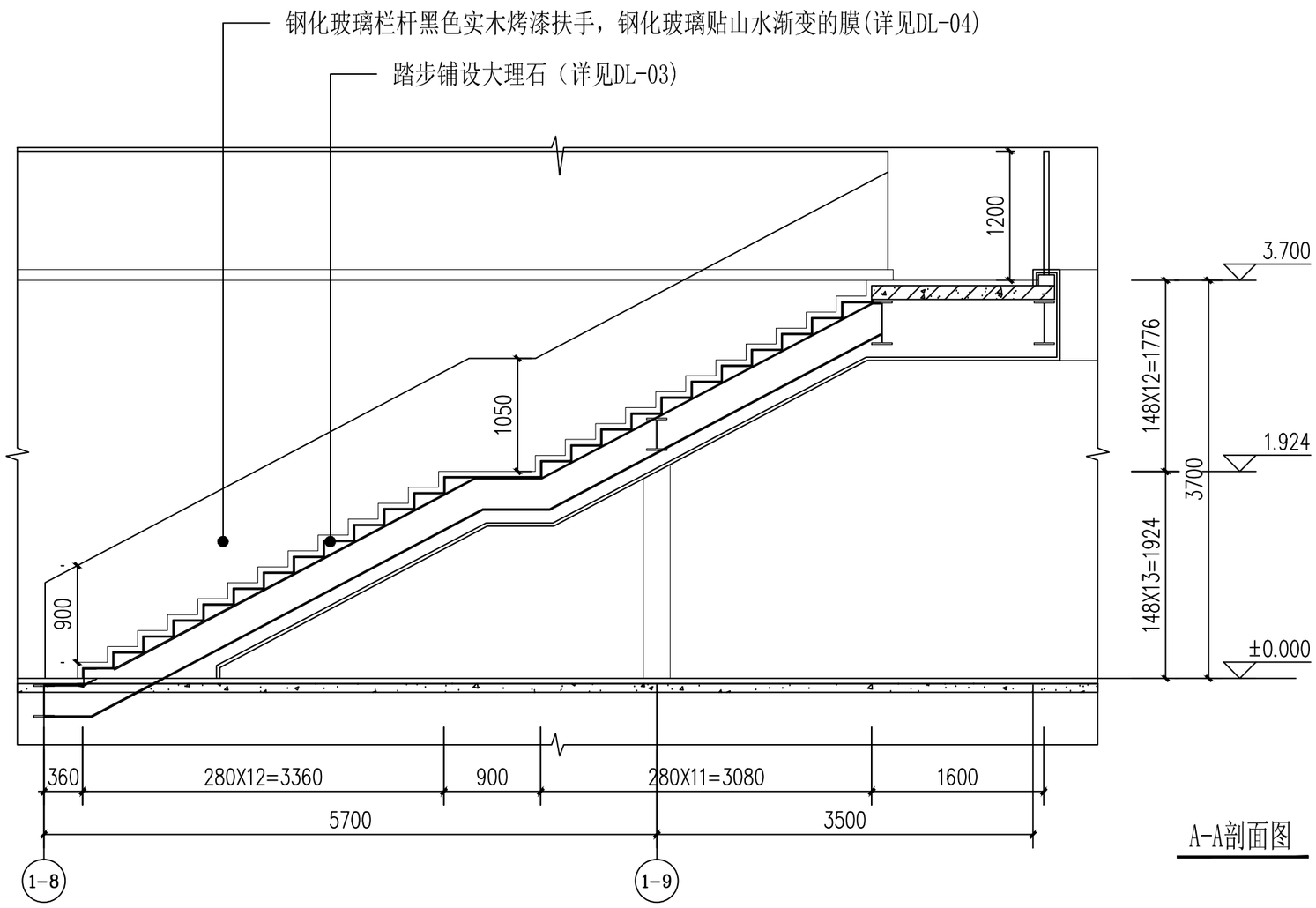

A-A剖面图

文心创想 (杭州) 展览展示有限公司 Cultural Creation Hangzhou Exhibition Co., Ltd	工程名称	仙岩历史文化陈列馆	审 定		设 计		图纸名称			楼梯详图（一）			
			审 核		制 图								
			校 对				日期	2024.03	比例		阶段	初步设计	图号 DL-01

A3

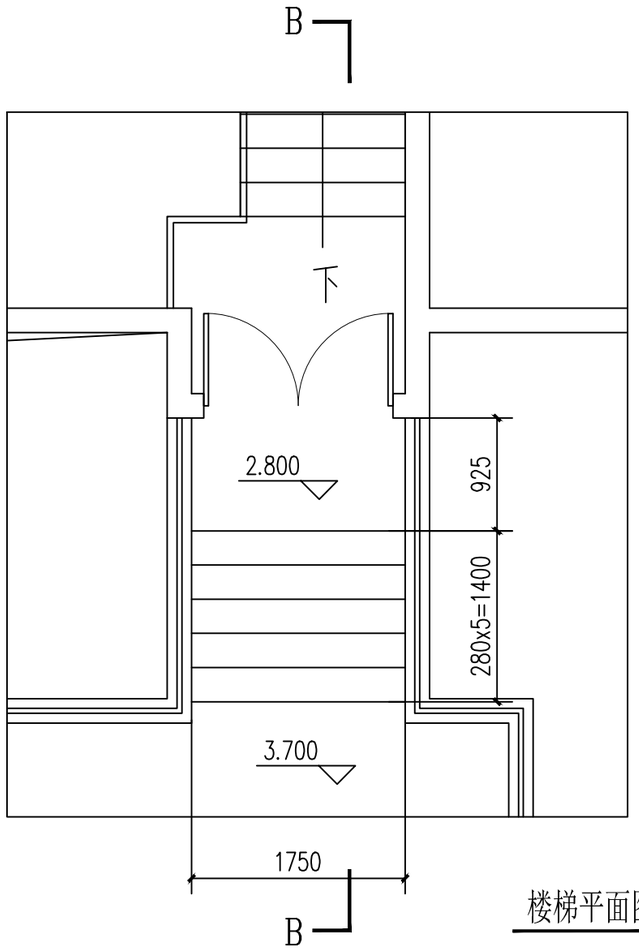

楼梯平面图

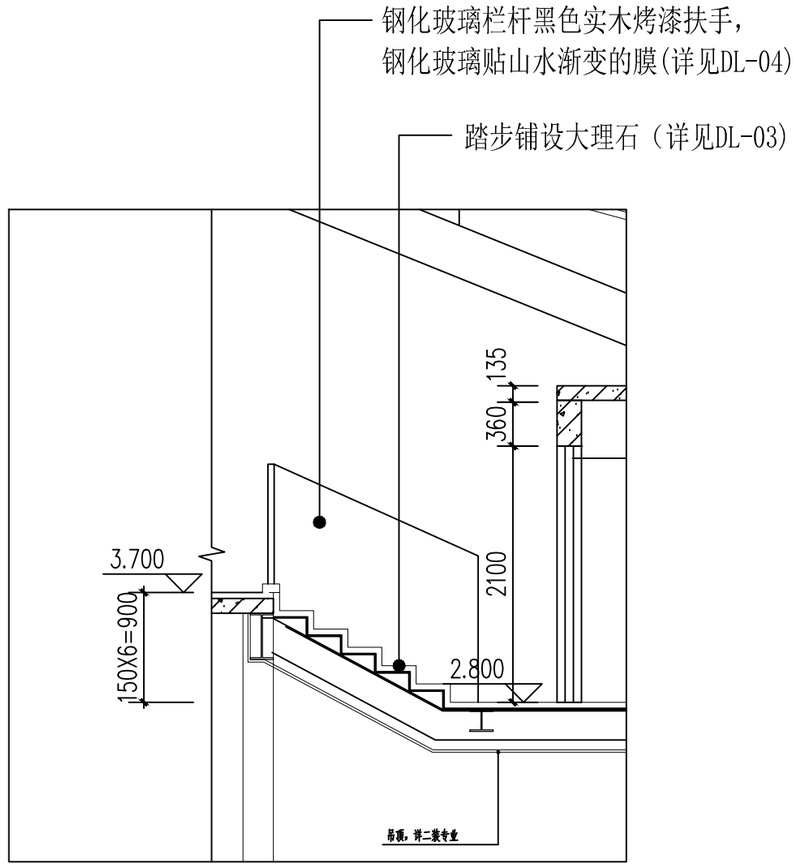

B-B剖面图

文心创意（杭州）展览展示有限公司 Cultural Creation Hangzhou Exhibition Co., Ltd	工程名称	仙岩历史文化陈列馆	审　定		设　计		图纸名称			楼梯详图（二）		
			审　核		制　图							
			校　对				日期	2024.03	比例		阶段 初步设计	图号 DL-02

A3

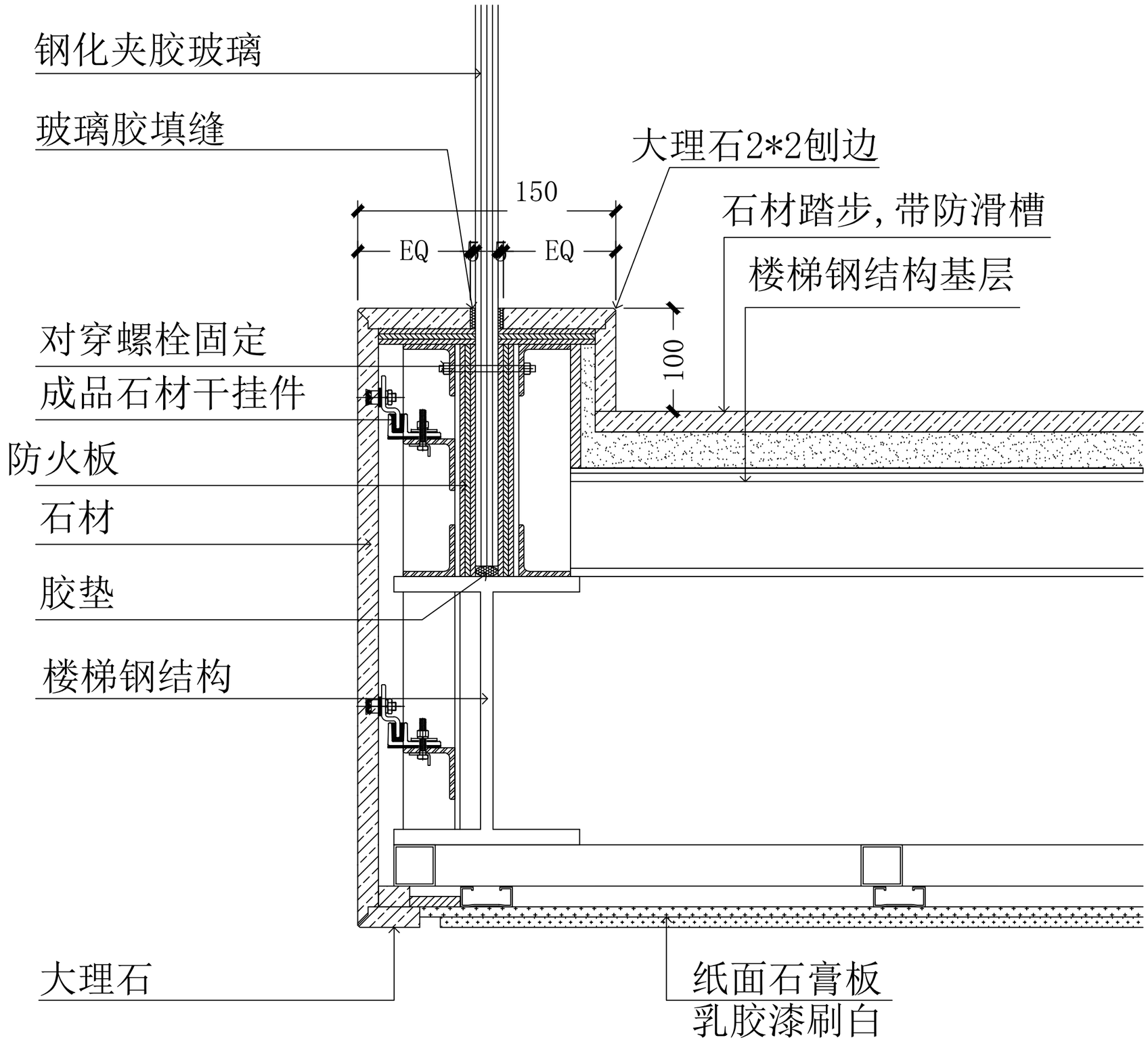

文心创想 (杭州) 展览展示有限公司 Cultural Creation Hangzhou Exhibition Co., Ltd	工程名称	仙岩历史文化陈列馆	审 定		设 计		图纸名称			楼梯踏步节点			
			审 核		制 图								
			校 对				日期	2024.03	比例		阶段	初步设计	图号 DL-03

A3

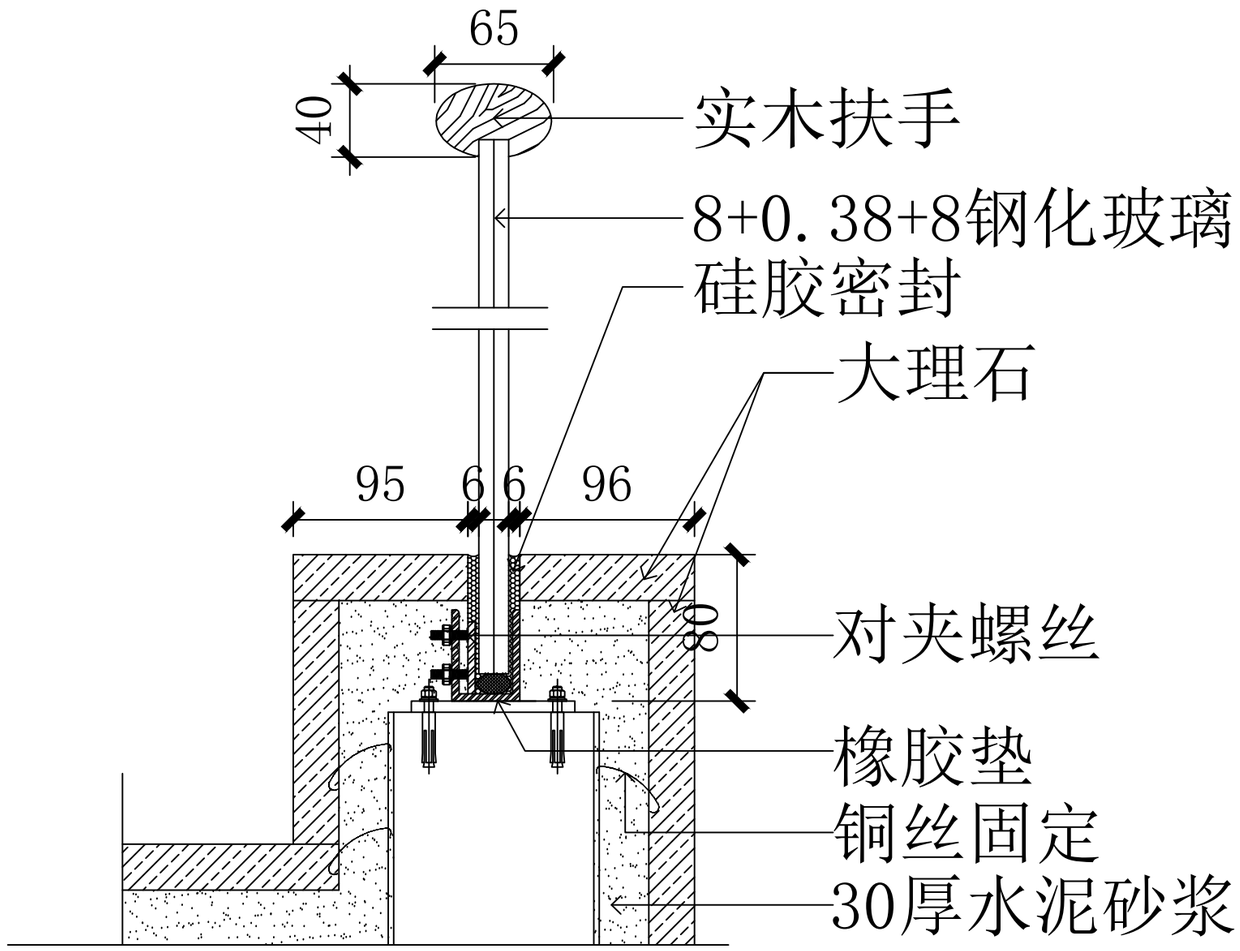

文化创想 (杭州)展览展示有限公司 Cultural Creation Hangzhou Exhibition Co., Ltd	工程名称	仙岩历史文化陈列馆	审 定		设 计		图纸名称			楼梯扶手节点		
			审 核		制 图							
			校 对				日期	2024.03	比例		阶段 初步设计	图号 DL-04

A3

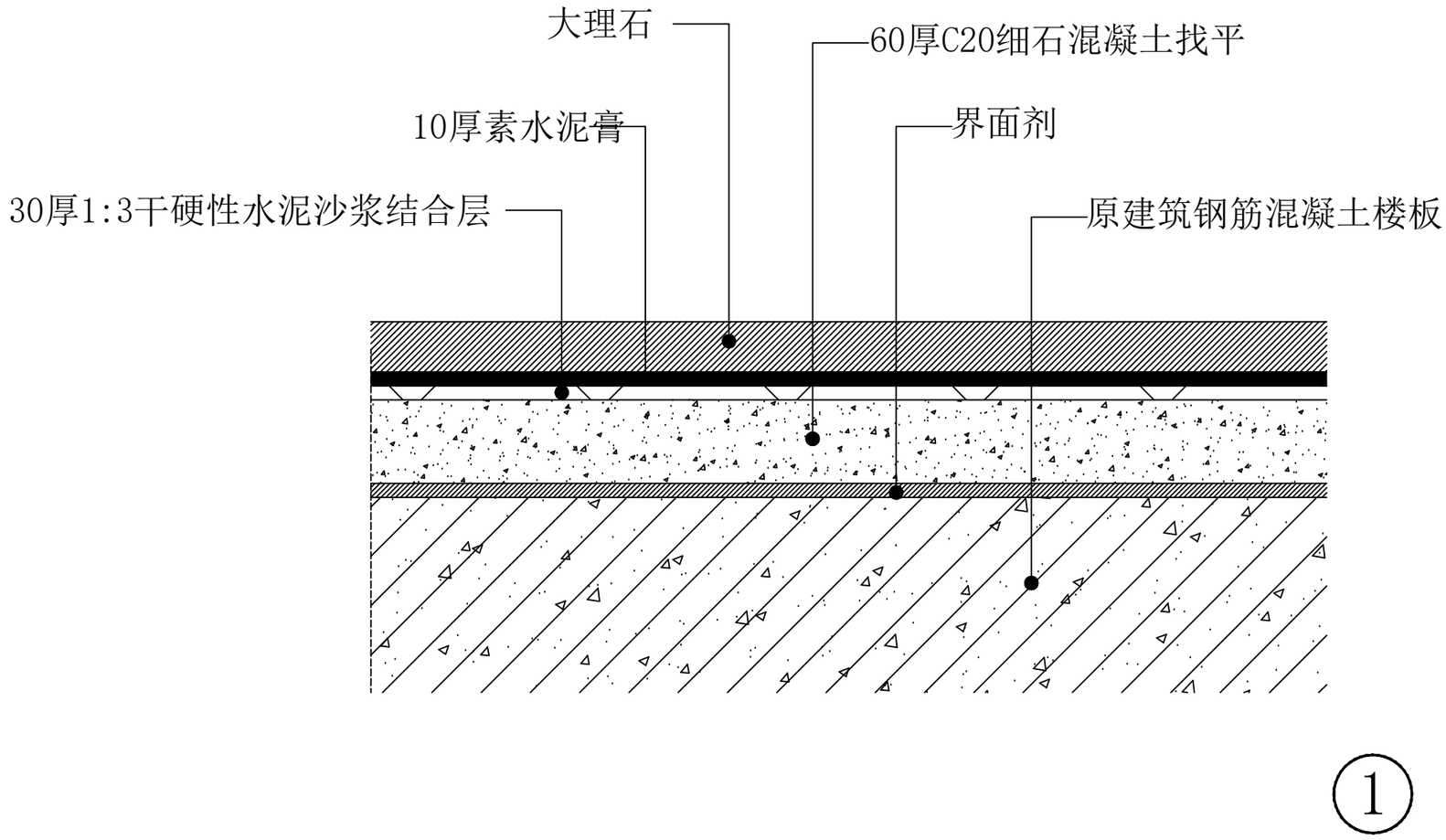

文心创想 (杭州) 展览展示有限公司 Cultural Creation Hangzhou Exhibition Co., Ltd	工程名称	仙岩历史文化陈列馆	审　定		设　计		图纸名称			地面节点（一）			
			审　核		制　图								
			校　对				日期	2024.03	比例		阶段	初步设计	图号 DL-05

A3

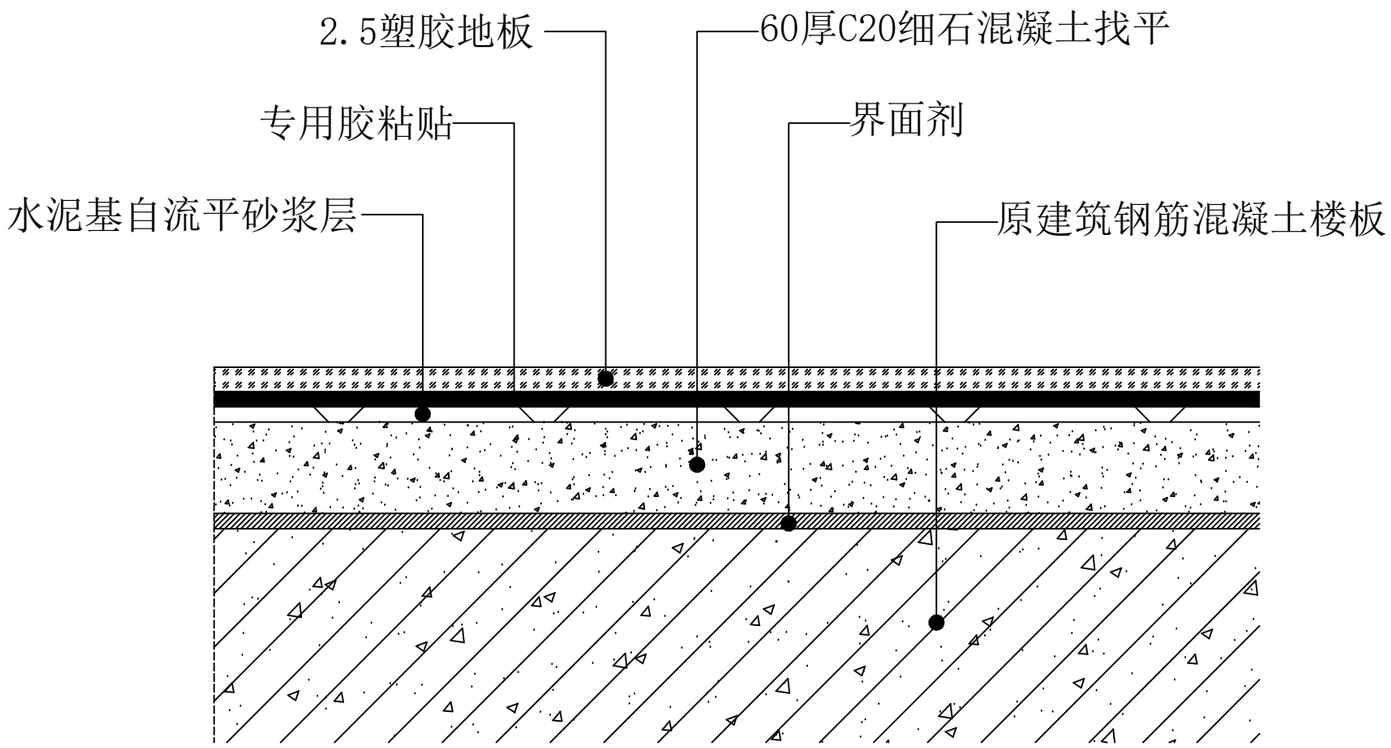

①

文心创想 (杭州) 展览展示有限公司 Cultural Creation Hangzhou Exhibition Co., Ltd	工程名称	仙岩历史文化陈列馆	审　定		设　计		图纸名称			地面节点（二）			
			审　核		制　图								
			校　对				日期	2024.03	比例		阶段	初步设计	图号 DL-06

A3

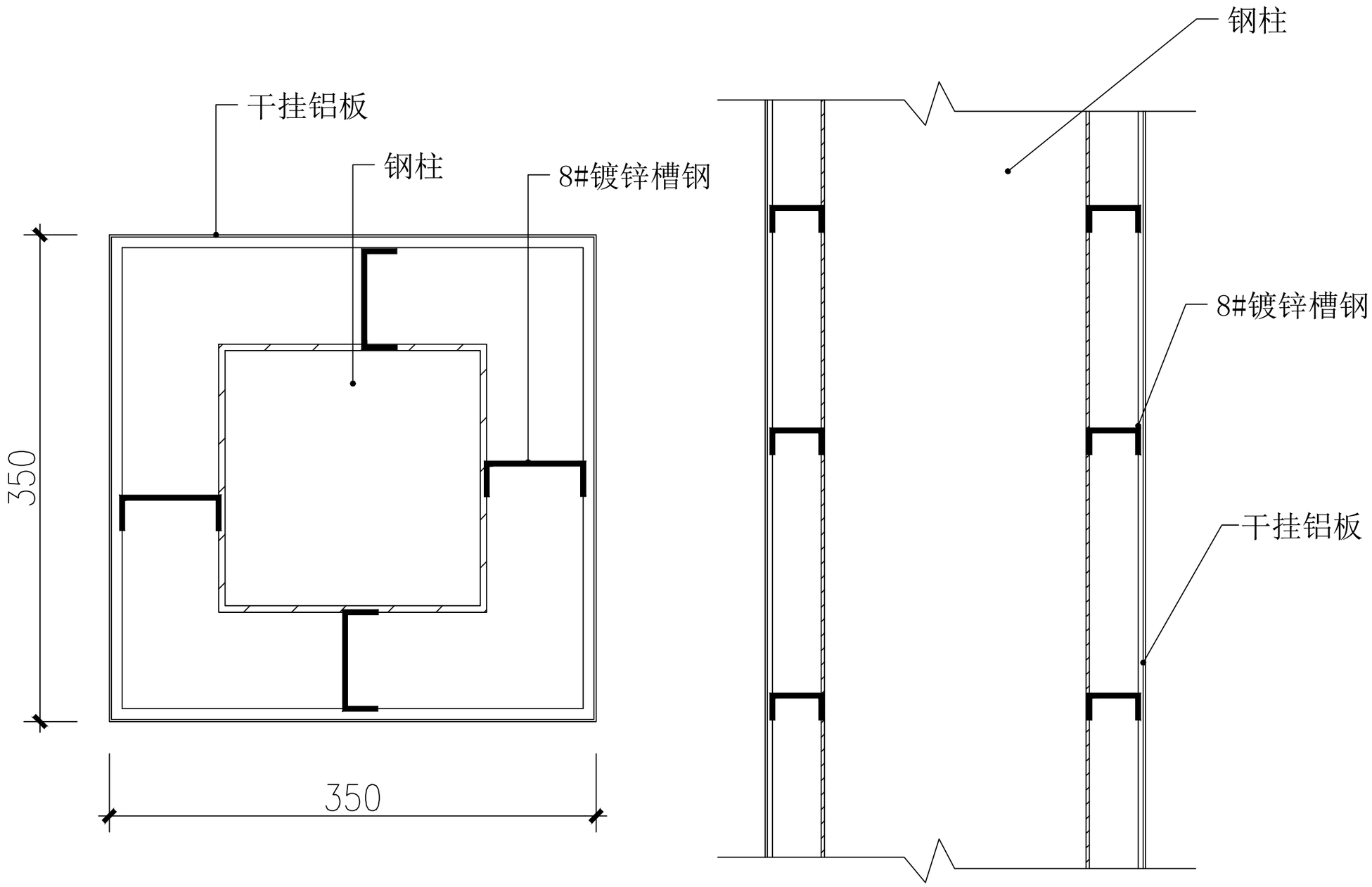

文心创想 (杭州) 展览展示有限公司 Cultural Creation Hangzhou Exhibition Co., Ltd	工程名称	仙岩历史文化陈列馆	审 定		设 计		图纸名称			柱子铝板饰面节点		
			审 核		制 图							
			校 对				日期	2024.03	比例		阶段 初步设计	图号 DL-07

A3

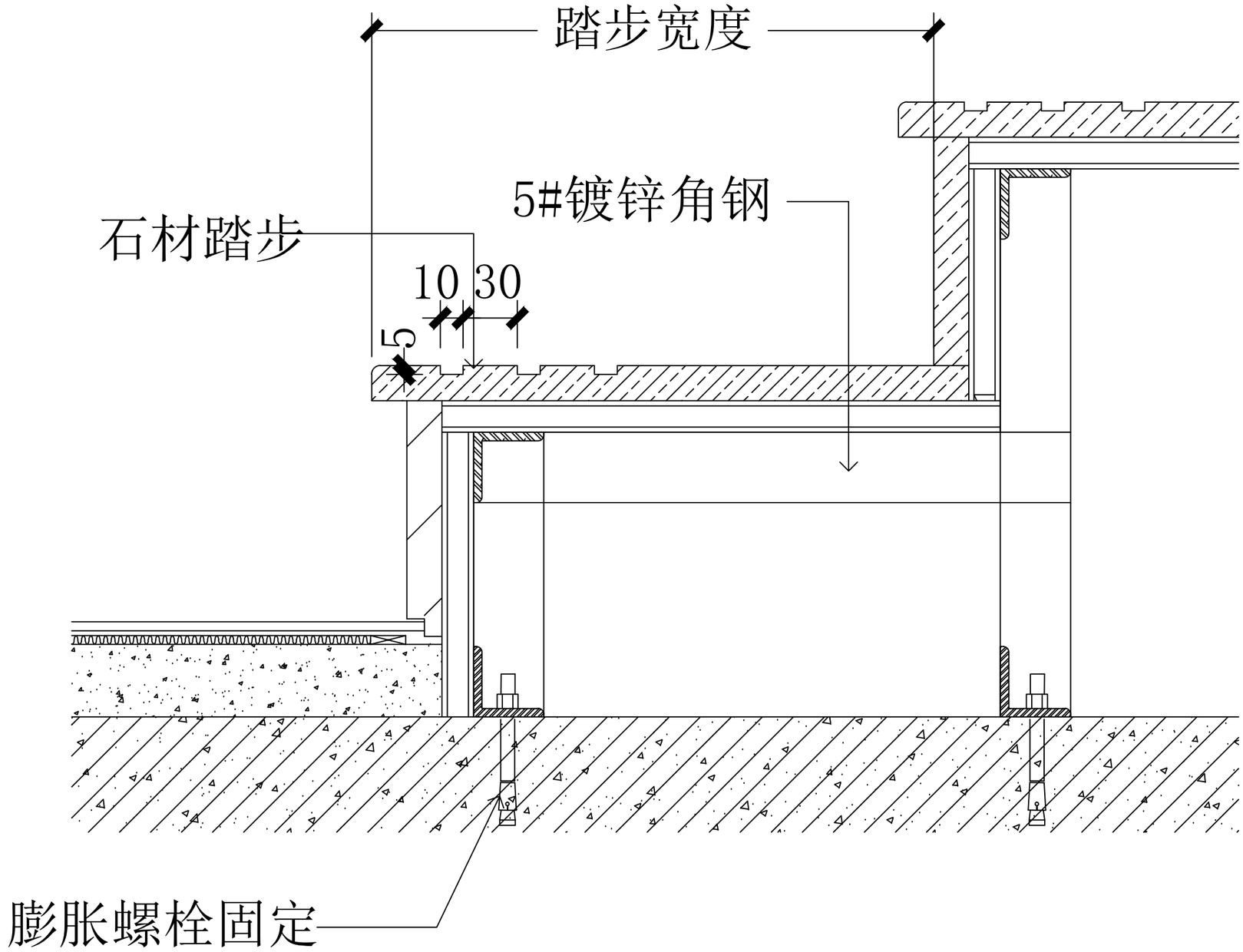

文心创想 (杭州)展览展示有限公司 Cultural Creation Hangzhou Exhibition Co., Ltd	工程名称	仙岩历史文化陈列馆	审 定		设 计		图纸名称			楼梯踏步局部节点			
			审 核		制 图								
			校 对				日期	2024.03	比例		阶段	初步设计	图号 DL-08

A3

图 纸 目 录

序号	图 号	图 名	图 幅	备 注	序号	图 号	图 名	图 幅	备 注
01	电施-01	图纸目录	A3		22				
02	电施-02	电气设计说明	A3		23				
03	电施-03	电气施工图抗震设计专项说明	A3		24				
04	电施-04	消防应急照明和疏散指示系统专项说明	A3		25				
05	电施-05	电气系统图	A3		26				
06	电施-06	一层插座平面图	A3		27				
07	电施-07	一层照明平面图	A3		28				
08	电施-08	一层地台照明平面图	A3		29				
09	电施-09	一层空调平面图	A3		30				
10	电施-10	一层应急照明平面图	A3		31				
11	电施-11	二层照明平面图	A3		32				
12	电施-12	二层照明平面图	A3		33				
13	电施-13	二层空调平面图	A3		34				
14	电施-14	二层应急照明平面图	A3		35				
15					36				
16					37				
17					38				
18					39				
19					40				
20					41				
21					42				

说明

1. 本目录由工程负责人组织填写;
2. 如利用标准图，可在备注栏内说明；
3. 结构计算书_____份　　工程地质图_____张。

文心创想 (杭州)展览展示有限公司 Cultural Creation Hangzhou Exhibition Co., Ltd	工程名称	仙岩历史文化陈列馆	审 定		设 计		图纸名称			图纸目录			
			审 核		制 图								
			校 对				日期	2024.03	比例		阶段	初步设计	图号 电施-01

A3

电气设计说明

一、设计依据

1. 建筑概况：本工程属于温州生态园仙岩景区入口工程。总建筑面积项目总用地面积为14000平方米。总建筑面积为3026.5平方米。

本工程室外消防用水量为25L/s。　　验风说明：本次仅1#楼一、二层局部改造。

2. 相关专业提供给的工程设计资料；

3. 初步设计的审批意见；

4. 甲方提供的设计任务书及设计要求；

5.中华人民共和国现行主要标准及法规；

《民用建筑电气设计标准》 GB51348-2019;《建筑设计防火规范》 GB50016-2014(2018版);《低压配电设计规范》 GB50054-2011;

《供配电系统设计规范》 GB50052-2009;《建筑物防雷设计规范》 GB50057-2010;《建筑照明设计标准》 GB50034-2013;

《电能质量　公共电网谐波》 GB/T14549-1993;《绿色建筑评价标准》 GB/T50378-2019;《浙江省绿色建筑设计标准》 DB33/1092-2021;

《公共建筑节能设计标准》 GB51433-2020;《公共建筑节能设计标准》GB50189-2015;《浙江省公共建筑节能设计标准》DB33/1036-2021;

《消防应急照明和疏散指示系统技术标准》 GB51309-2018;《建筑电气与智能化通用规范》GB55024-2022;《建筑与市政工程抗震通用规范》GB55002-2021;

《建筑节能与可再生能源利用通用规范》 GB 55015-2021;《建筑防火通用规范》 GB55037-2022;《消防设施通用规范》 GB55036-2022;

《建筑与市政工程无障碍通用规范》 GB55019-2021;

二、设计范围

1.照明系统

三、低压配电系统：

1.负荷等级：本工程为乡层公共建筑，消防负荷、应急照明、普通照明等其他负荷均为三级负荷，室外消火栓用水量为25L/S.

计算负荷为民系统图，其它动力配电及配电房电力由业主委托设备厂家和电力设计单位另行设计.

2、电源由室外箱变引来，电缆在室外埋深0.7M以下引至各配电点。

3、在一层设总配电箱，并在总配电箱内做PE线重复接地。

4、供电方式：低压配电系统采用220/380V放射式的供电方式.

5、照明配电：

1)、照明、插座均由不同的支路供电。除空调插座外，所有插座均设漏电断路器保护。所有插座均带保护门。工程内所有配电箱均离地1.5M安装，配电箱均为落地安装。

2)、一、二层采用T5(T8) LED节能照灯，大楼内所有LED节能照灯均采用电子式镇流器。

6、导线、电缆的选择及线路敷设：

1)、电缆桥架：竖井内垂直桥架采用XQJ-C系列槽式桥架。电缆桥架水平安装时，支架间距为1.5~2m，垂直安装时，支架间距不大于2m。电缆桥架穿过防火墙和楼层时应在安装完毕后，用防火材料封堵，且防火封堵的耐火极限应同封堵处建筑构件的耐火极限（楼板穿孔封堵应符合楼层耐火等级要求）。

电缆、导线在桥架内敷设，同一桥架内敷设的双路电缆应分别设于桥架两侧。

中间并应用金属挡板隔开且做上电缆标志（在电缆桥架内的电缆首、尾端、转弯及每隔50m处设有电缆干线编号、型号及用途等标记）。

电缆桥架长度不超过30m，首端和末端应接地，电缆桥架与等电位系用镀锌扁钢－40X4或BVR－1X25　PC25可靠连接，桥架接口处采用BVR－6平方铜芯线跨接。

电缆桥架接地保护措施，并应满足GB50303－2015,11.1.1.1~3款要求。

2)、应急照明支线应穿热镀锌钢管暗敷在楼板或墙内，普通照明支线穿阻燃隐性能等级不低于B2级的塑PC管（壁厚不小于2.0mm）暗敷在楼板、墙、顶板内。

明敷时应采用隐性能等级B1级、壁厚1.6mm及以上的金属管。消防用电设备当明敷时，应在金属管外整涂防火涂料保护，其耐火时间大于1h。

暗设时的保护层>30mm。并满足GB51348－2019.8.6相关要求。

开关、插座和照明灯具靠近可燃物时，应采取隔热、散热等防火保护措施；应选照明灯及灯光疏散标志，应设不燃烧材料制作的保护罩。

3)应急照明应做要求：详见消防应急照明和疏散指示系统专项说明；消防控制室、消防水泵房、自备发电机房、配电室以及发生火灾时仍需正常工作的消防设备用房保持正常照明照度。额定功率不小于60W　的白炽灯、卤钨灯、高压钠灯、金属卤化物灯、荧光高压汞灯（包括电感镇流器）等，不应直接安装在可燃物体上或采取其他防火措施。

4)、电气平面图中所有回路与接回路等线穿管，不同支路不应共管敷设。各回路N、PE线均从插内引出。PE线必须用绿／黄导线或标记。

5)、导线色标要求L1、L2、L3、N、PE色为黄、绿、红、淡兰、黄绿双色，开关后为白色。未注明照明导线截面均为三根，插座为三根。

6)、线缆选型：消防线路采用阻燃耐火铜芯电线电缆，普通照明及动力采用铜芯电线电缆，照明和应急照明回路的PE线应采用铜芯软铜线。

7)、应急照明灯应为非持续型，应急疏散标志灯应为持续型灯具。

8)、电气线路不应穿越或敷设在燃烧性能为B1或B2级的保温材料中；确需穿越或敷设时，应采取穿金属管并在金属管周围采用不燃隔热材料进行防火隔离等防火保护措施。

9)、各类电气设备应可靠地固定在基础或支架上　应满足GB　50556－2010第3.0.8条相关要求。

10)、电缆、消防线路选用燃烧性能B1级铜芯低烟无卤耐火电缆和采低烟矿物绝缘电缆。

11)、人员密集的公共场所，电线电缆燃烧性能应选用燃烧性能B1级、产烟毒性为t1级、熔滴滴落物/微粒等级为d1级的电力电缆；

建筑物内水平布线和垂直布线选择的电线和电缆燃烧性能宜一致。并满足GB51348－2019第13.9.1条相关要求。

12)、电力线缆、控制线缆和智能化线缆敷设应符合下列规定：不同电压等级的电力线缆不应共用同一导管或电缆桥架布线；电力线缆和智能化线缆不应共用同一导管或电缆桥架布线；

在有可燃物闷顶和吊顶内敷设电力线缆时，应采用不燃材料导管或电缆槽盒保护。

13)、导管和电缆槽盒内配电电线的总截面积不应超过导管或电缆槽盒内截面积的40%；电缆槽盒内控制线缆的总截面积不应超过电缆槽盒内截面积的50%。

14)、民用建筑应线内的室外供配电线路不应采用架空线敷设方式。在隧道、管廊、竖井、夹层等封闭式电缆通道中，不得布置热力管道和输送可燃气体或可腐蚀体管道。

15)、室内干燥场所的线缆采用导管布线时，应符合下列规定：采用金属导管布线时，其壁厚不应小于1.5mm;

采用塑料导管暗敷布线时，应选用不低于重型的导管，燃烧性能不低于B2级，其壁厚不应小于2.0mm。

16)、室内潮湿场所的线缆明敷时，应符合下列规定：应采用防潮、防腐材料制造的导管或电缆桥架；当采用金属导管或电缆桥架时，应采取防潮、防腐措施，

且金属导管壁厚不应小于　2.0mm;　当采用可弯曲金属导管时，应选用防水重型的导管。

17)、线缆采用导管暗敷布线时，应符合下列规定：不应穿过设备基础；当穿过建筑物外墙时，应采取止水措施。

18)、民用建筑内电力线缆、控制线缆和智能化线缆敷设应符合下列规定：不应采用裸露带电导体布线；除塑料护套电线外，其他电线不应采用直敷布线方式；

明敷的导管、电缆桥架，应选择燃烧性能不低于B1级的难燃材料制品或不燃材料制品。

19)、除民用建筑和变电所外，其他建筑内低压裸露带电导体距地面的高度应符合下列规定：无遮护的裸露带电导体至地面的距离不应小于3.5m；

采用防护等级不低于IP2X的网孔遮护时，裸露带电导体至地面的距离不应小于2.5m；网状遮护与裸露带电导体的间距，不应小于100mm。

20)、建筑物底层及地面层以下外墙内的线缆采用导管暗敷布线时，应符合下列规定：采用金属导管布线时，其壁厚不应小于　2.0mm;采用可弯曲金属导管布线时，

应选用防水重型的导管，采用塑料导管布线时，应选用重型的导管。

21)、建筑物应设置照明供配电系统。照明配电终端回路应设短路保护、过负荷保护和接地故障保护，室外照明配电终端回路还应设置剩余电流动作保护电器作为附加防护。

四、建筑物防雷及接地

1、建筑物防雷：

1)、本工程防雷等级为二类。(原建筑未修改)

2)、接闪器：在屋顶采用Φ12镀锌圆钢作接闪带，屋顶接闪网格不大于10Mx10M或12Mx8M。

3)、引下线：利用建筑物钢筋混凝土柱子或剪力墙内两根>Φ16或四根<Φ16,>Φ10的主筋通长相互焊接作为引下线，沿其周长间距不大于18M　，引下线上端与接闪带焊接，

下端与建筑物基础地梁下普筋两根主筋焊接。构件内钢筋与钢筋的连接，钢筋与钢筋的连接应采用上电施工的绑扎法连接或焊接，其具体做法详见标准图集15D501-3。

4)、凡突出屋面的所有金属构件及构筑物的接闪杆等均应与接闪带可靠焊接。

5)、总配电箱设一级试验的电涌保护器。一级电涌保护器参数值为:limp>12.5kA,UP<2.5KV,使用产品应经浙江省气象主管机构备案,并应让有资质的防雷公司负责安装.

浪涌保护器连接导线应短直。其长度不宜超过0.5m,并固定牢靠。

6)、防雷与接地设计要求应满足《建筑电气与智能化通用规范》GB　55024－2022第7章节相关要求。

2、接地

1)、本工程防雷接地、电气设备的保护接地、弱电设备系统等的接地共用统一基础接地体，要求接地电阻不大于1欧姆；实测不满足要求时，增设人工接地体。

2)、接地装置：利用基础钢分桩内的钢筋作为垂直接地体，利用钢分基础承台内的钢筋作为水平接地体，故要求承台梁下箱两根通长主筋按图焊接连接成良好的电气路，

并与钢分柱钢桩桩内的钢筋跨接焊接。基础桩桩间钢筋的电气连接做法，详见图标图集15D501－3,作为接地装置的基础桩钢筋距地面不应小于0.5m.

3)、本工程采用总等电位联结，将建筑物内装置外所可导电部分(PE导线、进出建筑物的金属管道、建筑物结构内的钢筋)应经MEB连接线相互连通.

等电位具体做法参考《等电位联结安装》15D502。

4)、过电压保护：在变配电室低压导线及进线总配电箱、电源等重要设备配电箱处装设1级电涌保护器。

5)、本工程接地型式采用TN－S系统。

6)、电子信息防雷等级按D级设防。

7)、内部防雷击尽率宜，严格按　GB　50057－2010第4.1.2条要求执行,其具体做法详见标准图集15D501~3的相关条款内容。

五.电气节能

1.一、二层均采用T5(T8) LED节能照灯或大功率节能灯。灯具效率不应低于：开敞式75%。

2.大厅内所有LED节能照灯或大功率节能灯均采用电子式镇流器。功率因数在0.95以上，谐波电流限值应满足规范要求。

3.照明控制：公共走道、楼梯间等部位采用声时、分区节能控制。

4.合理选择相负荷的配电，使三相尽量平衡。最大相负荷不应超过三相负荷平均值的115%，最小相负荷不应小于三相负荷平均值的85%。

5.变压器选用　SCB14　系列、低损耗、低噪声的节能产品，可满足节能评价值要求;采用　D·yn11　的接线。

满足《建筑节能与可再生能源利用通用规范》GB55015－2021的能效节能评价值的要求供电半径在150m控制。满足《供配电系统设计规范》GB50052－2009要求。

6.负荷计算采用需要系数法（或同等精确度的其它方法）。7.电力电缆截面的选择结合技术条件和经济电流密度的方法进行。

8.电力变压器、电动机、交流接触器和照明产品的能效水平应高于能效限定值或能效等级2级的要求。

9.各主要场所的照度标准及功率密度值：

场所	计算照度　(Lx)	照度标准　(Lx)	LPD限值　(w/m²)	LPD值　(w/m²)
走道	49.4	50	2.0	1.8
大厅	286.5	300	8.0	7.3

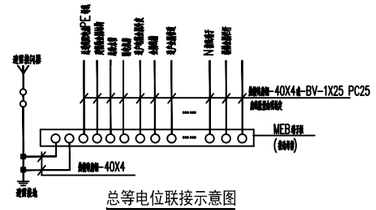

总等电位联接示意图

六.其它：

1、凡与施工有关而又未说明之处，参见国家、地方标准图集施工，或与设计院协商解决。

2、为设计方便，所选设备型号仅供参考，招标所确定的设备规格、性能等技术指标，不应低于设计图纸的要求。

3、《建筑电气与智能化通用规范》GB55024－2022;《消防设施通用规范》GB55036－2022;《建筑防火通用规范》GB55037－2022规范为强制性工程建设规范，全部条文必须严格执行。

主要设备及材料表

序号	图例	名称	规格	单位	数量	备注
1		总等电位端子箱		台		离地 0.3M 暗装
2	AV	插座箱		台		离地 0.3M 暗装
3	AL	照明配电箱		台		离地 1.8M 暗装
4	AL1	照明配电箱		台		离地 1.5M 暗装
5		大功率节能灯	>色温	盏		梁下 0.3M 吊装
6		带单独开关暗装立柜式空调插座	CL317 20A（带安全门）	个		离地 0.3M 暗装
7		带保护接点暗装照手器插座	CL311 16A+CL007X（带安全门）	个		离地 1.3M 暗装
8		双联二三孔暗装插座	CL310 10A（带安全门）	个		离地 0.3M 暗装
9		带单独开关暗装挂式空调插座	CL317 10A（带安全门）	个		离地 2.0M 暗装
10		带保护接点暗装洗衣机插座	CL311 16A+CL007X（带安全门）	个		距地 1.1M 暗装
11		带保护接点暗装热水器插座	CL311 16A+CL007X（带安全门）	个		距地 2.2M暗装
12		节能红外双时开关	MA86YSD-1 250V~10A	个		距地 1.3M 暗装
13		双联开关	CL303 250V~10A	个		离地 1.3M 暗装
14		三联开关	CL307 250V~10A	个		离地 1.3M 暗装
15		单联开关	CL301 250V~10A	个		距地 1.3M 暗装
16		家用呼唤按钮（特低压）	CW40K DC12V,采用带指示灯开关的按钮,IP54	个		距地H=0.85m安装
17		声光显示屏（特低压）	CW40X DC12V+电源：输入　AC220V 输出为　DC12V	个		离地 2.5M 安装
18						
19						
20						

注：LED光源，其色度应符合GB50034－2013,4.4.4.1~3款要求

消防疏散指示标志和消防应急照明灯具应符合《消防安全标志》GB　13495－2015和《消防应急照明和疏散指示系统》GB17945－2010的要求

所有的消防设备应采用3C认证相关产品

注：所有插座均采用保护型安全插座。

《杭州》展览展示有限公司 Cultural Creation Hangzhou Exhibition Co., Ltd	工程名称	仙岩历史文化陈列馆	审　定		设　计		图纸名称			电气设计说明	
			审　核		制　图						
			校　对				日期	2024.03	比例	阶段	初步设计	图号	电施-02

A3

电气施工图抗震设计专项说明

1 设计依据

《建筑机电工程抗震设计规范》 GB 50981-2014 ；《建筑与市政工程抗震通用规范》 GB 55002-2021

国家及地方相关的规范、标准、规定。

2 机电工程抗震基本要求

2.1 抗震设防烈度6度及以上地区的各类新建、扩建、改建建筑与市政工程必须进行抗震设防，工程项目的勘察、设计、施工、使用维护等必须执行GB 55002-2021本规范。

2.2 当遭受低于本地区抗震设防烈度的多遇地震影响时，机电工程设施一般不受损坏或不需修理可继续运行。

2.3 当遭受相当于本地区抗震设防烈度的地震影响时，机电工程设施可能损坏经一般修理或不经修理仍可继续运行。

2.4 当遭受高于本地区抗震设防烈度的地震影响时，机电工程设施不至于严重损坏，危及生命。

2.5 建筑机电工程重要机房不应设置在抗震性能薄弱的部位；对于有隔振装置的设备，当发生强烈振动时不应碰坏连接件，并应防止设备和建筑结构发生谐振现象。

2.6 建筑机电工程的支、吊架应具有足够的刚度和承载力，支、吊架与结构应有可靠的连接和锚固。

2.7 建筑机电工程管道穿越结构缝的洞口设置，应尽量避免穿越主要承重结构构件。管道和设备与建筑结构的连接，应能允许二者间有一定的相对变位。

2.8 建筑机电工程设施的基座或者连接件应能将设备承受的地震作用全部传递到建筑结构上。建筑结构中用以固定建筑机电工程设施的预埋件、锚固件，应能承受建筑机电工程设施传给主体结构的地震作用。

2.9 抗震支、吊架与钢筋混凝土结构应采用锚栓连接，与钢结构应采用焊接或螺栓连接。

2.10 穿过隔震层的建筑机电工程管道应采用柔性连接或其他方式，并应在隔震层两侧设置抗震支架。

2.11 建筑机电工程设施底部应与地面牢固固定。对于8度及8度以上的抗震设防，膨胀螺栓或螺栓应固定在垫层下的结构楼板上。无法用螺栓与地面连接的建筑机电工程设施，应采用L型抗震防滑角钢进行限位。

2.12 重要电力设施可按设防烈度提高一度进行抗震设计，但当设防烈度为8度及以上时可不再提高。

2.13 内径不小于60mm的电气配管及重力不小于150N/m的电缆桥架、电缆槽盒、母线槽均应进行抗震设防。

2.14 建筑的非结构构件及附属机电设备，其自身及与结构主体的连接，应进行抗震设防。

2.15 建筑附属机电设备不应设置在可能被破坏或功能障碍等二次灾害的部位；设防地震下需要连续工作的附属设备，应设置在建筑结构地震反应较小的部位。

2.16 管道、电缆、通风管和设备的洞口设置，应减少对主要承重结构构件的削弱；洞口边缘应有补强措施。管道和设备与建筑结构的连接，应具有足够的变形能力，以满足相对性移的需要。

2.17 建筑附属机电设备的基座或支架，以及相关连接件和锚固件应具有足够的刚度和强度，应能将设备承受的地震作用全部传递到建筑结构上。建筑结构中，用以固定建筑附属机电设备预埋件、锚固件的部位，应采取加强措施，以承受附属机电设备传给主体结构的地震作用。

3 抗震电气设施设置

3.1 地震时应保证正常人流疏散所需的应急照明及相关设备的供电。

3.2 地震时需要坚持工作场所的照明设备应就近设置应急电源装置。

3.3 地震时应保证火灾自动报警及联动控制系统正常工作。

3.4 应急广播系统宜预置地震广播喇叭。

3.5 地震时应保证通信设备电源的供给、通信设备正常工作。

3.6 电梯和相关机械、控制器的连接、支承应满足水平地震作用及地震相对位移的要求；垂直电梯宜具有地震报警功能，地震时电梯应能自动就近平层开门并停运。

3.7 配变电所、通信机房、消防控制室、安防监控室和应急指挥中心应避开对抗震不利或危险场所。

3.8 电气设备间及电缆沟并不应设在易受震动或冲击的场所。

4 电气设备安装抗震要求

4.1 柴油发电机组的安装应符合下列规定：

1.应设置震动隔离装置；

2.与外部管道应采用柔性连接；

3.设备与基础之间、设备与减震装置之间的地脚螺栓应能承受水平地震力和垂直地震力。

4.2 变压器的安装应符合下列规定：

1.安装就位后应焊接牢固，内部线圈应牢固固定在变压器外壳的支承结构上；

2.变压器的支承面宜适当加宽，并设置防止其移动和倾倒的限位器；

3.应对接入和接出的柔性导体留有位移的空间。

4.3 配电箱（柜）、通信设备机柜的安装应符合下列规定：

1.配电箱（柜）、通信设备机柜的安装螺栓或焊接强度应满足抗震要求；

2.靠墙安装的配电柜、通信设备机柜底部安装应牢固。当底部安装螺栓或者焊接强度不够时，应将顶部与墙壁进行连接；

3.当配电柜、通信设备机柜等非靠墙落地安装时，根部应采用金属膨胀螺栓或焊接的固定方式。

当8度或9度抗震设防时，可将几个柜在中心位置以上连成整体；

4.壁式安装的配电箱与墙壁之间应采用金属膨胀螺栓连接；

5.配电箱（柜）、通信设备机柜内的元器件应考虑与支承结构间的相互作用，元器件之间采用软连接，接线处应做防震处理；

6.配电箱（柜）面上的仪表应与柜体组装牢固。

4.4 设在水平操作面上的消防、安防设备应采取防止滑动的措施。

4.5 安装在吊顶上的灯具，应考虑地震时吊顶与楼板的相对位移。

5 配电线路敷设抗震要求

5.1 配电导体应符合下列规定：

1.配电线路宜采用电缆或电线；

2.当采用硬母线敷设且直线段长度大于80m时，应每50m设置伸缩节；

3.在电缆桥架、电缆槽盒内敷设的电线在引进、引出和转弯处，应在长度上留有余量；

4.接地线应采取防止地震时被切断的措施。

5.2 电线穿钢管敷设时宜采用焊接及更柔性敷设好的管材。

5.3 引入建筑物的电气线路敷设时应符合下列规定：

1.在进口处应采用柔性管或者采取其他抗震措施；

2.当进户并排临建筑物设置时，电线应在井中留有余量；

3.进户套管与引入管之间的间隙应采用柔性防腐、防水材料密封。

5.4 电气线路不宜穿越抗震缝，当必须穿越时应符合下列规定：

1.采用金属导管、刚性塑料导管敷设时宜靠近建筑物下部穿越，且在抗震缝两侧应各设置一个柔性管接头；

2.电缆桥架、电缆槽盒、母线槽在抗震缝两侧应设置伸缩节；

3.抗震缝的两端应设置抗震支撑节点并与结构可靠连接。

5.5 电气管路敷设时应符合下列规定：

1.当线路采用金属导管、刚性塑料导管、电缆桥架或者电缆槽盒敷设时，应使用柔性防火材料封堵，并应在贯穿物位置附近设置抗震支撑；

2.当金属导管、刚性塑料导管、电缆桥架或者电缆槽盒穿越防火分区时，其堵隔应采用柔性防火材料封堵，并应在贯穿物位置附近设置抗震支撑；

3.金属导管、刚性塑料导管的直线段每隔30m应设置一个伸缩节。

5.6 配电装置至用电设备之间线路敷设应符合下列规定：

1.配电线路导体宜采用电缆；

2.当采用穿金属导管、刚性塑料导管敷设时，进口处应转为柔性管过渡；

3.当采用电缆桥架或者电缆槽盒敷设时，进口处应转为柔性管过渡。

6 抗震支吊架

(1)、本工程电气系统管径大于等于60mm的电气配管和满在荷重量大于等于15kg/m的电缆桥架系统应采用机电管线抗震支吊架系统。

(2)、刚性管道侧向抗震支撑最大设计间距不得超过12m；柔性管道侧向抗震支撑最大设计间距不得超过6m。

(3)、刚性管道纵向抗震支撑最大设计间距不得超过24m；柔性管道纵向抗震支撑最大设计间距不得超过12m。

(4)、抗震支撑最终间距应根据具体深化设计及现场实际情况综合确定。

(5)、抗震支吊架系统由专业选择专业公司设计，深化方案需设计院审核后实施。

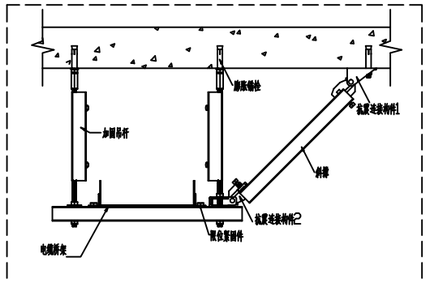

电缆桥架侧向抗震支吊架大样图A

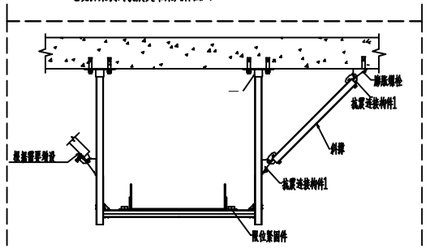

电缆桥架侧向抗震支吊架大样图B

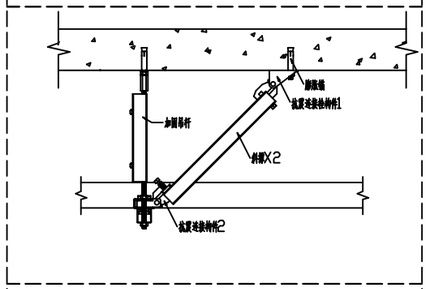

电缆桥架纵向抗震支吊架大样图A

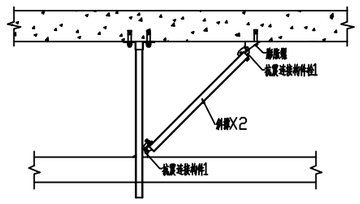

电缆桥架纵向抗震支吊架大样图B

文心创想 《杭州》展览展示有限公司 Cultural Creation Hangzhou Exhibition Co., Ltd	工程名称	仙岩历史文化陈列馆	审 定		设 计		图纸名称			电气施工图抗震设计专项说明	
			审 核		制 图						
			校 对				日期	2024.03	比例	阶段 初步设计	图号 电施-03

A3

消防应急照明和疏散指示系统专项说明

一、工程概况：

1. 建筑概况：本工程属于温州生态园仙岩景区入口工程。总建筑面积项目总用地面积为14000平方米，总建筑面积为3026.5平方米。
本工程室外消防用水量为25L/s。　　情况说明：本次仅1#楼一、二层局部改造.

二、设计依据：

1、《建筑设计防火规范》　GB50016-2014（2018修订版）.
2、《消防应急照明和疏散指示系统技术标准》　GB51309-2018.
3、建筑专业提供的疏散路线、疏散单元示意图等相关图纸资料。

三、疏散照明地面水平最低照度值：

经计算下列场所及疏散路线地面最低照度值均不小于以下数值：疏散楼梯间、前室不应低于10.0Lx；
平面疏散通道不应低于3.0LX，　安全出口外侧、配电室、消控室、消防水泵房、自备发电机房1LX，安全出口外面及附近区域、连廊的连接面域1LX，
且应满足GB51309-2018第3.2.5条要求。

四、系统型式：　集中电源非集中控制系统。

五、集中电源设置：

1、本工程所有集中电源均设于配电间或电井内，防护等级不小于IP33；额定输出功率均不大于1KW。
2、集中电源的初装容量应保证系统的持续应急时间不小于90分钟。
3、在火灾状态下，系统应急启动后，在蓄电池电源供电时的持续工作时间应不小于60分钟；在非火灾状态下，系统主电源断电后，灯具持续应急点亮时间为15分钟。
4、集中电源的蓄电池组达到使用寿命周期后标称剩余容量应保证放电时间不小于75分钟；否则应及时更换集中电源。
且应满足GB51309-2018第3.2.4条要求。

六、消防应急照明灯及标志灯：

1、采用LED光源的灯具，消防应急照明灯具的光源色温不应低于 2700K，带独立地址、不自带电池、面板或灯罩不采用玻璃材质。
2、工作电压为36V安全电压，采用宽电压范围设计。
3、消防应急照明灯采用非持续型照明灯，应保持熄灭状态，用于疏散照明，平时不点亮，不兼顾日常照明。
4、消防应急标志灯采用持续型照明灯，应保持节电点亮模式。
5、灯具均自带红外遥控功能，在现场通过手持式编码器通过总线或红外遥控可能调地址、调整方向、设置默认属性，无需拆卸即可检测灯具状态。
6、火灾状态下，灯具光源应急点亮、熄灭的响应时间不大于0.25秒。

七、线路敷设：

1、所有电气线路均采用低烟无卤阻燃火导线穿金属导管沿墙、梁、板暗敷设，保护层厚度不小于30毫米；当采用明敷设时，应刷防火漆。
2、不同电压等级、交流与直流的线路不应共用导管或线槽。
3、A型消防应急灯具通过二总线（即供电+ 通信合用二总线）接入本区域应急照明集中电源，所有导线均穿金属导管保护，并采取防火保护措施。
4、各集中电源与照明控制器之间采用低烟无卤耐火屏蔽双绞线手拉手连接，所有穿金属导管保护，并采取防护电保护措施。

八、系统控制要求：

1、非火灾状态下，应保持主电源为灯具供电　；非持续型照明灯应保持熄灭状态，持续型照明灯的光源应保持节电点亮模式。
2、火灾确认后，应能手动控制系统的应急启动，设置区域火灾报警系统的场所，尚应能自动控制系统的应急启动。
3、火灾确认后，应能手动控制系统的应急启动，控制集中电源转入蓄电池电源输出，同时控制其取接的所有非持续型照明灯的光源应急点亮，
持续型灯具的光源由节电点亮模式转入应急点亮模式；

九、其他：

1、本工程所选用的设备、材料及施工工艺应满足GB17945-2010,GB13495-2015,GB51309-2018等有关国家标准要求。
2、施工结束后，建设单位应根据施工图纸及GB51309-2018相关要求，组织施工单位、设备制造企业等有关单位，对系统进行调试，调试合格后
方可投入使用。
3、今后该建筑如有改变功能、改变疏散路线、改变疏散单元、房间分隔变动时，应委托有相应设计资质的单位重新设计消防应急照明和疏散指示系统。
4、系统投入运行后，应保持系统连续正常运行，不得随意中断；并根据GB51309-2018中系统运行维护要求进行日常巡查，月度、季度、年度检查，
发现故障、设备损坏等应及时更换或修理。
5、疏散照明及疏散指示标志灯具的供配电设计应符合下列规定：1灯具应由主电源和蓄电池电源供电。蓄电池组正常情况下应保持充电状态，火灾情况下应保证
蓄电池组的供电时间满足安全疏散要求。2集中控制型系统，其主电源应由消防电源供电。
6、消防应急照明回路严禁接入消防应急照明系统以外的开关装置、电源插座及其他负载。

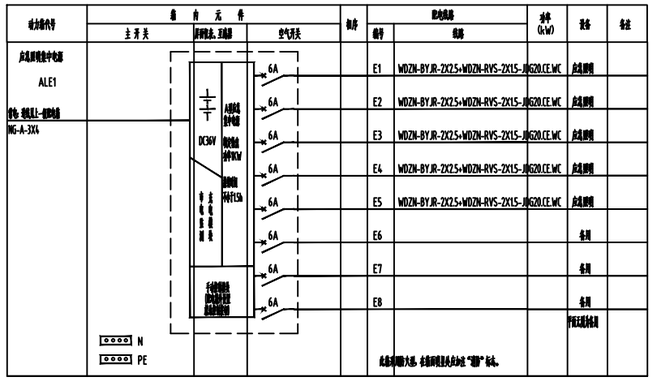

10		DC36V分散电源+分配电箱	TY-D-nKVA		
9		集中电源非集中控制型消防应急照明灯具	TY-ZFJC系列 10W　LED光源　应急光通量:960lm　色温5700K　Ra≥80　电压36V　IP67		距墙顶或走道宽度15cm（≤3m）安装
8		集中电源非集中控制型消防应急标志灯具（步道地面向标志灯）	TY-BLJC系列 1W　LED光源　应急光通量:100lm　色温5700K　Ra≥80　电压36V　IP65		门顶上方0.2米处吊装
7		集中电源非集中控制型消防应急照明灯具	TY-ZFJC系列 3W　LED光源　应急光通量:320lm　色温5700K　Ra≥80　电压36V　IP65		壁顶安装
6		集中电源非集中控制型消防应急照明灯具	TY-ZFJC系列 8W　LED光源　应急光通量:960lm　色温5700K　Ra≥80　电压36V　IP65		壁顶安装
5		集中电源非集中控制型消防应急标志灯具（疏散指示箭号灯）	TY-BLJC系列 1W　LED光源　应急光通量:100lm　色温5700K　Ra≥80　电压36V　IP65		H=0.5M
4	NP	集中电源非集中控制型消防应急标志灯具（盲道）	TY-BLJC系列 1W　LED光源　应急光通量:100lm　色温5700K　Ra≥80　电压36V　IP65		门顶上方0.2米处壁挂式安装
3	E 安全出口	集中电源非集中控制型消防应急标志灯具（安全出口灯/ 疏散出口灯）	TY-BLJC系列 1W　LED光源　应急光通量:100lm　色温5700K　Ra≥80　电压36V　IP65		门顶上方0.2米处壁挂式安装
2		集中电源非集中控制型消防应急标志灯具	TY-ZFJC系列　LED光源　应急光通量:100lm　色温5700K　Ra≥80　电压36V　IP67		嵌入地面
1	TY-C	应急照明控制器	TY-C		墙地安装
序号	图例	设备名称	型号规格		备注

制表（消防）应急疏散照明图例表

注：消防灯具所图标或灯罩的材质不应采用玻璃，应满足《消防应急照明和疏散指示系统技术标准》GB51309-2018第3.2.1-5
消防疏散指示标志和消防应急照明灯具应符合《消防安全标志》GB 13495-2015
和《消防应急照明和疏散指示系统》GB17945-2010的要求
标志灯的尺寸规格应符合《消防应急照明和疏散指示系统技术标准 GB 51309-2018》第3.2.1条第6款的要求。

文心创想 （杭州）展览展示有限公司 Cultural Creation Hangzhou Exhibition Co., Ltd	工程名称	仙岩历史文化陈列馆	审　定		设　计		图纸名称			消防应急照明和疏散指示系统专项说明	
			审　核		制　图						
			校　对				日期	2024.03	比例	阶段 初步设计	图号 电施-04

A3

用电设备	配电元件 主开关	配电元件 漏电保护器	配电元件 空气开关	配线 编号	配线 电缆	容量 (kW)	用途	备注
用电设备总量 1ALM1 XL-18 139kW 配电干线 WDZB17JY-4X120+1X70 -SC100-F	配电干线 CM1AL-250S/4300/200A 300mA,0.3s	V/A/Hz 多功能电表 PZ96-E4 0~5A/3P MDH-A46-75/5	ZB30-63/C63/4P	1L1	WD1	MRB-BYJY-3X4-SC20-WE-EE	备用	
			ZB30-63/C20/3P+VE 30mA	1L2	WD2	MRB-BYJY-3X4-SC20-WE-EE	备用	
			ZB30-63/C20/3P+VE 30mA	1L3	WD3	MRB-BYJY-3X4-SC20-WE-EE	备用	
			ZB30-63/C20/3P+VE 30mA	2L1	WD4	MRB-BYJY-3X4-SC20-WE-EE	备用	
			ZB30-63/C20/3P+VE 30mA	2L2	WD5	MRB-BYJY-3X4-SC20-WE-EE	备用	
			备用-插座箱	2L3	WD6	MRB-BYJY-3X4-SC20-WE-EE	备用	预留插座箱
	Pe = 139.0 kW kd = 0.75 cosϕ = 0.80 Pjs = 104.25 kW Ijs = 197.99 A		ZB30-63/C20/3P+VE 30mA	L1	WD1	MRB-BYJY-3X4-CT/BG20-WE-EE	2.0	插座
			ZB30-63/C20/3P+VE 30mA	L2	WD2	MRB-BYJY-3X4-CT/BG20-WE-EE	2.0	插座
			ZB30-63/C20/3P+VE 30mA	L3	WD3	MRB-BYJY-3X4-CT/BG20-WE-EE	2.0	插座
			ZB30-63/C20/3P+VE 30mA	L1	WD4	MRB-BYJY-3X4-CT/BG20-WE-EE	2.0	插座
			ZB30-63/C20/3P+VE 30mA	L2	WD5	MRB-BYJY-3X4-CT/BG20-WE-EE	2.0	插座
			ZB30-63/C20/3P+VE 30mA	L3	WD6	MRB-BYJY-3X4-CT/BG20-WE-EE	2.0	插座
			ZB30-63/C20/3P+VE 30mA	L1	WD7	MRB-BYJY-3X4-CT/BG20-WE-EE	2.0	插座
			ZB30-63/C20/3P+VE 30mA	L2	WD8	MRB-BYJY-3X4-CT/BG20-WE-EE	2.0	插座
			ZB30-63/C20/3P+VE 30mA	L3	WD9	MRB-BYJY-3X4-CT/BG20-WE-EE	2.0	插座
			ZB30-63/C20/3P+VE 30mA	L1	WD10	MRB-BYJY-3X4-CT/BG20-WE-EE	2.0	插座
			ZB30-63/C16/3P+VE 30mA	L2	WL1	MRB-BYJY-2X2.5YJR-N25-SC20-WE-EE	1.0	照明
			ZB30-63/C16/3P+VE 30mA	L3	WL2	MRB-BYJY-2X2.5YJR-N25-SC20-WE-EE	1.0	照明
			ZB30-63/C16/3P+VE 30mA	L1	WL3	MRB-BYJY-2X2.5YJR-N25-SC20-WE-EE	1.0	照明
			ZB30-63/C16/3P+VE 30mA	L2	WL4	MRB-BYJY-2X2.5YJR-N25-SC20-WE-EE	1.0	照明
			ZB30-63/C16/3P+VE 30mA	L3	WL5	MRB-BYJY-2X2.5YJR-N25-SC20-WE-EE	1.0	照明
			ZB30-63/C16/3P+VE 30mA	L1	WL6	MRB-BYJY-2X2.5YJR-N25-SC20-WE-EE	1.0	照明
			ZB30-63/C16/3P+VE 30mA	L2	WL7	MRB-BYJY-2X2.5YJR-N25-SC20-WE-EE	1.0	照明
			ZB30-63/C16/3P+VE 30mA	L3	WL8	MRB-BYJY-2X2.5YJR-N25-SC20-WE-EE	1.0	照明
			ZB30-63/C16/3P+VE 30mA	L1	WL9	MRB-BYJY-2X2.5YJR-N25-SC20-WE-EE	1.0	照明
			ZB30-63/C16/3P+VE 30mA	L2	WL10	MRB-BYJY-2X2.5YJR-N25-SC20-WE-EE	1.0	照明
			ZB30-63/C16/3P+VE 30mA	L3	WL11	MRB-BYJY-2X2.5YJR-N25-SC20-WE-EE	1.0	照明
			ZB30-63/C16/3P+VE 30mA	L1	WL12	MRB-BYJY-2X2.5YJR-N25-SC20-WE-EE	1.0	照明
			ZB30-63/C16/3P+VE 30mA	L2	WL13	MRB-BYJY-2X2.5YJR-N25-SC20-WE-EE	1.0	照明
			ZB30-63/C16/3P+VE 30mA	L3	WL14	MRB-BYJY-2X2.5YJR-N25-SC20-WE-EE	1.0	照明
			ZB30-63/C16/3P+VE 30mA	L1	WL15	MRB-BYJY-2X2.5YJR-N25-SC20-WE-EE	1.0	照明
			ZB30-63/C16/3P+VE 30mA	L2	WL16	MRB-BYJY-2X2.5YJR-N25-SC20-WE-EE	1.0	照明
			ZB30-63/C16/3P+VE 30mA	L3	WZ1	MRB-BYJY-2X2.5YJR-N25-SC20-WE-EE	1.0	备用插座
			ZB30-63/C16/3P+VE 30mA	L1	WZ2	MRB-BYJY-2X2.5YJR-N25-SC20-WE-EE	1.0	备用插座
			ZB30-63/C16/3P+VE 30mA	L2	WZ3	MRB-BYJY-2X2.5YJR-N25-SC20-WE-EE	1.0	备用插座
			ZB30-63/C16/3P+VE 30mA	L3	WZ4	MRB-BYJY-2X2.5YJR-N25-SC20-WE-EE	1.0	备用插座
			ZB30-63/C16/3P+VE 30mA	L1	WZ5	MRB-BYJY-2X2.5YJR-N25-SC20-WE-EE	1.0	备用插座
			ZB30-63/C16/3P+VE 30mA	L2	WZ6	MRB-BYJY-2X2.5YJR-N25-SC20-WE-EE	1.0	备用插座
			ZB30-63/C16/3P+VE 30mA	L3	WZ7	MRB-BYJY-2X2.5YJR-N25-SC20-WE-EE	1.0	备用插座
			ZB30-63/C16/3P+VE 30mA	L1	WZ8	MRB-BYJY-2X2.5YJR-N25-SC20-WE-EE	1.0	备用插座
			ZB30-63/C16/3P+VE 30mA	L2	WZ9	MRB-BYJY-2X2.5YJR-N25-SC20-WE-EE	1.0	备用插座
			ZB30-63/C16/3P+VE 30mA	L3	WZ10	MRB-BYJY-2X2.5YJR-N25-SC20-WE-EE	1.0	备用插座
			ZB30-63/C32/3P+VE 30mA	L1	WK1	MRB-BYJY-3X6-CT/BG20-WE-EE	3.0	3P空调
			ZB30-63/C32/3P+VE 30mA	L2	WK2	MRB-BYJY-3X6-CT/BG20-WE-EE	3.0	3P空调
			ZB30-63/C32/3P+VE 30mA	L3				备用
			ZB30-63/C20/3P	L123	WK3	MRB-BYJY-5X4-CT/BG20-WE-EE	5.0	5P空调
			ZB30-63/C20/3P	L123	WK4	MRB-BYJY-5X4-CT/BG20-WE-EE	5.0	5P空调
			ZB30-63/C20/3P	L123	WK5	MRB-BYJY-5X4-CT/BG20-WE-EE	5.0	5P空调
			ZB30-63/C20/3P	L123	WK6	MRB-BYJY-5X4-CT/BG20-WE-EE	5.0	5P空调
			ZB30-63/C20/3P	L123	WK7	MRB-BYJY-5X4-CT/BG20-WE-EE	5.0	5P空调
			ZB30-63/C20/3P	L123	WK8	MRB-BYJY-5X4-CT/BG20-WE-EE	5.0	5P空调
			ZB30-63/C20/3P	L123	WK9	MRB-BYJY-5X4-CT/BG20-WE-EE	5.0	5P空调
			ZB30-63/C20/3P	L123	WK10	MRB-BYJY-5X4-CT/BG20-WE-EE	5.0	5P空调
			ZB30-63/C20/3P	L123	WK11	MRB-BYJY-5X4-CT/BG20-WE-EE	5.0	5P空调
			ZB30-63/C20/3P	L123	WK12	MRB-BYJY-5X4-CT/BG20-WE-EE	5.0	5P空调
			ZB30-63/C63/3P	L123	W1	MRB-BYJY-5X16-SC50-WE-EE	30.0	1ALM1-1进
	N PE		SCM 1N2/4P	WDZC-BYJ-5X16	SPD 1级防雷 OVR I_{imp} > 12.5KA U_p < 2.5KV U_c > 253V			

用电设备	配电元件 主开关	配电元件 漏电保护器	配电元件 空气开关	配线 编号	配线 电缆	容量 (kW)	用途	备注
总户 1ALM1-1 XL-18 30.0kW 分户 BALL-箱插座	ZB30-63/C63/4P	V/A/Hz 多功能电表 PZ96-E4 0~5A/3P MDH-A46-75/5	ZB30-63/C20/3P+VE 30mA	L1	WD1	MRB-BYJY-3X4-SC20-WE-EE	2.0	插座
			ZB30-63/C20/3P+VE 30mA	L2	WD2	MRB-BYJY-3X4-SC20-WE-EE	2.0	插座
			ZB30-63/C20/3P+VE 30mA	L3	WD3	MRB-BYJY-3X4-SC20-WE-EE	2.0	插座
			ZB30-63/C20/3P+VE 30mA	L1	WD4	MRB-BYJY-3X4-SC20-WE-EE	2.0	插座
	Pe = 30.0 kW kd = 0.80 cosϕ = 0.80 Pjs = 24.00 kW Ijs = 45.58 A		ZB30-63/C16/3P+VE 30mA	L2	WL1	MRB-BYJY-2X2.5YJR-N25-SC20-WE-EE	1.0	照明
			ZB30-63/C16/3P+VE 30mA	L3	WL2	MRB-BYJY-2X2.5YJR-N25-SC20-WE-EE	1.0	照明
			ZB30-63/C16/3P+VE 30mA	L1	WL3	MRB-BYJY-2X2.5YJR-N25-SC20-WE-EE	1.0	照明
			ZB30-63/C16/3P+VE 30mA	L2	WL4	MRB-BYJY-2X2.5YJR-N25-SC20-WE-EE	1.0	照明
			ZB30-63/C16/3P+VE 30mA	L3	WL5	MRB-BYJY-2X2.5YJR-N25-SC20-WE-EE	1.0	照明
			ZB30-63/C16/3P+VE 30mA	L1	WL6	MRB-BYJY-2X2.5YJR-N25-SC20-WE-EE	1.0	照明
			ZB30-63/C16/3P+VE 30mA	L2	WL7	MRB-BYJY-2X2.5YJR-N25-SC20-WE-EE	1.0	照明
			ZB30-63/C16/3P+VE 30mA	L3	WL8	MRB-BYJY-2X2.5YJR-N25-SC20-WE-EE	1.0	照明
			ZB30-63/C20/3P	L123	WK1	MRB-BYJY-5X6-SC20-WE-EE	5.0	5P空调
			ZB30-63/C20/3P	L123	WK2	MRB-BYJY-5X6-SC20-WE-EE	5.0	5P空调
			ZB30-63/C20/3P	L123	WK3	MRB-BYJY-5X6-SC20-WE-EE	5.0	5P空调
			ZB30-63/C20/3P	L123				备用
			ZB30-63/C20/3P+VE 30mA	L1				备用
			ZB30-63/C16/3P+VE 30mA	L2				备用
			ZB30-63/C16/3P+VE 30mA	L3				备用
	N PE		SCM 1N2/4P	WDZC-BYJ-5X16	SPD 1级防雷 OVR I_{imp} > 10.0KA U_p < 2.5KV U_c > 253V			

文心创想 (杭州) 展览展示有限公司 Cultural Creation Hangzhou Exhibition Co., Ltd	工程名称	仙岩历史文化陈列馆	审定		设计		图纸名称	电气系统图	
			审核		制图				
			校对				日期 2024.03	比例	阶段 初步设计 图号 电施-05

A3

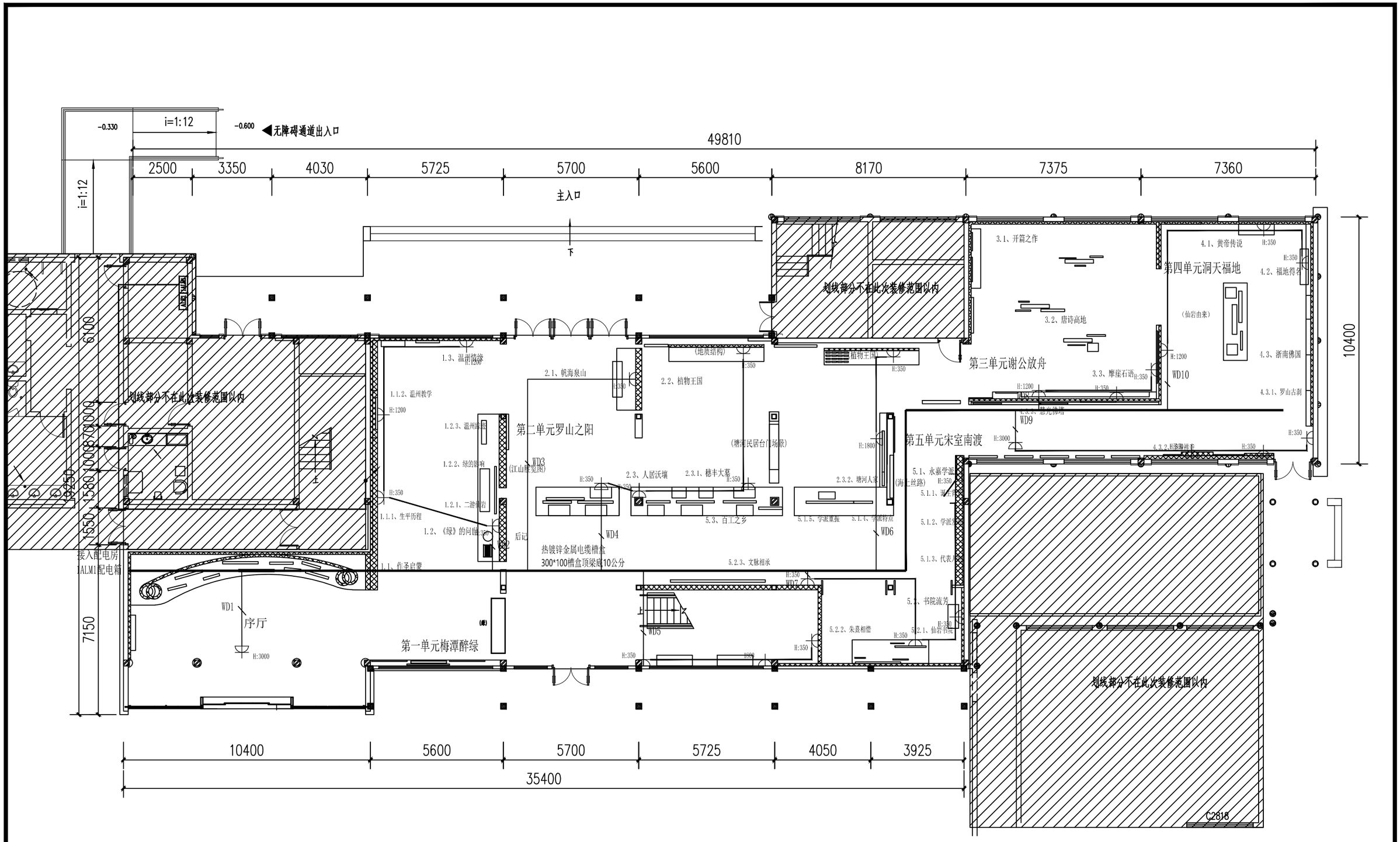

一层插座平面图

文心创想 (杭州)展览展示有限公司 Cultural Creation Hangzhou Exhibition Co., Ltd	工程名称	仙岩历史文化陈列馆	审 定		设 计		图纸名称	一层插座平面图			
			审 核		制 图						
			校 对				日期	2024.03	比例		阶段 初步设计 图号 电施-06

A3

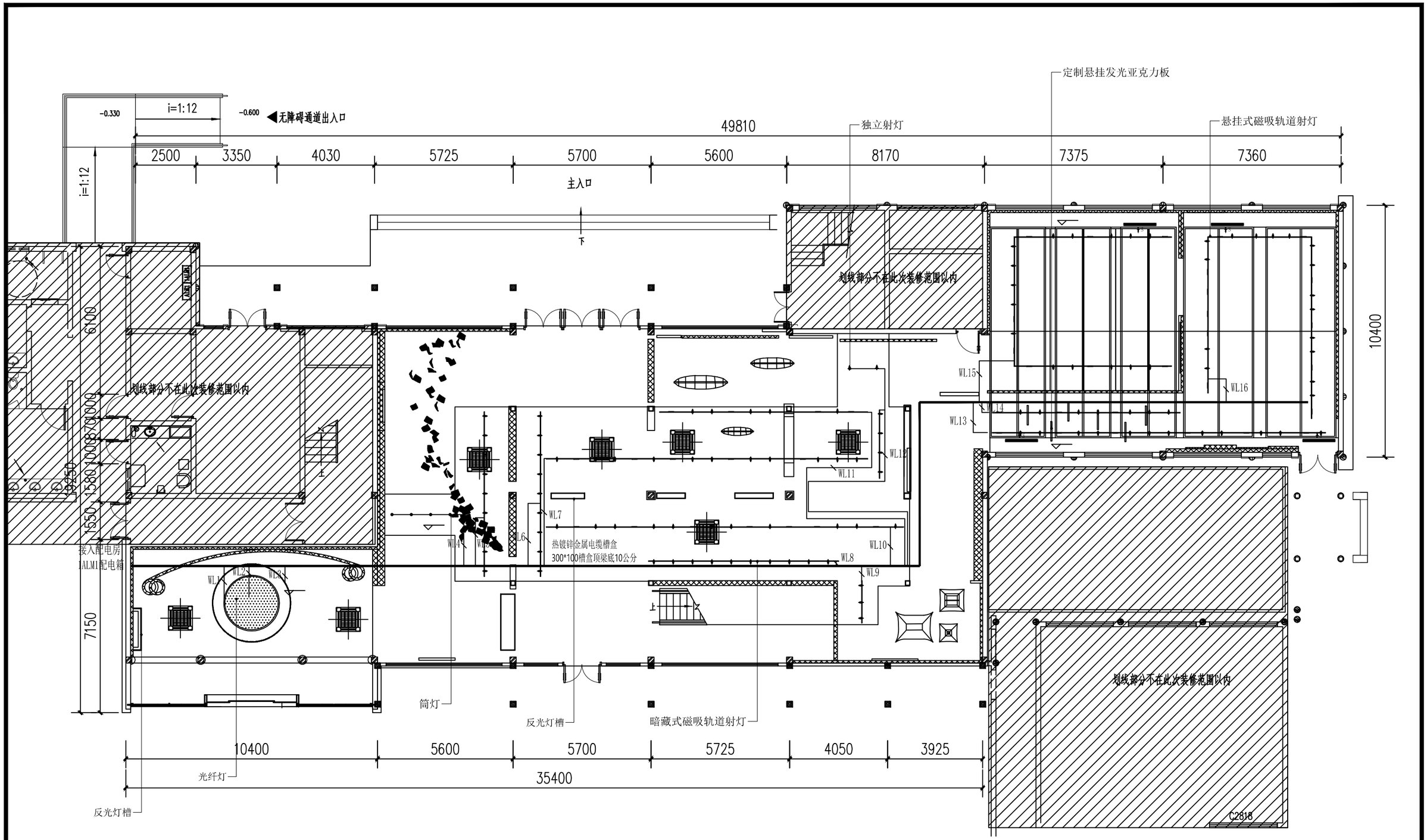

一层照明平面图

文化创想 (杭州)展览展示有限公司 Cultural Creation Hangzhou Exhibition Co., Ltd	工程名称	仙岩历史文化陈列馆	审 定		设 计		图纸名称			一层照明平面图		
			审 核		制 图							
			校 对				日期	2024.03	比例		阶段 初步设计	图号 电施-07

A3

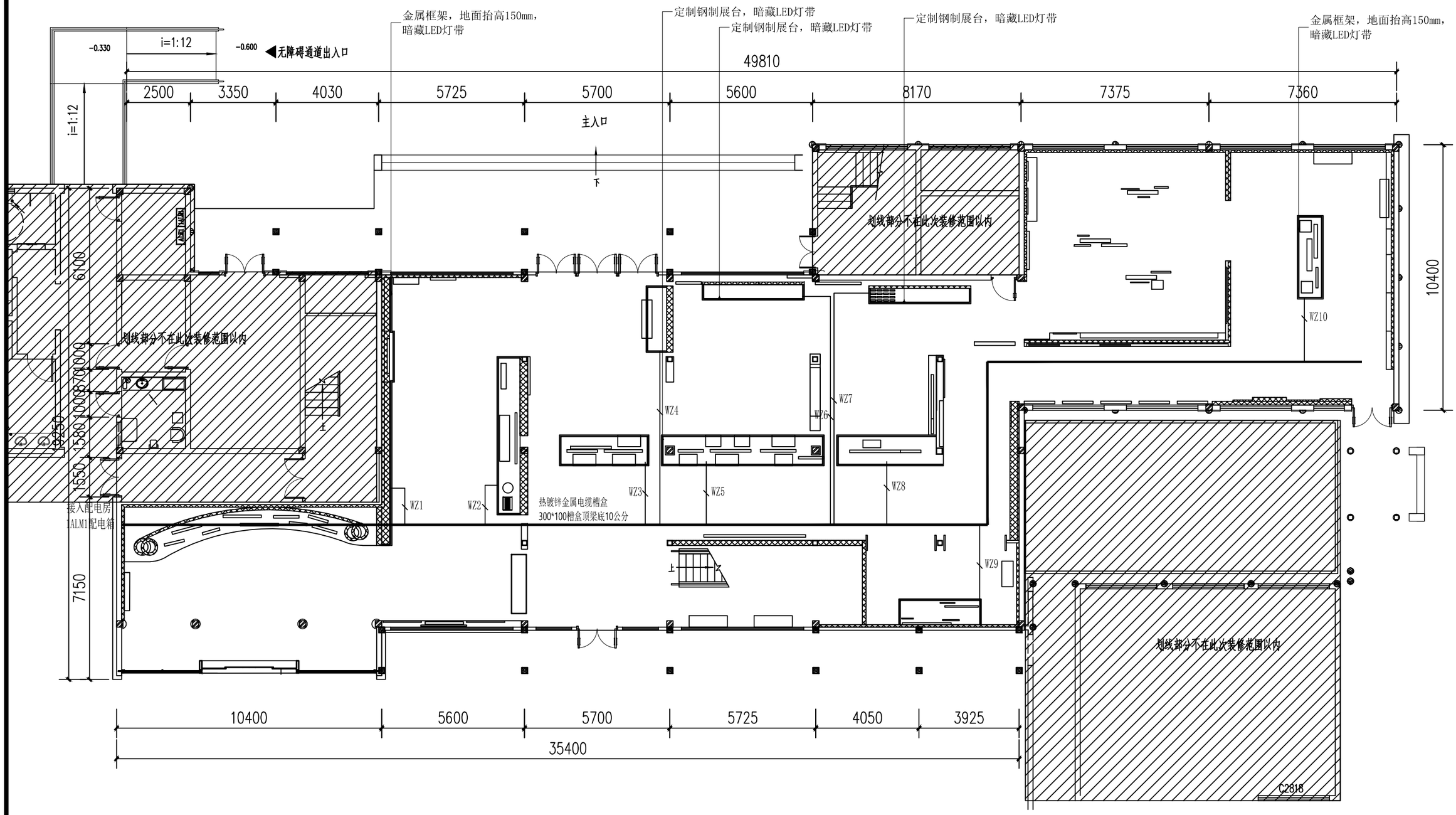

一层地台照明平面图

文化创想 (杭州) 展览展示有限公司 Cultural Creation Hangzhou Exhibition Co., Ltd	工程名称	仙岩历史文化陈列馆	审　定		设　计		图纸名称			电气设计说明			
			审　核		制　图								
			校　对				日期	2024.03	比例		阶段	初步设计	图号	电施-08

A3

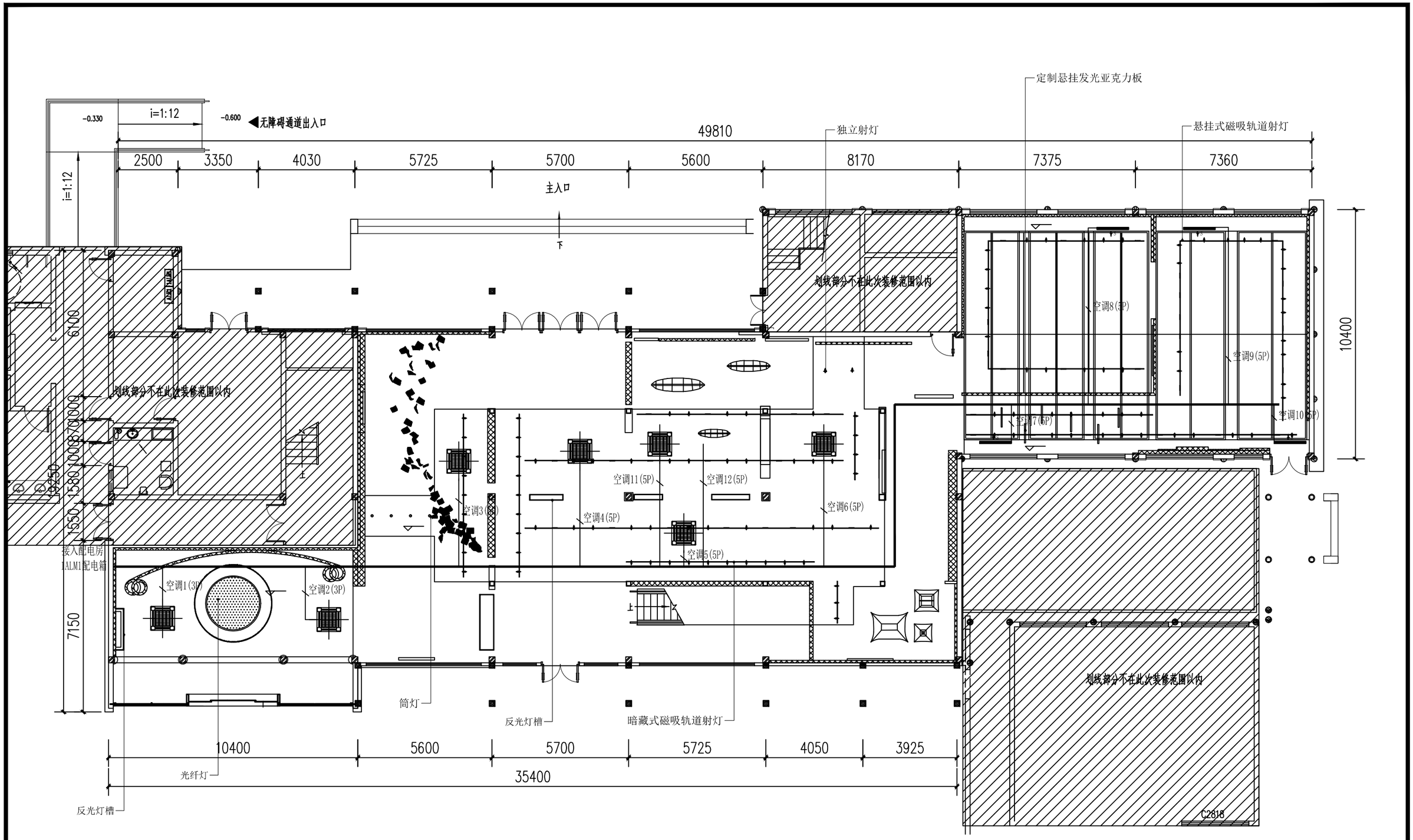

一层空调平面图

文化创想 (杭州)展览展示有限公司 Cultural Creation Hangzhou Exhibition Co., Ltd	工程名称	仙岩历史文化陈列馆	审定		设计		图纸名称			一层空调平面图		
			审核		制图							
			校对				日期	2024.03	比例		阶段	初步设计	图号	电施-09

A3

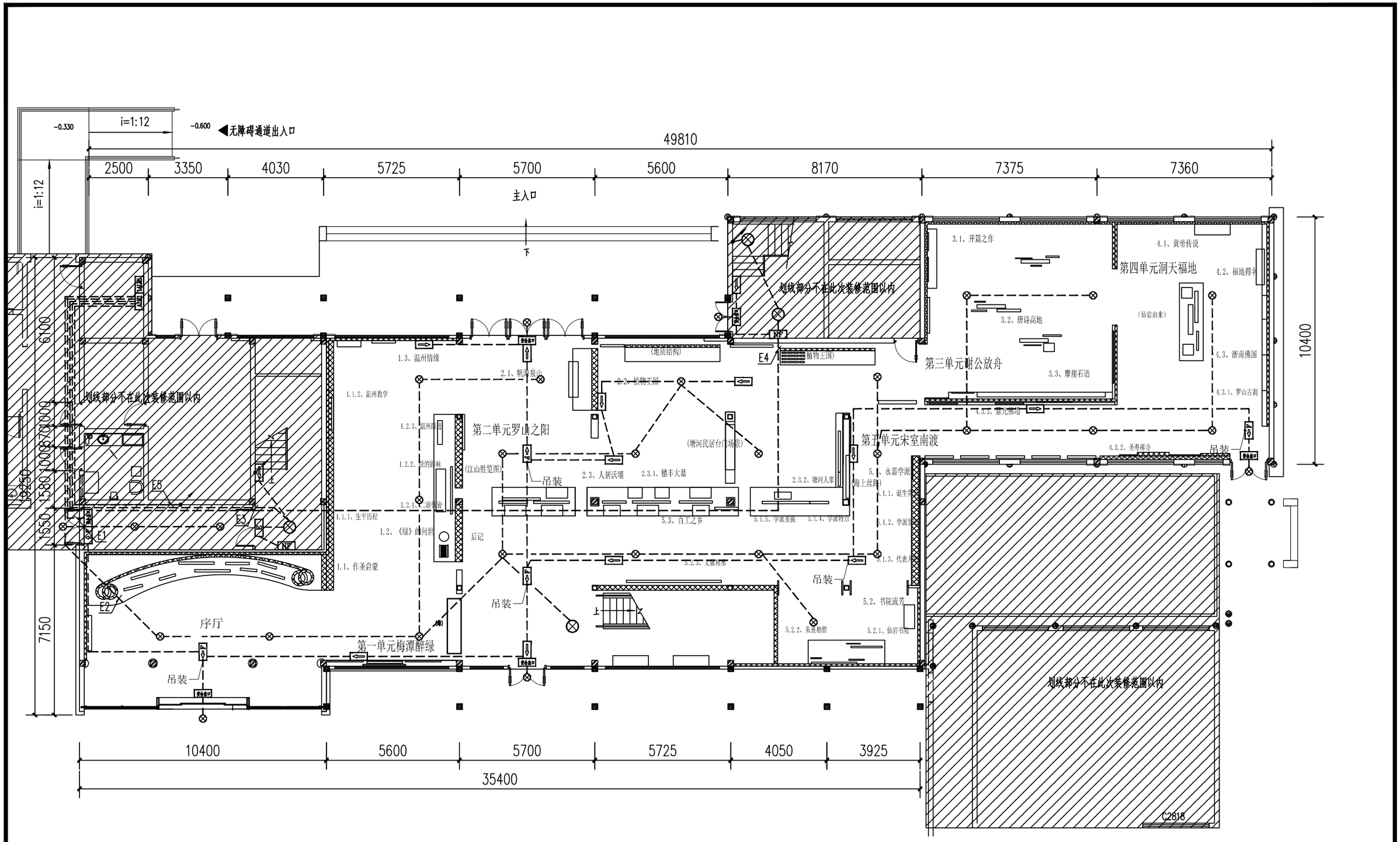

一层应急照明平面图

文心创想 (杭州)展览展示有限公司 Cultural Creation Hangzhou Exhibition Co., Ltd	工程名称	仙岩历史文化陈列馆	审定		设计		图纸名称	一层应急照明平面图				
			审核		制图							
			校对				日期	2024.03	比例		阶段	初步设计	图号	电施-10

A3

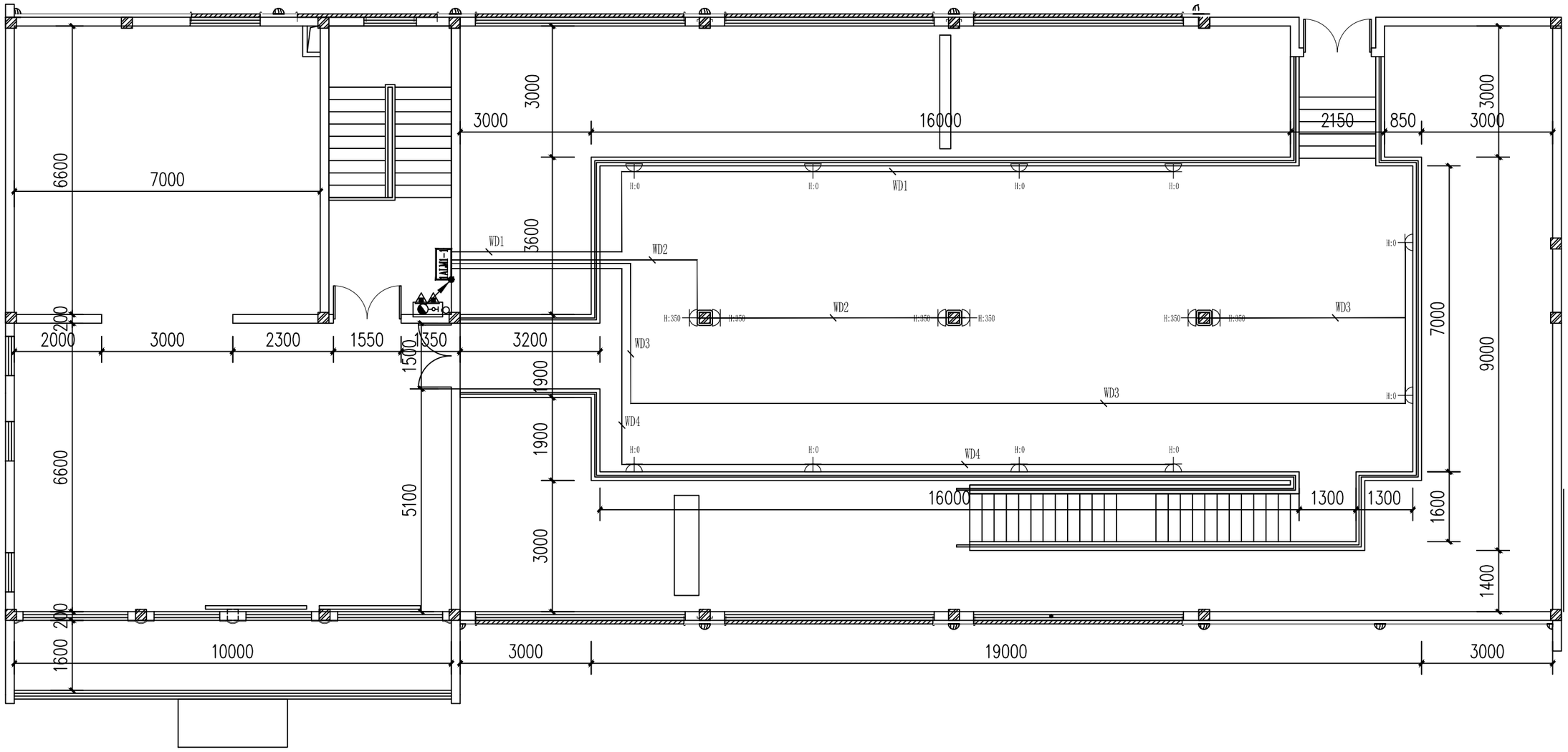

二层插座平面图

文心创想 (杭州) 展览展示有限公司 Cultural Creation Hangzhou Exhibition Co., Ltd	工程名称	仙岩历史文化陈列馆	审定		设计		图纸名称			二层插座平面图		
			审核		制图							
			校对				日期	2024.03	比例		阶段 初步设计	图号 电施-11

A3

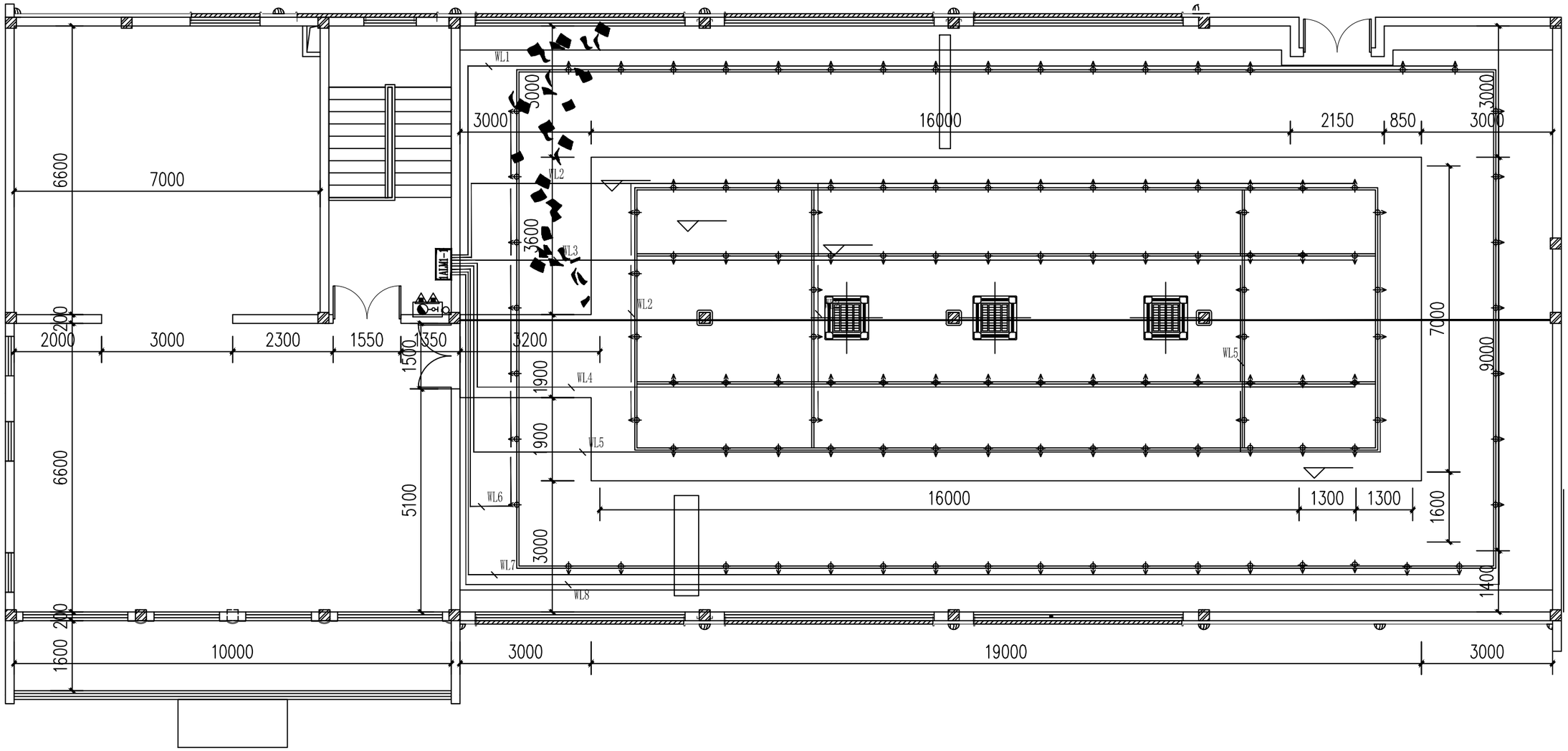

二层照明平面图

文心创想 (杭州) 展览展示有限公司 Cultural Creation Hangzhou Exhibition Co., Ltd	工程名称	仙岩历史文化陈列馆	审 定		设 计		图纸名称			二层照明平面图			
			审 核		制 图								
			校 对				日期	2024.03	比例		阶段	初步设计	图号 电施-12

A3

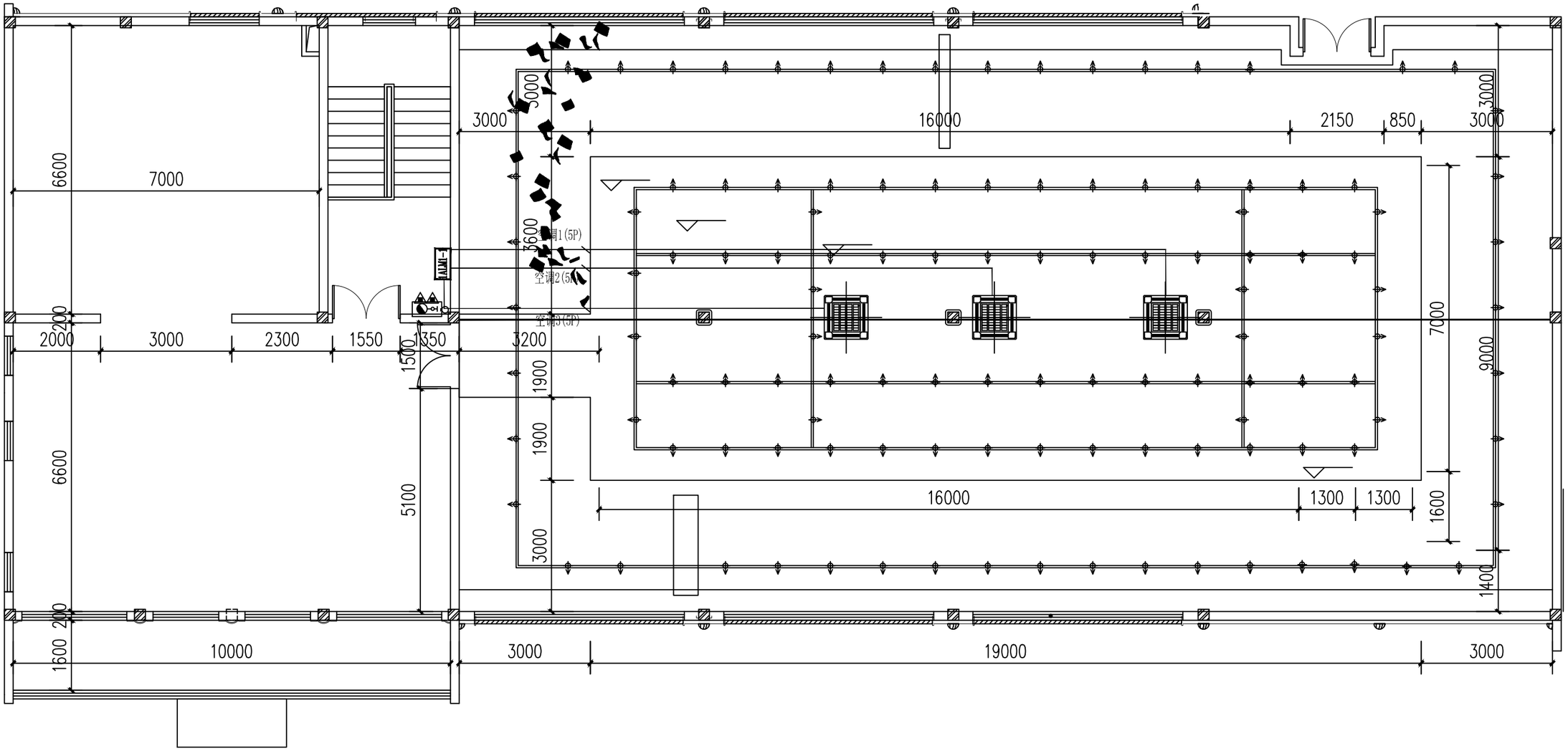

二层空调平面图

文心创想 (杭州) 展览展示有限公司 Cultural Creation Hangzhou Exhibition Co., Ltd	工程名称	仙岩历史文化陈列馆	审 定		设 计		图纸名称			二层空调平面图		
			审 核		制 图							
			校 对				日期	2024.03	比例		阶段 初步设计	图号 电施-13

A3

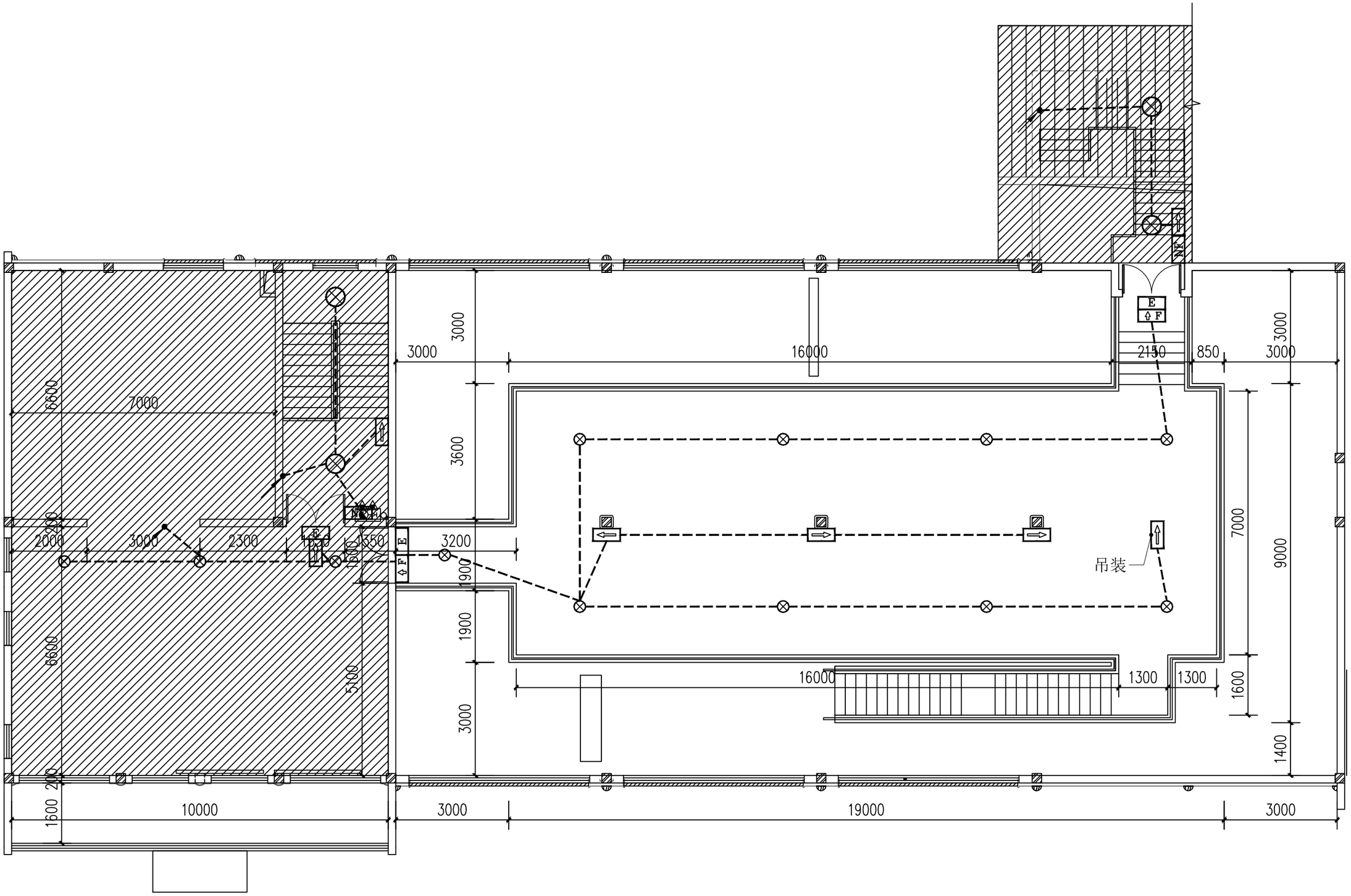

二层应急照明平面图

文化创想 (杭州) 展览展示有限公司 Cultural Creation Hangzhou Exhibition Co., Ltd	工程名称	仙岩历史文化陈列馆	审 定		设 计		图纸名称			二层应急照明平面图		
			审 核		制 图							
			校 对				日期	2024.03	比例		阶段 初步设计	图号 电施-14

A3

图 纸 目 录

序号	图 号	图 名	图 幅	备 注	序号	图 号	图 名	图 幅	备 注
01	SS-01	图纸目录	A3		22				
02	SS-02	给排水设计说明	A3		23				
03	SS-03	一层消防给排水平面图 系统图	A3		24				
04	SS-04	二层消防给排水平面图	A3		25				
05					26				
06					27				
07					28				
08					29				
09					30				
10					31				
11					32				
12					33				
13					34				
14					35				
15					36				
16					37				
17					38				
18					39				
19					40				
20					41				
21					42				

说明

1. 本目录由工程负责人组织填写；
2. 如利用标准图，可在备注栏内说明；
3. 结构计算书_____份　　工程地质图_____张。

文心创想 (杭州)展览展示有限公司 Cultural Creation Hangzhou Exhibition Co., Ltd	工程名称	仙岩历史文化陈列馆	审 定		设 计		图纸名称			图纸目录	
			审 核		制 图						
			校 对				日期	2024.03	比例		阶段 初步设计 图号 SS-01

A3

给排水设计说明

一、设计依据：

1.工程概况

工程名称：温州生态湾国际会展区入口工程，是建筑面积项目总用地面积为14000平方米，是建筑面积为3026.5平方米。

情况说明：本次仅1#楼、二层样板间。

2.相关专业提供的电气设计资料；

3.有关国家及地方的现行规范、规程及标准：

《建筑设计防火规范》GB50016-2014（2018版）

《建筑给水排水设计标准》GB50015-2019

《建筑灭火器配置设计规范》GB50140-2005

《建筑给水排水与节水通用规范》GB55020-2021

二、设计范围：

1.消防软管卷盘系统；2.建筑灭火器配置。

三、一般概况：

1.本设计采用黄海高程系统—以室内地坪为±0.00；标高以米计，其它尺寸均以毫米计。管道压法标高为排水及消防管道敷设中心标高；对排水管道敷管内底标高。

2.凡未设计说明者施工时应严格遵守《建筑给水排水及采暖工程施工质量验收规范》（GB50242-2002）的有关规定。

四、卫生设备型号及安装：

1.各种卫生器具与本说明书太相，其具体型号由甲方确定，并可根据卫生器具的型号至给排水管的具体位置安装高。

2.坐便器水箱容积不大于5L。

3.卫生器具、水嘴、淋浴器等应符合CJ/T164标准要求，用水流率应达3级。

4.卫生设备的安装采用《图标图集09S304》。

5.地漏及卫生洁具与地面黏结处，且水封高度不应小于50mm。图中地漏均采用直通式地漏，地漏带水封，用地漏下不要再设水弯。

6.非特别的90度、45度弯头均采用门弯。

7.排水横管长度超过15m时，则每隔15m设置一只清扫口或检查口。

8.管道在穿越沉降缝、伸缩缝及变形缝时，均应设置同管径的管道伸缩补偿器。

9.阳台露台与排水系统的连接，从雨水立管引出的排水管，应采用可拆卸的形式（保证人安全）。

五、给水系统：

1.市政给水管网的供水压力按0.20MPa计（施工前应查证确定）。本工程市政市政压力直接给水，给水管采用下行上给式，用水点处压力不大于0.2MPa的需在支管出口处设减压阀，并应满足用水器具工作压力要求。

2.本工程室内给水管干管采用PE管，热熔连接；给水支管采用新型PPR给水塑料管，热熔连接；管道应采用公称压力不低于1.0MPa等级的管道和配件，同时DN <50采用螺纹连接。

3. 给水支管及管配件明装或暗装由甲方要求定，如采用暗敷设，在墙面砖铺设前进行，管道安装固定，从顶棚到墙面，从顶棚到墙面，孔洞应统一做比管道的管道直径大两个规格，安装施工应与土建配合土建施工，做好预留孔洞和埋设套管以及做洞口并施工等。

4、给排水管道与暗装，土管道埋，砖墙墙，表墙墙，表墙砖子以隔墙，浴池砖墙设砖土管与以及小空隔距离敷设。土管中心至墙面距离如下（mm）：DN≤50:80；50<DN≤100：120；100<DN≤150:150。

5.敷设在室外或采用冷立采用的管道和配件应采取防冻措施。材料采用耐压口的高次浇筑工用管夹，厚度15mm，管线穿墙件的缝处，采用金属波纹管。

6.本工程按消防规范执行，室外消防用水取25L/S，火灾延续时间均为2小时。

室内设置消防软管卷盘，型号为JPS0.8-19/25，参见15S202-P49页，软管内径为19mm，软管长度为25m的软管卷盘。

六、排水系统：

1. 室内排水管采用采用UPVC塑料排水管及管件，胶水粘接，颜色为白色，具安装参照《建筑给水硬聚氯乙烯管道工程技术规程》（CJJ/T29-2010）进行施工和验收，在排水管安装前应严格按照消防排水（标准图集）S304中的说明图，并严格按照其规定施工。

2、排水管坡度按《建筑给水排水设计标准》（GB50015-2019）的条4.4.9和条4.4.10规定，建筑排水塑料管排水横支管的标准坡度应为0.026。建筑排水塑料管排水横干管的最小坡度为：

外管（mm）	最小坡度	外管（mm）	最小坡度
110	0.004	160	0.003
125	0.0035	200	0.003

3.排水横管与横管，立管与横管之间的连接采用45°三通或45°四通或90°斜出三通，不得采用正三通或正四通管件。卫生器具排水管与排水立支管可采用90°斜三通连接，立管底部与排水管的连接应采用两个45°弯头或采用弯曲半径不小于4倍管径的90°弯头连接；连接卫生器具的弯头应采用带清扫口的弯头。

主 要 设 备 材 料 表

序号	图例	名称	备注	序号	图例	名称	备注
1		给水管		6		消防软管卷盘	
2		污水管		7		直流式地漏（下设存水弯）	
3		通用阀门		8		坐便器	
4		洗手池龙头		9		淋浴器	
5		磷酸铵盐干粉灭火器	MF*ABC5（3A）	10		水表	

4.排生口中心距所在墙距地面1.0m，且离自卫生器具上边缘 150mm，立管设置排生口见排水系统图，如有乙字弯，则乙字弯距上游支管750mm，卫生间地漏系用直通式地漏，直通地漏下设存水弯。

5.卫生器具的排水支管应尽管保持平直，卫生器具排水支管的排水应有坡度。

6.排水塑料管的管卡和支架，伸缩节安装要求按《建筑给水硬聚氯乙烯管道工程技术规程》进行安装，但是地的管距不应安装伸缩节。

7.排水管道的安装坡度有水平坡度坡向立管或室外，防止坡度不足或倒坡，排水塑料管的坡度可按标准坡度进行敷设。

8.所有穿墙地下室外墙及屋面时，所取加固性防水套管，做法按图标图集02S404施工。伸缩管敷设标方穿墙孔，从顶棚穿孔洞，孔洞应统一做比所穿过的管道直径大两个规格，伸缩安装要从顶棚安装穿孔洞的位置及标高尺寸正确，伸缩管地坪从顶棚加固安装，其管径比穿过的管道大两个规格，安装施工从顶棚穿到顶台土建施工。伸缩管高出屋面30mm.伸缩管底与楼板底面平。

9.排水伸顶通气管的通风帽应高出有人屋台2.0m，高出不上人的屋面0.7m。

10.构造内无存水弯的卫生器具、无水封地漏、设备或排水口与生活排水管道连接时，必须在排水口以下设存水弯。水封装置的水封深度不得小于50mm，卫生器具排水管段上不得重复装置水封，严禁采用倒置S大写字母的造型。

七、雨水系统：

1.雨水斗采用的型号详见雨水系统图，雨水管采用UPVC管。

2.雨水管，空调冷水管管道的位置详见总平面。

3.雨水及空调冷水管立管接入雨水排水井的坡度为 0.026。

八、管道冲洗及试压：

1.给水管道安装完毕后应按规定作强度及严密性试验，以排水管道系统及各连接部件的工程质量，管道的试压应严格按照《建筑给水聚丙烯管道（PP-R）工程技术规程》（GB/T50340-2005）执行。

2.生活水管道的试验压力为1.0MPa；消防系统1.4MPa，时30分钟的压力降不得过 0.05MPa为合格此时至工作压力下稳压消除水，以不渗不漏为合格。生活供水管道（包括室内外生活给水管、阀件、水龙带）在实际使用前从顶端进行清洗和消毒，管道系统在恢复，应进行通水冲洗，冲洗水流速不宜小于1.5m/s，冲洗时应打开每个龙头直至水，目测排水水质与进水相当为合格。生活给水系统管道在试压合格后，将管道系统内的存水放空，进行管道消毒，消毒时应通过20~30mg/l有效氯的溶液，管道消毒不得少于24h，消毒结束后，放空管道内的消毒液，再用生活饮用水冲洗管道，并取卫生监督管理部门取样检验，水质符合现行《生活饮用水卫生标准》方可交付使用。

3.排水管，雨水管施工完毕后，应作通水试验，应严格按《建筑给水排水及采暖工程施工质量验收规范》（GB50242-2002）.执行。

九、给排水节能专篇：

1.给水大管采用的是PP-R给水管，干管采用PE给水管，采用电源阀门；

2.利用室外市政水管网的压力，降低工程的能耗指标。

3.卫生器具和配件采用节水型产品，卫生器具、水嘴、淋浴器等应符合CJ/T164标准要求，用水流率达3级。

4.坐便器水箱容积不大于5L。

十.其他：

1.本说明和设计图纸是相互配合的，两者均应遵守，如两者有矛盾时，甲方及施工单位应及时提出，并以设计单位的图纸或说明为准。

2.排水坐务，雨水排坐务，给水阀门井及未来井的具体位置在室外总图时统一考虑。

3.给排水塑料管外径与公称直径对照表：

公称直径 DN(MM)	15	20	25	32	40	50	65	75	80	100	150
给水塑料管外径 de(MM)	20	25	32	40	50	63	75	—	90	110	160
排水塑料管外径 De(MM)	—	—	—	40	50	50	—	75	—	110	160

4.建筑灭火为单层公共建筑，火灾危险性类别丁类，灭火器按危险级别设计，每个配置点设2只磷酸铵盐干粉灭火器MF/ABC2

十一、抗震设计

本工程建筑抗震设防烈度/类别：6度/乙类。

1 为防止地震时给水排水管道系统失效或跌落造成人员伤亡及财产损失，根据《建筑抗震设计规范》GB50981-2014的规定，应对给排水及消防管线系统进行抗震加固。室外给水排水应同时满足现行《室外给水排水和燃气热力工程抗震设计规范》GB50032。

2 管道不应穿越抗震缝，当给水管道必须穿越抗震缝时宜靠近建筑物的墙面和柱子附近，且应在抗震缝两边安装柔性管接头或者通过抗震缝处安装门形弯头或设置伸缩节。

3 管道穿过内墙或楼板时，应设置套管，套管与管道间的缝隙，应采用柔性防火材料封堵。

4 运行时不产生振动的给水水箱、水加热器等设备、设施应与主体结构牢固连接，与其连接的管道应采用金属管道，并应保证设备、设施、构筑物有足够的检修空间。

5 水池的进、出水管道应分设，管材宜采用双面防腐钢管，进、出水管道上均应设置控制阀门；穿越水池池体的配管宜预埋柔性套管，在水池壁（底）外应设置柔性接口。

6 水泵房内所有管道应有牢靠的侧向抗震支撑，冷热媒设备管道应设支架和托架。

7 抗震支吊架在地震中应对建筑机电工程设施给予可靠保证，承受来自任意水平方向的地震作用，组成抗震支架的所有构件应采用成品构件，连接紧固件的构造应便于安装。抗震支吊架应根据其受的荷载进行抗震验算。

8 保温管道的抗震支吊架位置应按管道保温后的尺寸设计，且不应因制管线热胀冷缩产生的位移。

9 抗震设计应由专业公司进行专项设计。

10 每根水平直管道应在两端设置侧向抗震支吊架，每根水平直管段应至少设置一个纵向抗震支吊架。

11 所有抗震支吊架应和结构主体可靠连接，当管道穿越建筑沉降缝时应考虑不均匀沉降的影响。

12 水平管道在安装柔性补偿器及伸缩节的两端应设置侧向及纵向抗震支吊架。

13 冷热媒设备管道当设有入墙的托架、支架且带卡箍紧固管道四周时、可作为一个侧向抗震支撑。

管道选型：

1 消防给水管的管材和连接方式应根据系统工作压力，已按国家现行标准中有关消防的规定选用

2 多层建筑重力流排水的污、废水管已按现行国家标准《建筑给水排水设计规范》GB 50015规定的管材选用管道的布置与敷设：

1 室内给水、热水以及消防管道管径大于或等于DN65的水平管道，当其采用吊架、支架或托架固定时，应按本图集图8中的要求设置抗震支撑。

2 运行时不产生振动的给水水箱、水加热器、大型换热设备、冷却塔、开水炉等设备、设施应与主体结构牢固连接，与其连接的管道应采用金属管道

保温和防腐：

1. 管道保温：

1）热水管、回水管、明露室外（包括外走廊）的冷水类管道需做保温。

2）保温材料应选用不燃或难燃型，采用橡塑管壳。保温厚度均取30mm，

屋面保温管道保温层外用0.5mm厚铝皮做防水保护层。

3）保温应在完成试压及除锈防腐后进行。

图例

序号	名称	图例
	给水管	
	污、废水管	
	雨水管	
	闸阀、截止阀	
	止回阀	
	大便器延时自闭冲洗阀	
	小便器延时自闭冲洗阀	
	低水箱大便器进水阀	
	清扫口	
	地漏 （带存水弯）	
	通气帽	
	检查口	
	蹲便器存水弯	
	坐便器排水	
	磷酸铵盐干粉灭火器	MF/ABC2
	消防软管卷盘	

卫生器具图例	卫生器具名称	卫生器具接入点相对地面标高
	水嘴	F+1.000
	洗脸盆水嘴	F+0.450
	蹲便器延时式冲洗阀	F+1.150
	低位水箱大便器冲洗阀	F+0.250
	小便器红外感应式冲洗阀	F+1.150
	花洒	F+1.00

卫生器具及管道安装参见：

感应式小便器	09S304-P105	冲洗阀安装高度为	1200mm	模都设计定位	
自闭阀蹲式大便器	09S304-P83	角阀安装高度为	1200mm	模都设计定位	
污水池	09S304-P20	水嘴安装高度为	950mm	模都设计定位	
淋浴	09S304-P41	水嘴安装高度为	1150mm	模都设计定位	
洗手盆	09S304-P125	角阀安装高度为	250mm	模都设计定位	
厨房洗涤池	09S304-P30	水嘴安装高度为	800mm	模都设计定位	
坐便器	09S304-P66	角阀安装高度为	250mm	模都设计定位	

文心创想 （杭州）展览展示有限公司 Cultural Creation Hangzhou Exhibition Co., Ltd	工程名称	仙岩历史文化陈列馆	审 定		设 计		图纸名称			给排水设计说明	
			审 核		制 图						
			校 对				日期	2024.03	比例	阶段 初步设计	图号 SS-02

A3

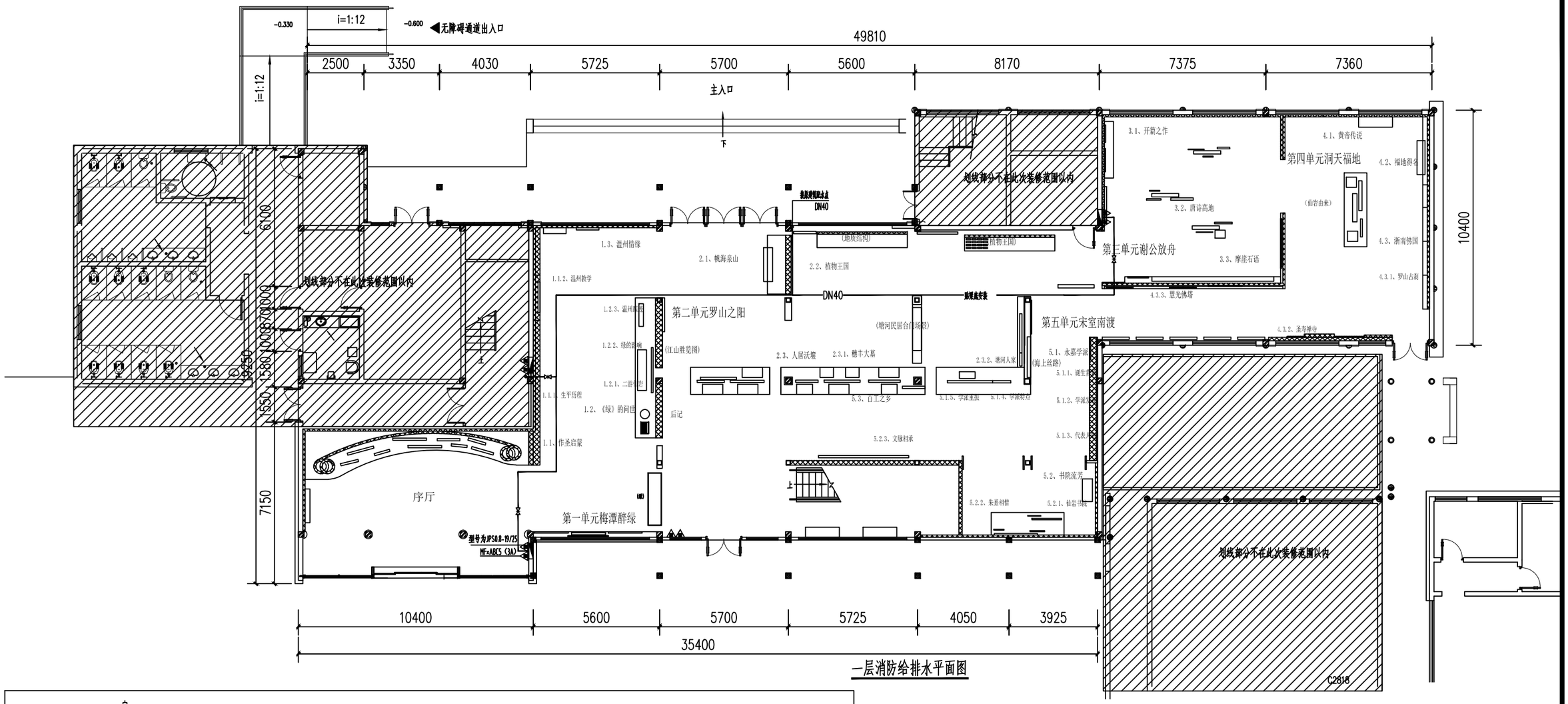

一层消防给排水平面图

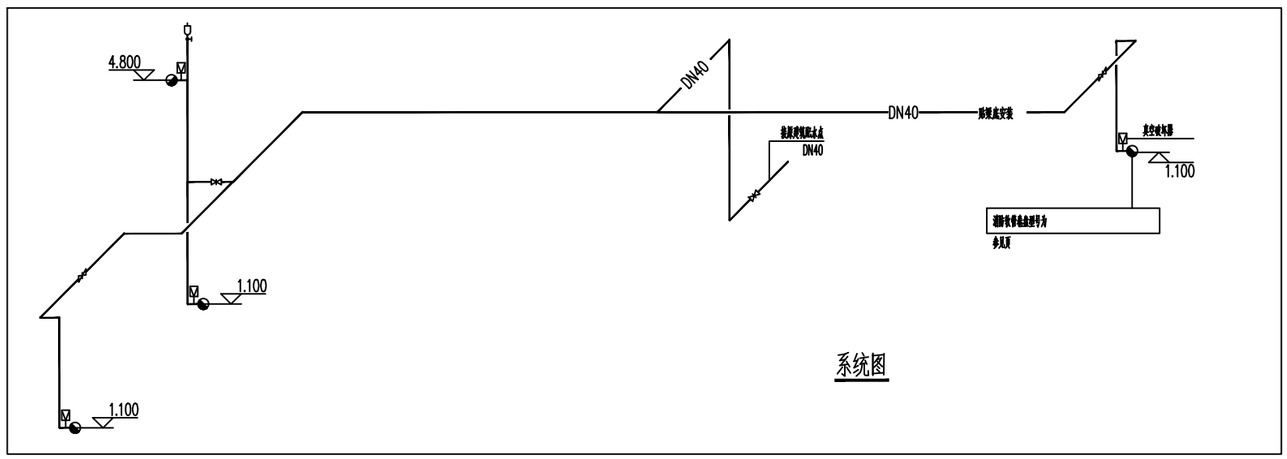

系统图

文心创想 (杭州)展览展示有限公司 Cultural Creation Hangzhou Exhibition Co., Ltd	工程名称	仙岩历史文化陈列馆	审 定		设 计		图纸名称			一层消防给排水平面图 系统图		
			审 核		制 图							
			校 对				日期	2024.03	比例		阶段 初步设计	图号 SS-03

A3

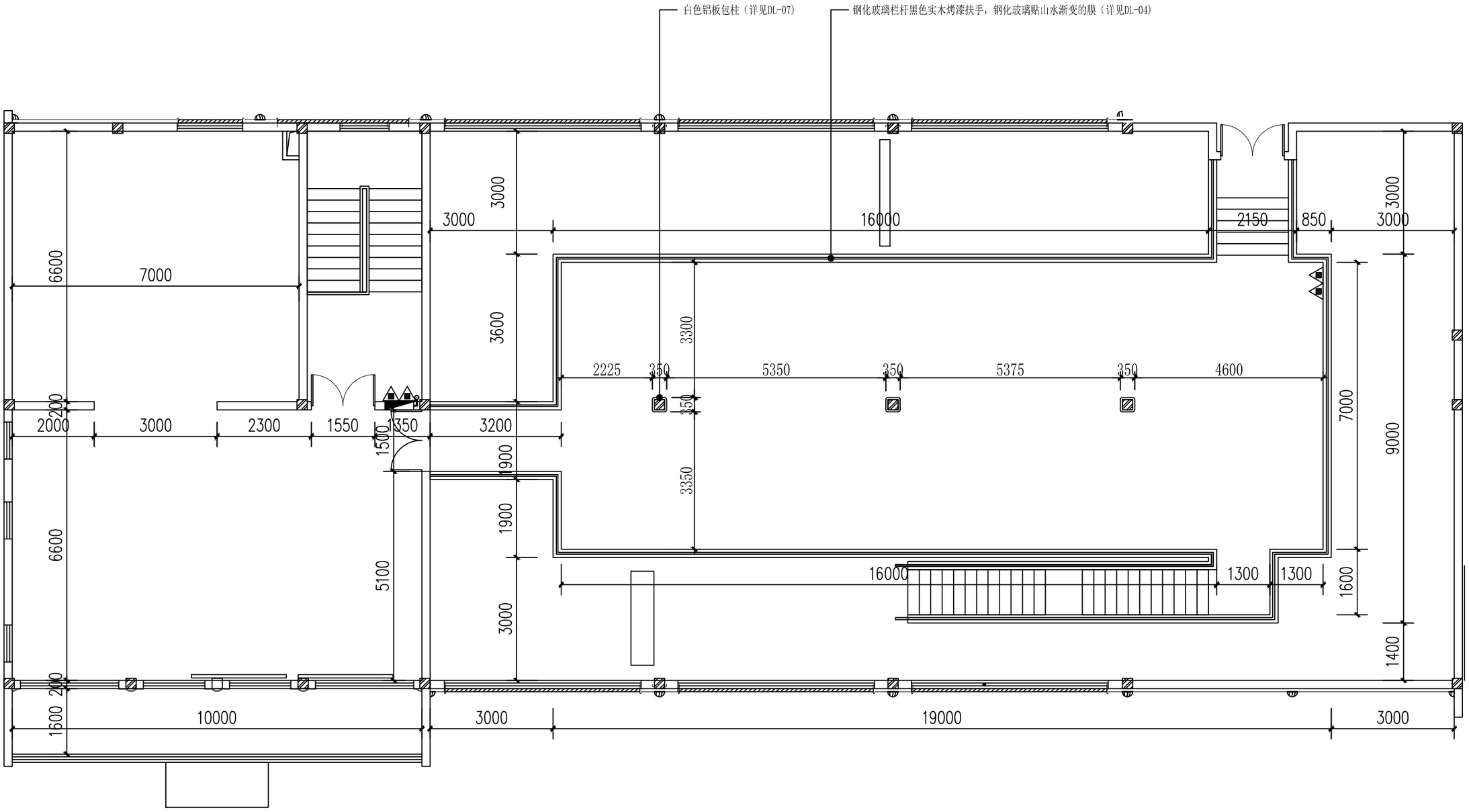

二层消防给排水平面图

文心创想 （杭州）展览展示有限公司 Cultural Creation Hangzhou Exhibition Co., Ltd	工程名称	仙岩历史文化陈列馆	审　定		设　计		图纸名称			二层消防给排水平面图		
			审　核		制　图							
			校　对				日期	2024.03	比例		阶段 初步设计	图号 SS-04

A3