GOA

浙江绿城东方建筑设计有限公司

设计证书编号(甲级)A133008409		技 术 联 系 单		联系单编号	A-017
共 1 页	第 1 页			附图编号	附图01-25
工程名称	温岭中心（108402地块）	工程编号	G2012-0125-B	专 业	建 筑
子项名称	通用图	子项编号	GN		
主 送	鑫泰酒店开发（温岭）有限公司	抄 送	相关单位	日 期	2022.03

根据甲方意见以及测绘要求,做如下修改:

TA五层避难区防火隔间面积增加、裙房五层增加出屋面楼梯间、TB五层“公共开放空间”改为“酒店配套用房”，物业管理办公用房由西侧移至北侧、TA十四层空调机位及避难区防火隔间面积增加、TA二十四层避难区防火隔间面积增加、TA三十四层空调机位及避难区防火隔间面积增加、TA四十四层避难区防火隔间面积增加、TA三十八层-四十三层，四十六层-五十四层AG轴交A4轴-A6轴处的楼板支撑结构改为梁支撑结构、总平面图调整，增加地面机动车位等。

以上修改具体详见附图01-20。

以下空白

盖 章	审 定	何兼	会 签	
	审 核	董慧	建 筑	
	工程负责	郭吟	结 构	
	专业负责	郭吟	给排水	
	校 对	郭吟	电 气	
	经办人	金学颖	暖 通	

注：修改内容应向相关主管部门申报待批准后方可施工。

Copyright by GOA,Versions 03;PS: 2022/3/16 14:22:53 ;Login Name: 金学颖,Plot Date: — Drawing path: E:\2016工程\图件\图纸\02 TB层空总改为周围\2021\227 平面构造 M (710x297)

GOA

浙江绿城东方建筑设计有限公司

五层组合平面中TA楼A3轴交AE~AF轴处“避难区用防火隔间”面积调整。裙房F~G轴交4轴增加出屋面楼梯间，梯段敞开，无顶盖。TB楼原“公共开放架空空间”调整为“酒店配套用房”，原架空空间敞开部分调整为由幕墙门窗系统围合的封闭空间，并开设直通裙房种植屋面（上人屋面）的疏散门；西侧原“物业管理办公用房”调整至B6~B10轴交BE~BJ轴之间，水井及强弱电间检修门取消。

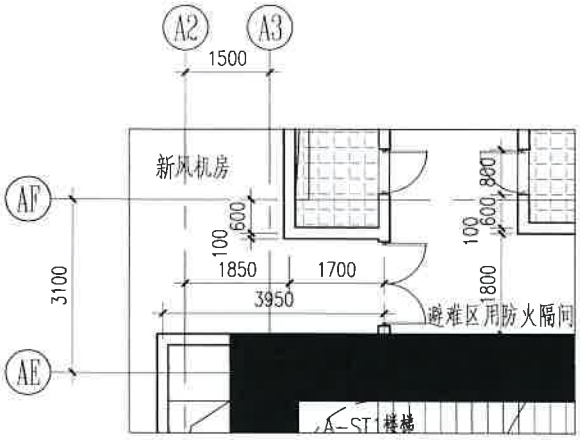

修改前

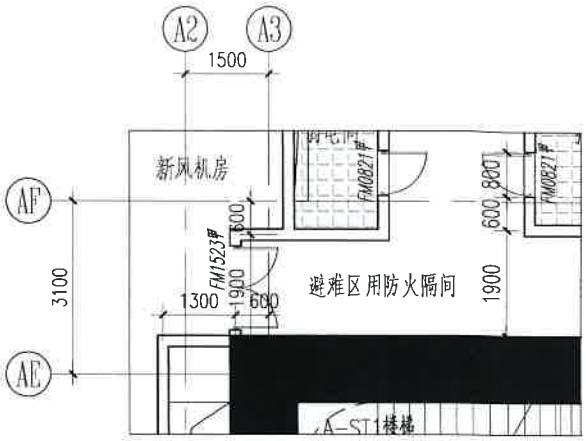

修改后

修改前

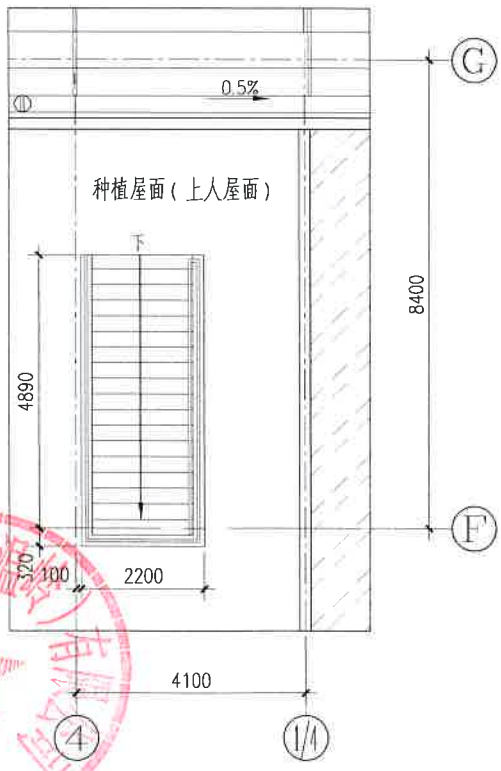

修改后

工程名称	温岭中心（108402地块）			工程编号	G2012-0125-B	联系单编号	A-017
子项名称	通用图			子项编号	GN	附图共25页	附图01
审　定	何 兼	工程负责	郭 吟	校　对	郭 吟	专　业	建筑
审　核	董 慧	专业负责	郭 吟	经 办 人	金学颖	日　期	2022.03

GOA

浙江绿城东方建筑设计有限公司

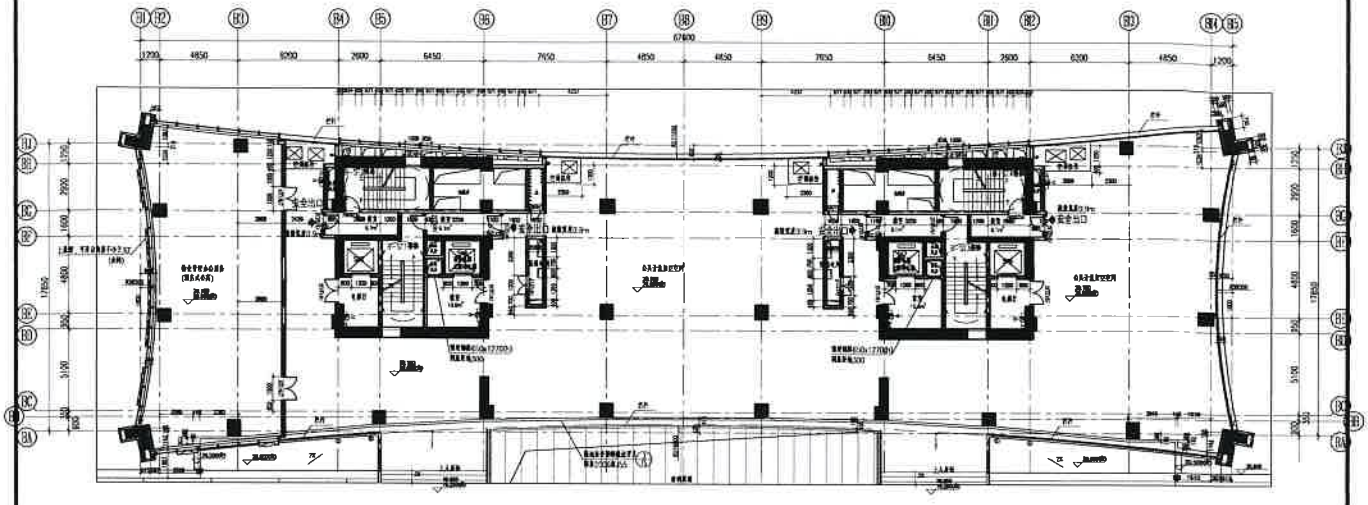

修改前

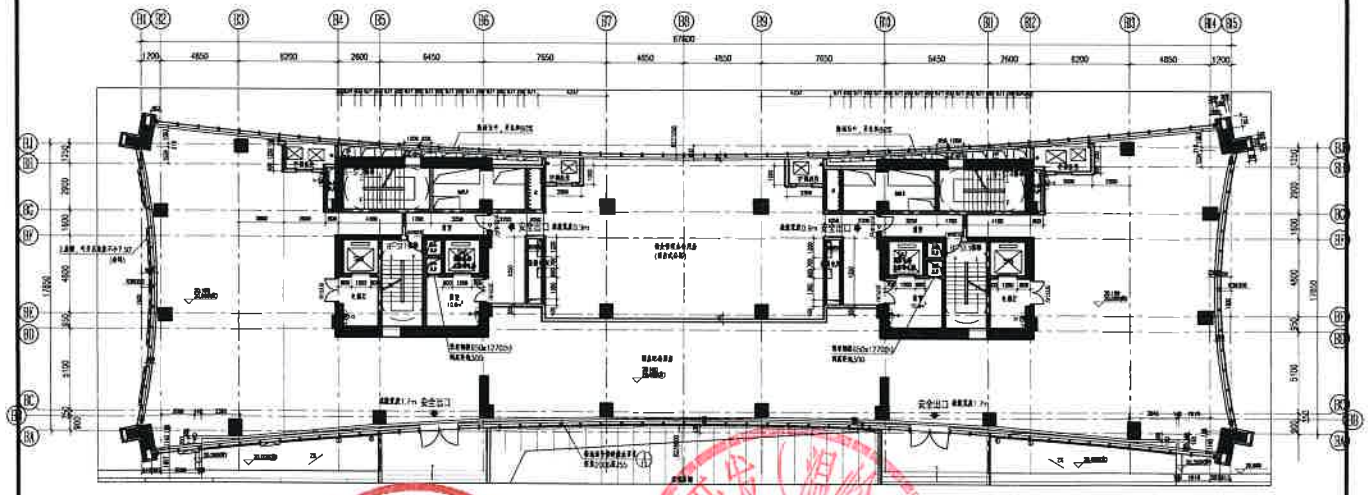

修改后

工程名称	温岭中心（108402地块）			工程编号	G2012-0125-B	联系单编号	A-017
子项名称	通用图			子项编号	GN	附图共25页	附图02
审　定	何兼	工程负责	郭吟	校　对	郭吟	专　业	建筑
审　核	董慧	专业负责	郭吟	经办人	金学颖	日　期	2022.03

Copyright by GOA,Versions 03.PS 2022/3/16 14:23:28 Login Name: 余翔,Plot Date: — Drawing path: E:\2018工程\温岭楼\02 TB 新空温改用图图\20211227 平面实施 A4 (210x297)

GOA

浙江绿城东方建筑设计有限公司

TA楼十四层平面A1~A3轴交AC~AG轴处“避难区用防火隔间”及“空调机位”面积调整。

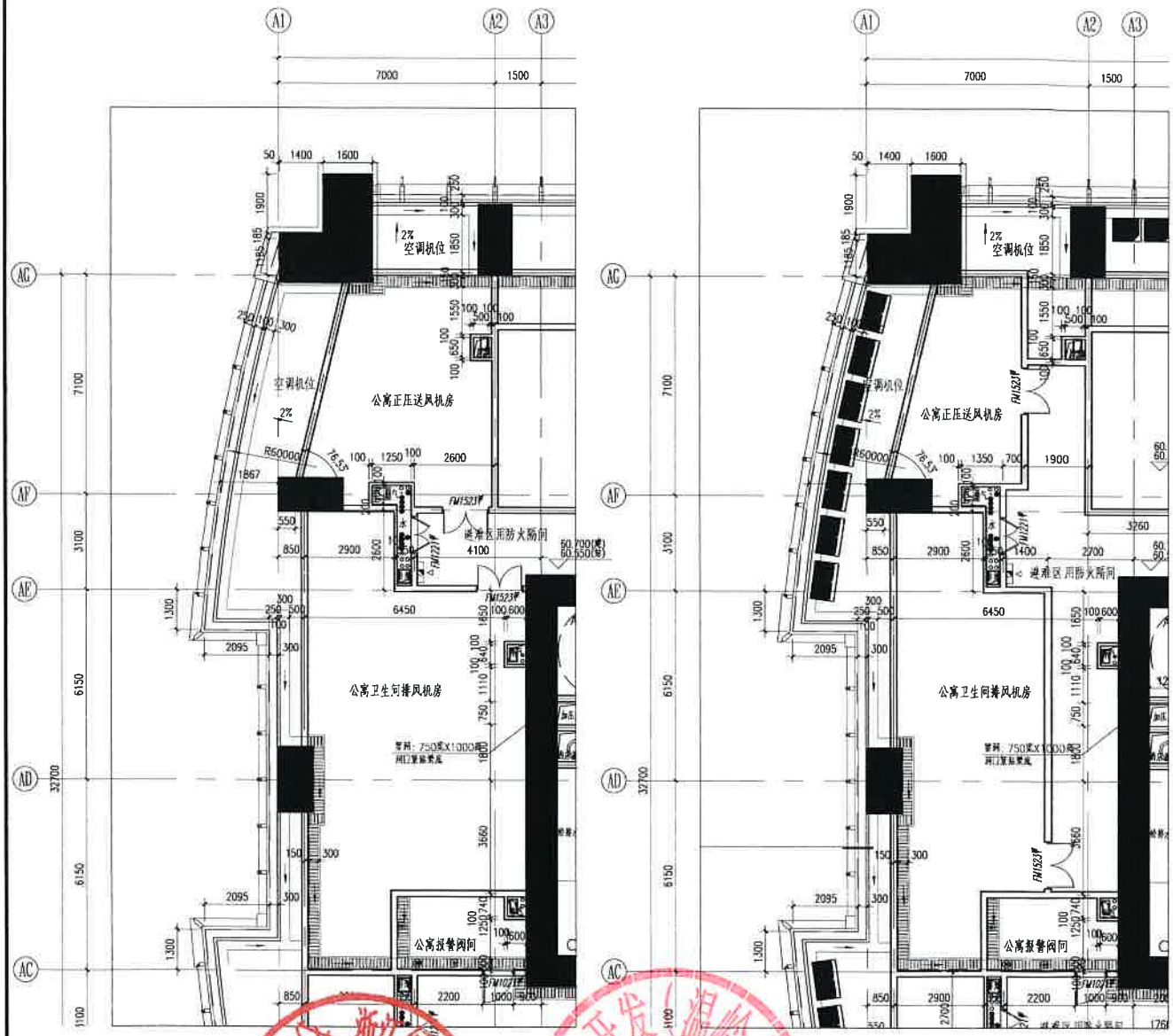

修改前　　修改后

工程名称	温岭中心（108402地块）			工程编号	G2012-0125-B	联系单编号	A-017
子项名称	通用图			子项编号	GN	附图共25页	附图03
审　定	何兼	工程负责	郭吟	校　对	郭吟	专　业	建筑
审　核	董慧	专业负责	郭吟	经办人	金学颖	日　期	2022.03

Copyright by GOA,Vanwone 版,PS: 2022/3/16 11:23:44 ,Login Name: 金学颖,Plot Date: — Drawing path: E:\2016工程\温岭锦春\02 TB 阳空层改成规划图\20211227 平面沟通 A4 (210x297)

GOA

浙江绿城东方建筑设计有限公司

TA楼二十四层平面A1~A3轴交AE~AF轴处“避难区用防火隔间”面积调整。

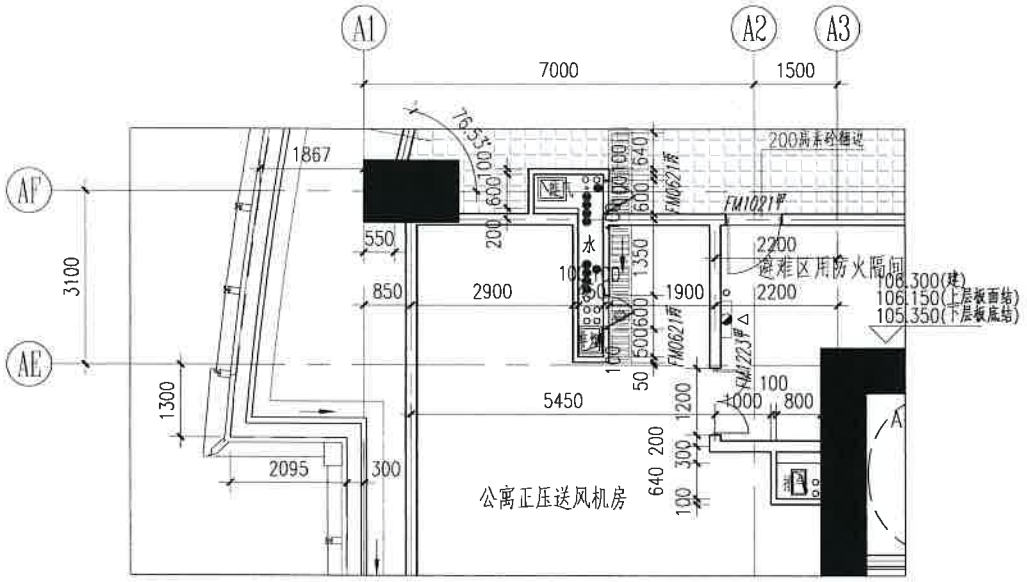

修改前

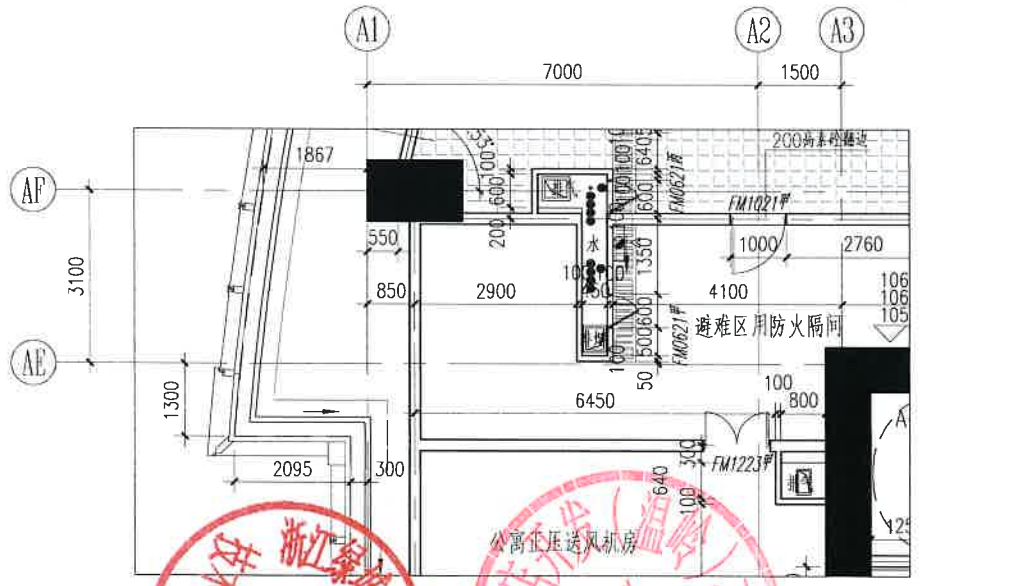

修改后

工程名称	温岭中心（108402地块）			工程编号	G2012-0125-B	联系单编号	A-017
子项名称	通用图			子项编号	GN	附图共25页	附图04
审　定	何兼	工程负责	郭吟	校　对	郭吟	专　业	建筑
审　核	董慧	专业负责	郭吟	经办人	金学颖	日　期	2022.03

GOA

浙江绿城东方建筑设计有限公司

TA楼三十四层平面A1~A3轴交AE~AF轴、A8~A10轴交AF~AG轴处“避难区用防火隔间”及“空调机位”面积调整。

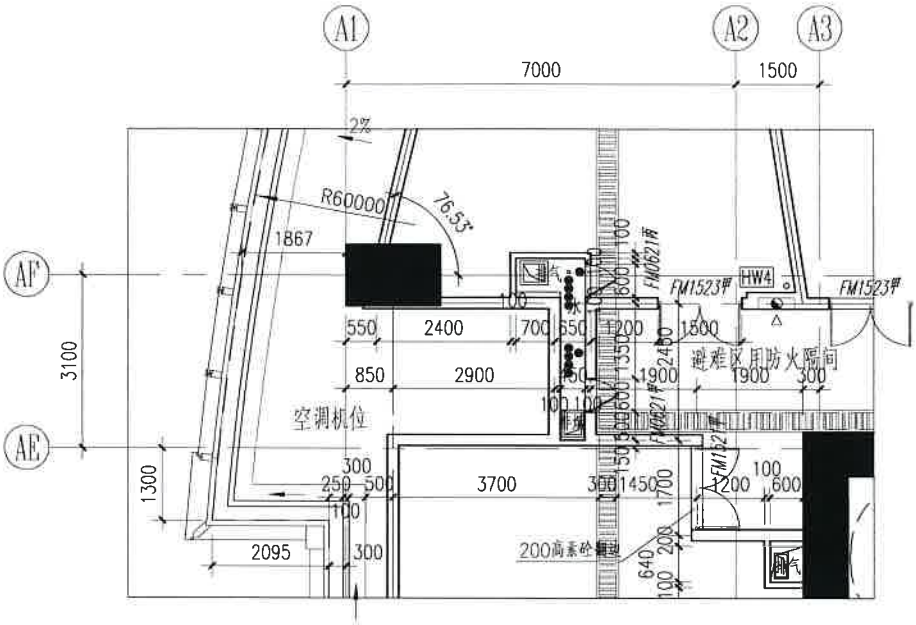

修改前

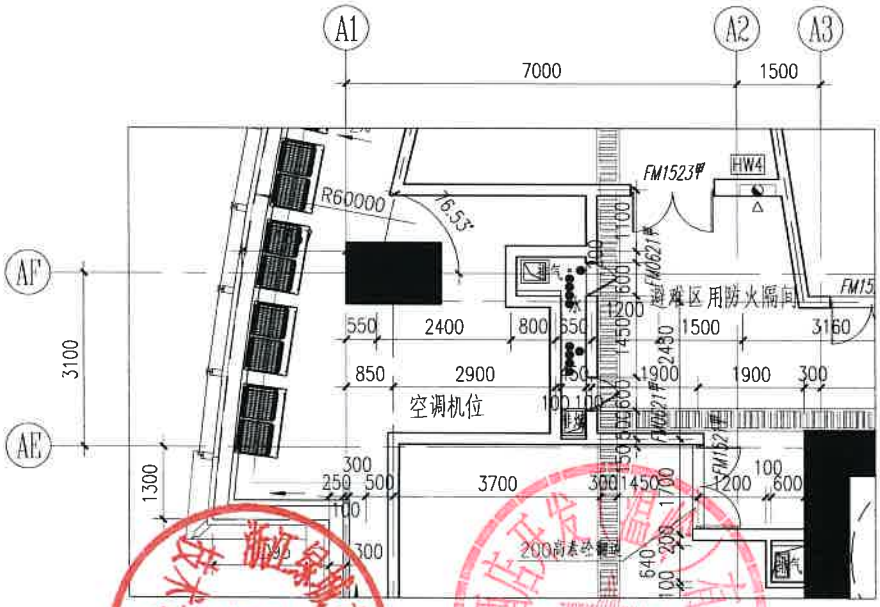

修改后

工程名称	温岭中心（108402地块）			工程编号	G2012-0125-B	联系单编号	A-017
子项名称	通用图			子项编号	GN	附图共25页	附图05
审　定	何 兼	工程负责	郭 吟	校　对	郭 吟	专　业	建筑
审　核	董 慧	专业负责	郭 吟	经 办 人	金学颖	日　期	2022.03

GOA

浙江绿城东方建筑设计有限公司

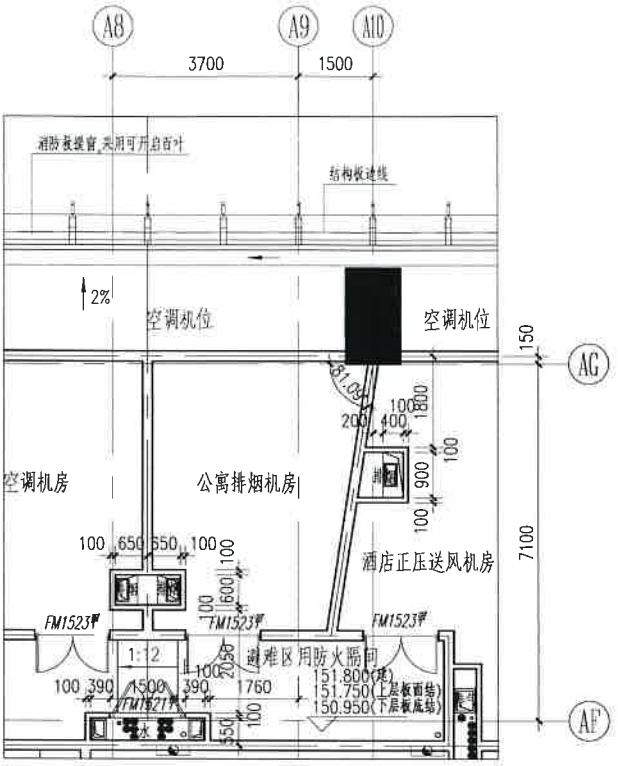

修改前

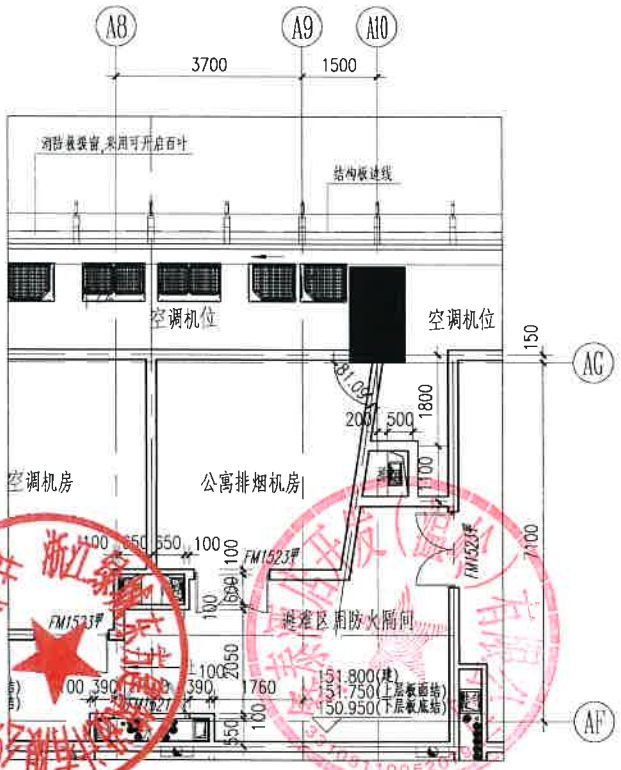

修改后

工程名称	温岭中心（108402地块）			工程编号	G2012-0125-B	联系单编号	A-017
子项名称	通用图			子项编号	GN	附图共25页	附图06
审　定	何 兼	工程负责	郭 吟	校　对	郭 吟	专　业	建筑
审　核	董 慧	专业负责	郭 吟	经 办 人	金学颖	日　期	2022.03

GOA

浙江绿城东方建筑设计有限公司

TA楼三十八层平面A4~A6轴交AG轴楼板支撑结构改为梁支撑结构。

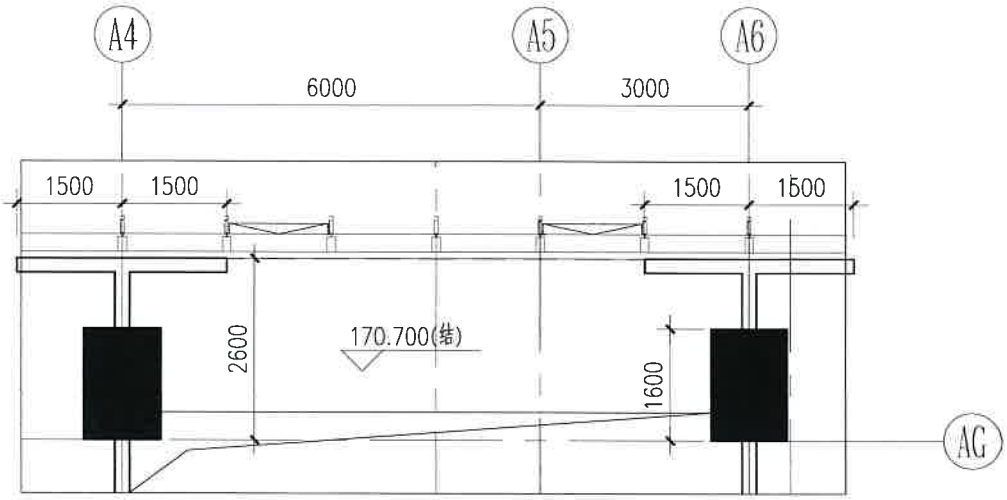

修改前

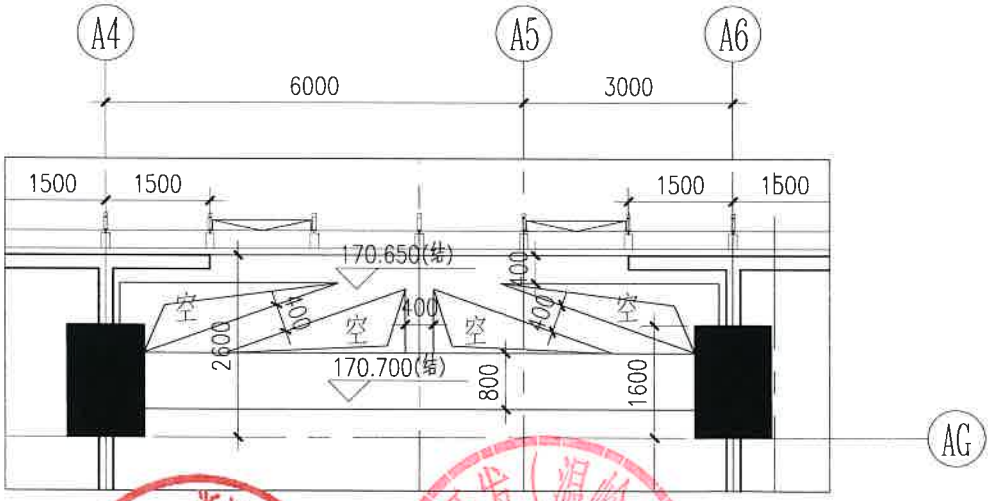

修改后

工程名称	温岭中心（108402地块）			工程编号	G2012-0125-B	联系单编号	A-017
子项名称	通用图			子项编号	GN	附图共25页	附图07
审　定	何 兼	工程负责	郭 吟	校　对	郭 吟	专　业	建筑
审　核	董 慧	专业负责	郭 吟	经 办 人	金学颖	日　期	2022.03

GOA

浙江绿城东方建筑设计有限公司

TA楼三十九层平面A4~A6轴交AG轴楼板支撑结构改为梁支撑结构。

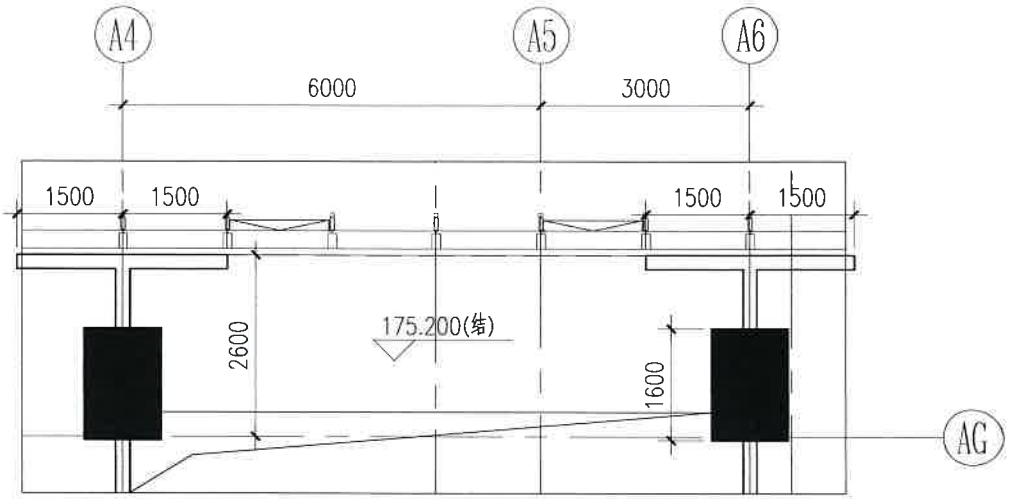

修改前

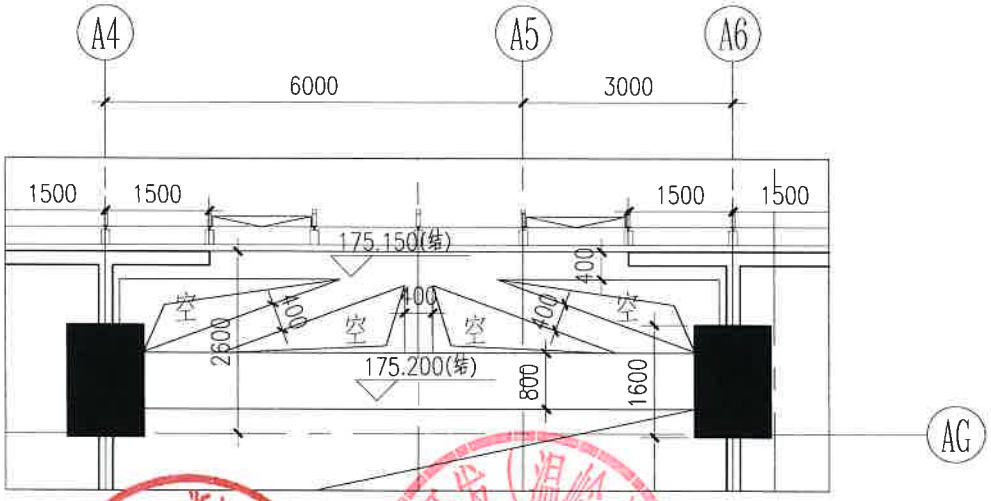

修改后

工程名称	温岭中心（108402地块）			工程编号	G2012-0125-B	联系单编号	A-017
子项名称	通用图			子项编号	GN	附图共25页	附图08
审　定	何兼	工程负责	郭吟	校　对	郭吟	专　业	建筑
审　核	董慧	专业负责	郭吟	经办人	金学颖	日　期	2022.03

Copyright by GOA;Versions 03;PS. 2022/3/18 14:25:11 ;Login Name: 命阵;Plot Date: —;Drawing path: E:\2016工程\温岭楼板\02 TB 建筑及应用图图\20211227 平面构造 A4 (210x297)

GOA

浙江绿城东方建筑设计有限公司

TA楼四十层平面A4~A6轴交AG轴楼板支撑结构改为梁支撑结构。

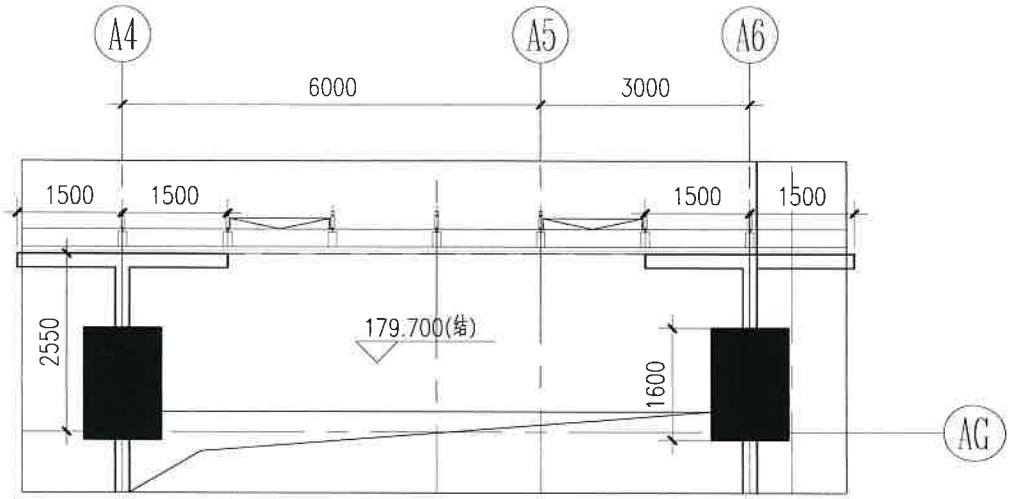

修改前

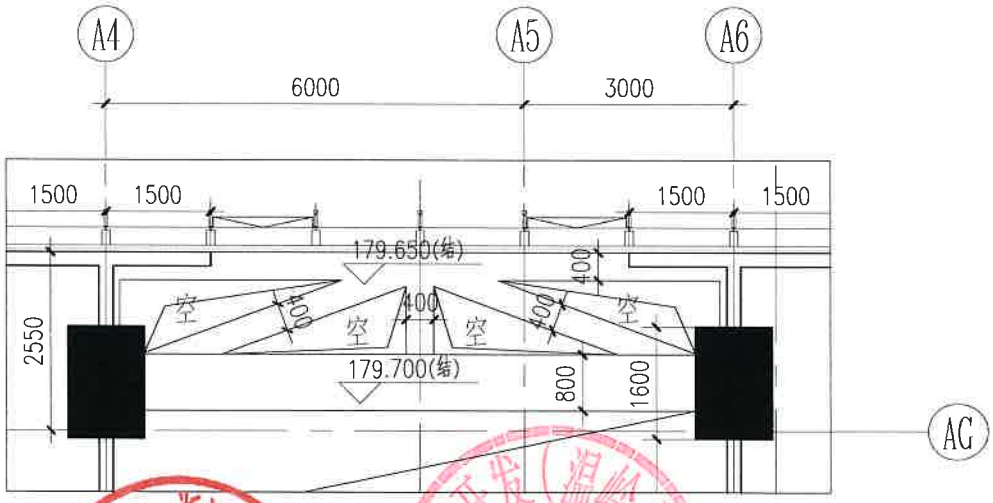

修改后

工程名称	温岭中心（108402地块）			工程编号	G2012-0125-B	联系单编号	A-017
子项名称	通用图			子项编号	GN	附图共25页	附图09
审　定	何兼	工程负责	郭吟	校　对	郭吟	专　业	建筑
审　核	董慧	专业负责	郭吟	经办人	金学颖	日　期	2022.03

GOA

浙江绿城东方建筑设计有限公司

TA楼四十一层平面A4~A6轴交AG轴楼板支撑结构改为梁支撑结构。

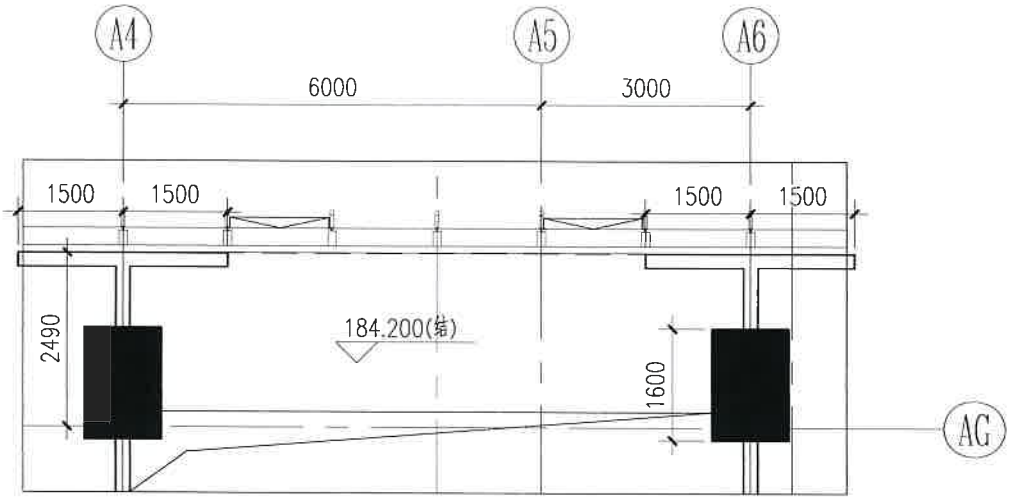

修改前

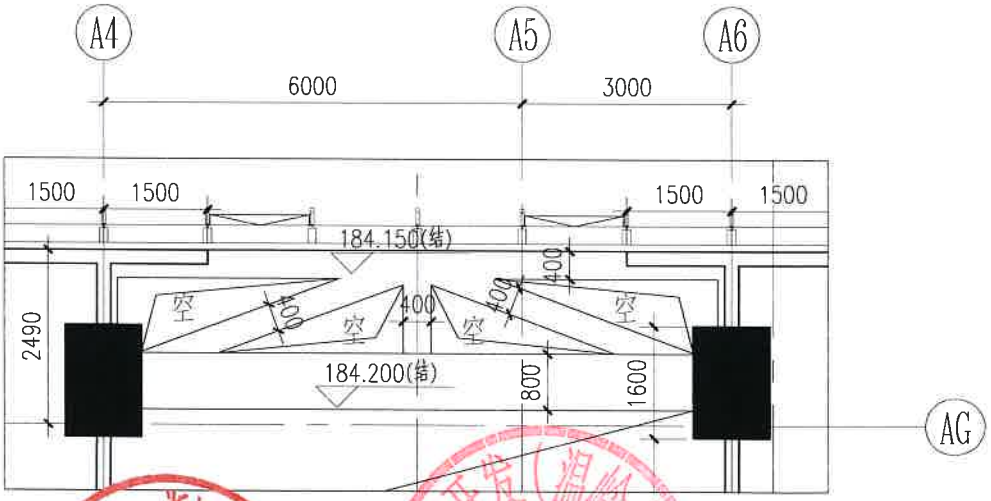

修改后

工程名称	温岭中心（108402地块）				工程编号	G2012-0125-B		联系单编号	A-017
子项名称	通用图				子项编号	GN		附图共25页	附图10
审　定	何 兼	工程负责	郭吟	郭 吟	校　对	郭吟	郭 吟	专　业	建筑
审　核	董 慧	专业负责	郭吟	郭 吟	经 办 人	金学颖	金学颖	日　期	2022.03

GOA

浙江绿城东方建筑设计有限公司

TA楼四十二层平面A4~A6轴交AG轴楼板支撑结构改为梁支撑结构。

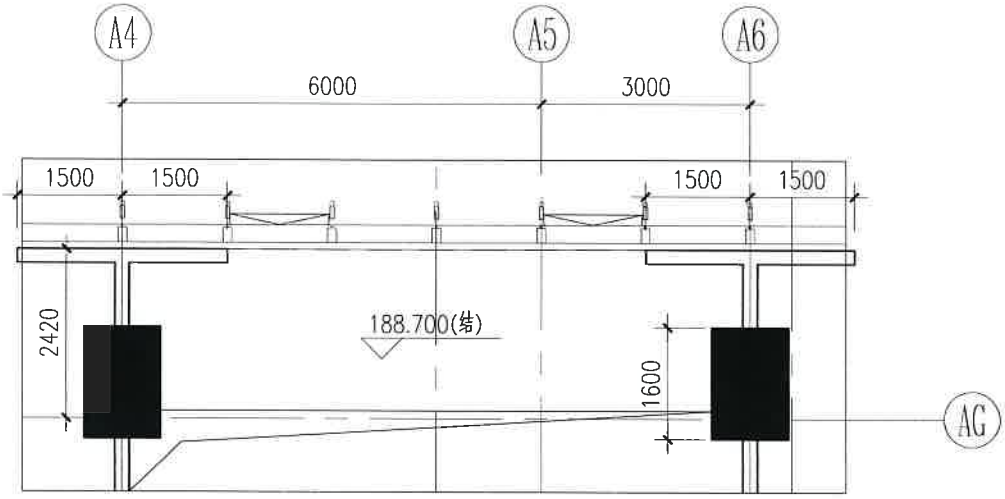

修改前

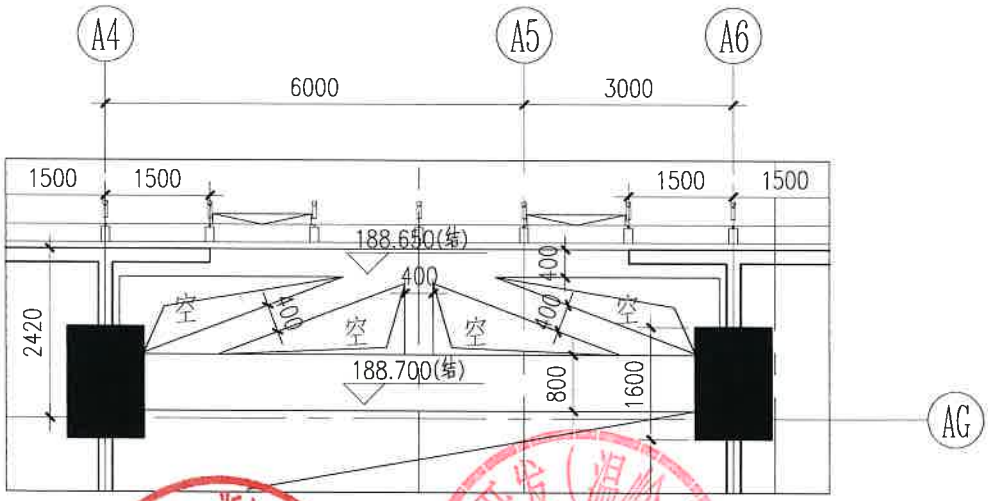

修改后

工程名称	温岭中心（108402地块）			工程编号	G2012-0125-B	联系单编号	A-017
子项名称	通用图			子项编号	GN	附图共25页	附图11
审　定	何兼	工程负责	郭吟	校　对	郭吟	专　业	建筑
审　核	董慧	专业负责	郭吟	经办人	金学颖	日　期	2022.03

GOA

浙江绿城东方建筑设计有限公司

TA楼四十三层平面A4~A6轴交AG轴楼板支撑结构改为梁支撑结构。

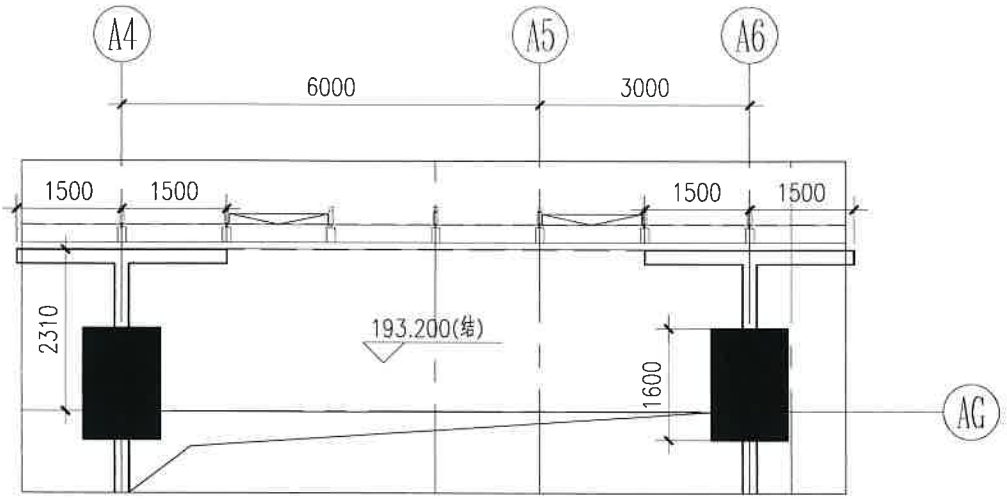

修改前

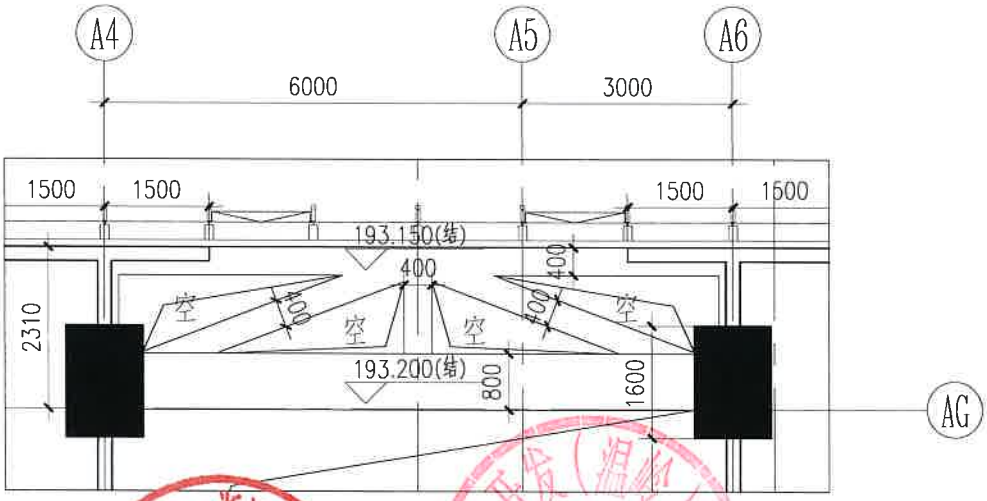

修改后

工程名称	温岭中心（108402地块）			工程编号	G2012-0125-B	联系单编号	A-017
子项名称	通用图			子项编号	GN	附图共25页	附图12
审　定	何 兼	工程负责	郭 吟	校　对	郭 吟	专　业	建筑
审　核	董 慧	专业负责	郭 吟	经 办 人	金学颖	日　期	2022.03

GOA

浙江绿城东方建筑设计有限公司

TA楼四十四层平面A1~A3轴交AB~AC轴、A2~A11轴交AE~AG轴处“避难区用防火隔间”面积调整。

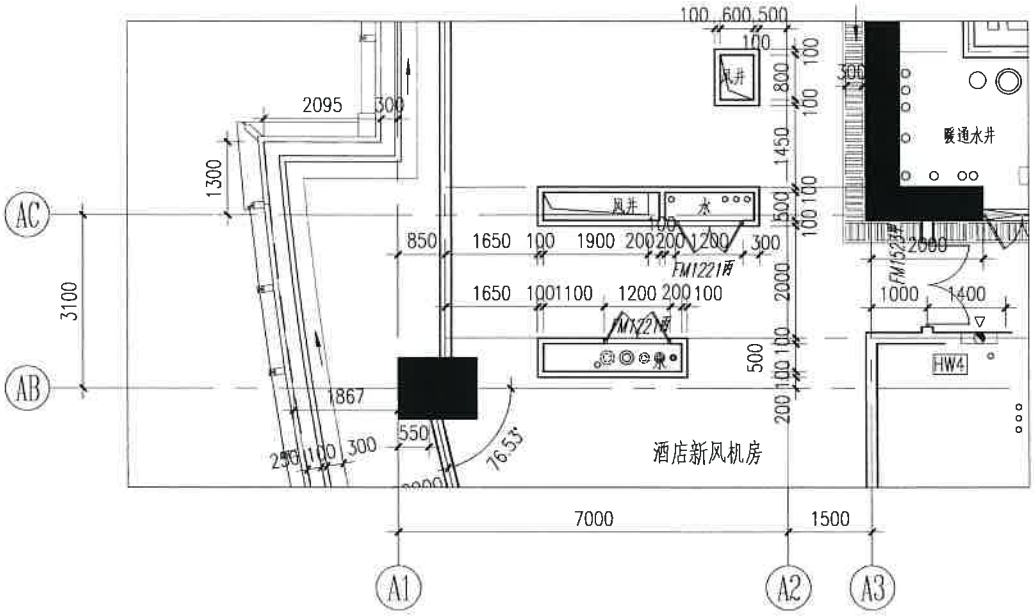

修改前

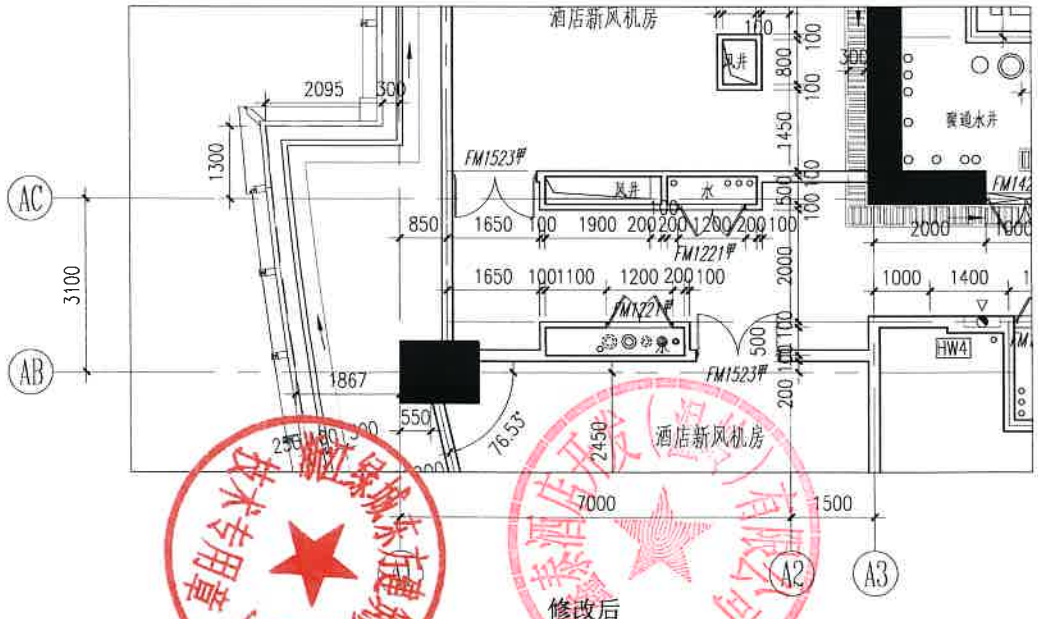

修改后

工程名称	温岭中心（108402地块）			工程编号	G2012-0125-B	联系单编号	A-017
子项名称	通用图			子项编号	GN	附图共25页	附图13
审　定	何兼	工程负责	郭吟	校　对	郭吟	专　业	建筑
审　核	董慧	专业负责	郭吟	经办人	金学颖	日　期	2022.03

GOA

浙江绿城东方建筑设计有限公司

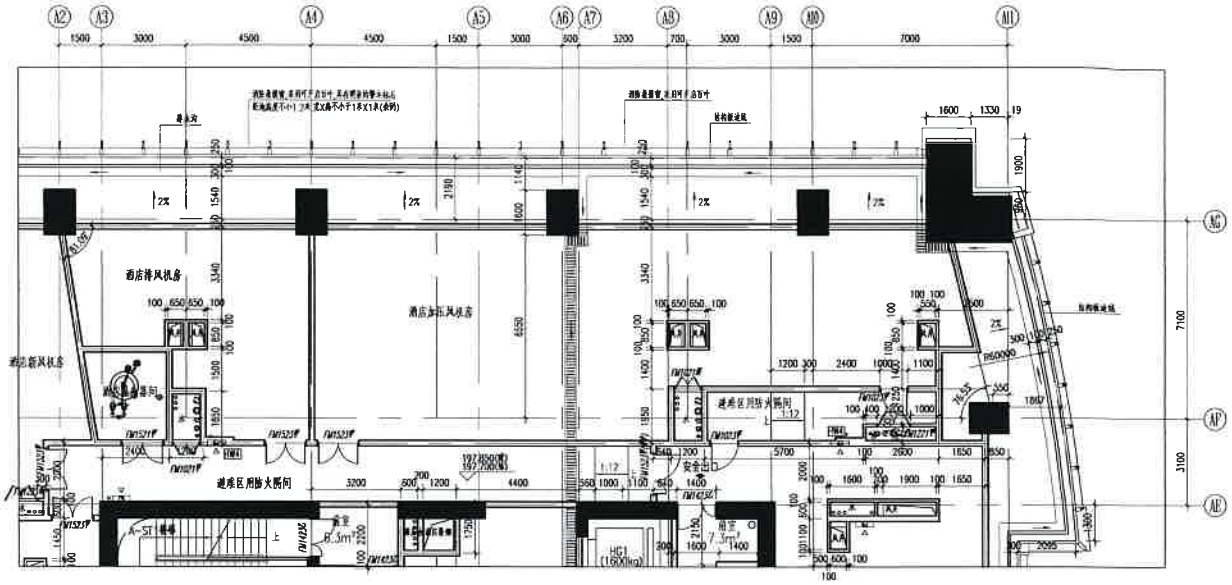

修改前

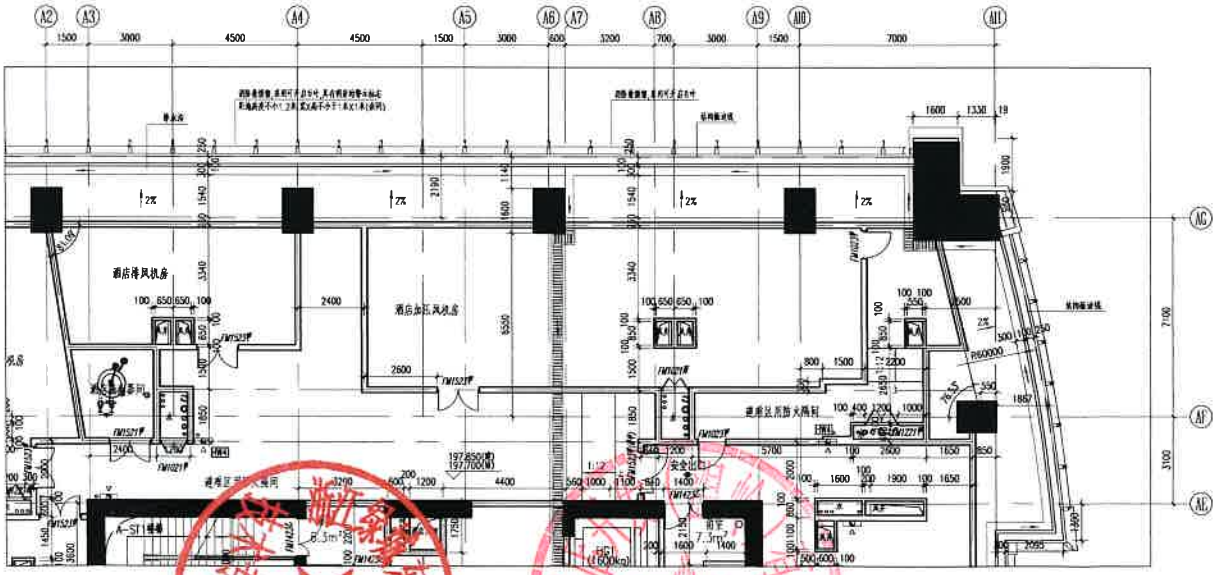

修改后

工程名称	温岭中心（108402地块）			工程编号	G2012-0125-B	联系单编号	A-017
子项名称	通用图			子项编号	GN	附图共25页	附图14
审　定	何兼	工程负责	郭吟	校　对	郭吟	专　业	建筑
审　核	董慧	专业负责	郭吟	经办人	金学颖	日　期	2022.03

Copyright by GOA,Versions 03;PS: 2022/3/16 14:27:21 ;Login Name: 会阶;Plot Date: ---;Drawing path: E:\3016工程\温岭中心\02 TS 建筑总改总网 编图\20211227 平面向图 A4 (210x297)

GOA

浙江绿城东方建筑设计有限公司

TA楼四十六层平面A4~A6轴交AG轴楼板支撑结构改为梁支撑结构。

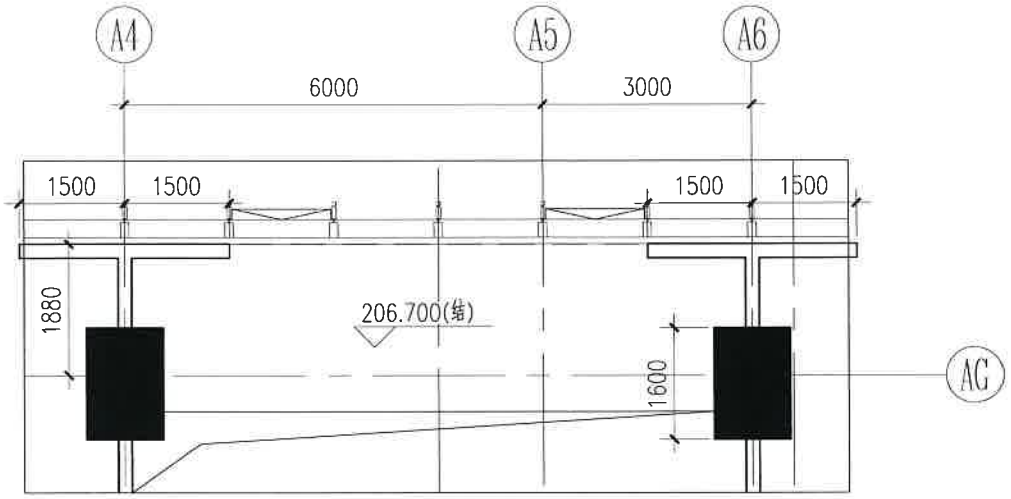

修改前

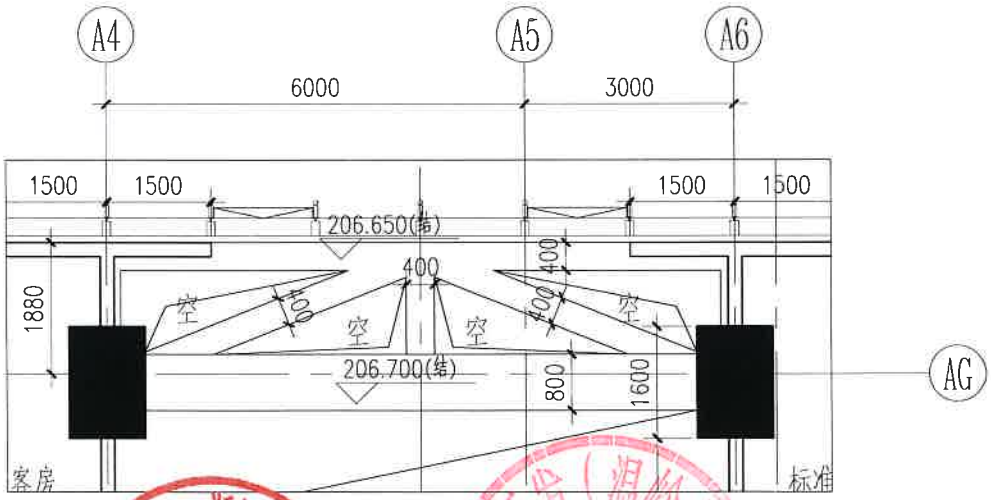

修改后

工程名称	温岭中心（108402地块）			工程编号	G2012-0125-B	联系单编号	A-017
子项名称	通用图			子项编号	GN	附图共25页	附图15
审　定	何 兼	工程负责	郭 吟	校　对	郭 吟	专　业	建筑
审　核	董 慧	专业负责	郭 吟	经 办 人	金学颖	日　期	2022.03

Copyright by GOA;Versions 03;PS: 2022/3/16 14:27:40 ;Login Name: 金学;Plot Date: —;Drawing path: E:\2016工程\温岭银泰\02 TB 新空层改房用图版\20211227 平面构造 A4(210x297)

GOA

浙江绿城东方建筑设计有限公司

TA楼四十七层平面A4~A6轴交AG轴楼板支撑结构改为梁支撑结构。

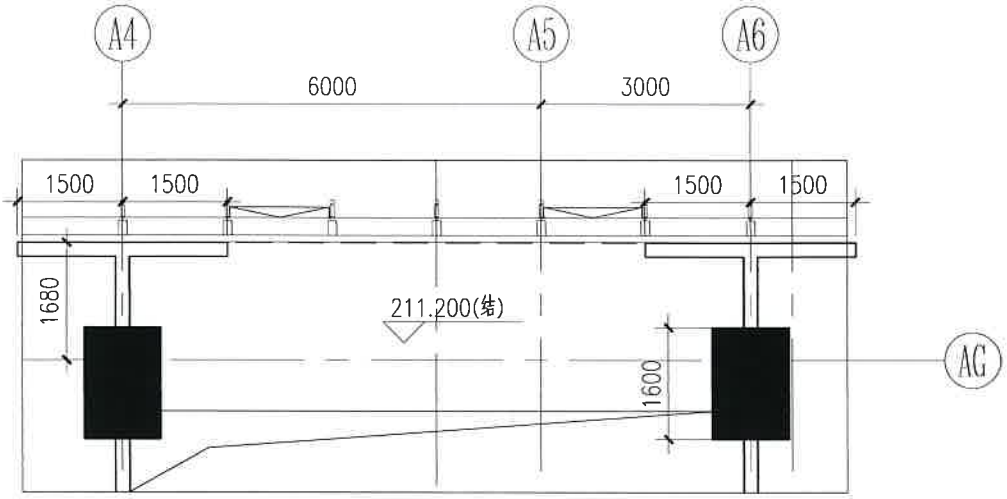

修改前

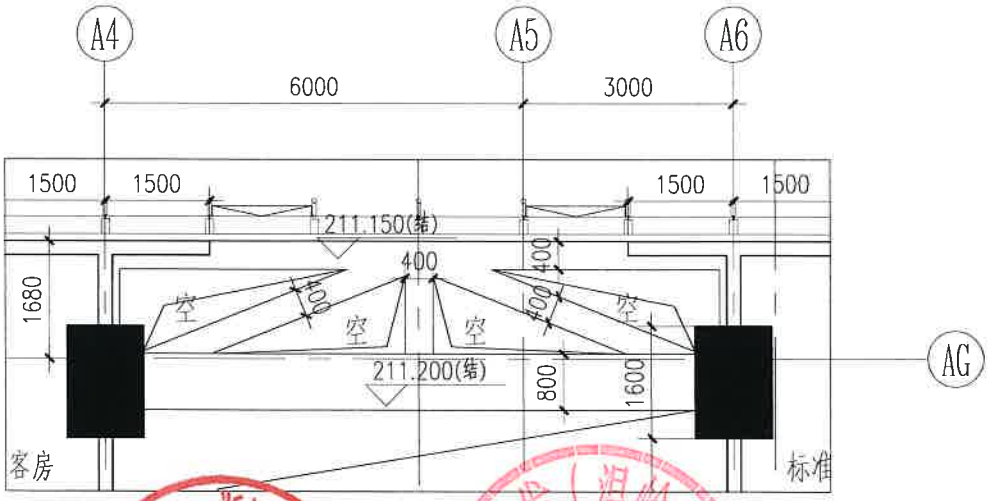

修改后

工程名称	温岭中心（108402地块）			工程编号	G2012-0125-B	联系单编号	A-017
子项名称	通用图			子项编号	GN	附图共25页	附图16
审　定	何 兼	工程负责	郭 吟	校　对	郭 吟	专　业	建筑
审　核	董 慧	专业负责	郭 吟	经 办 人	金学颖	日　期	2022.03

GOA

浙江绿城东方建筑设计有限公司

TA楼四十八层平面A4~A6轴交AG轴楼板支撑结构改为梁支撑结构。

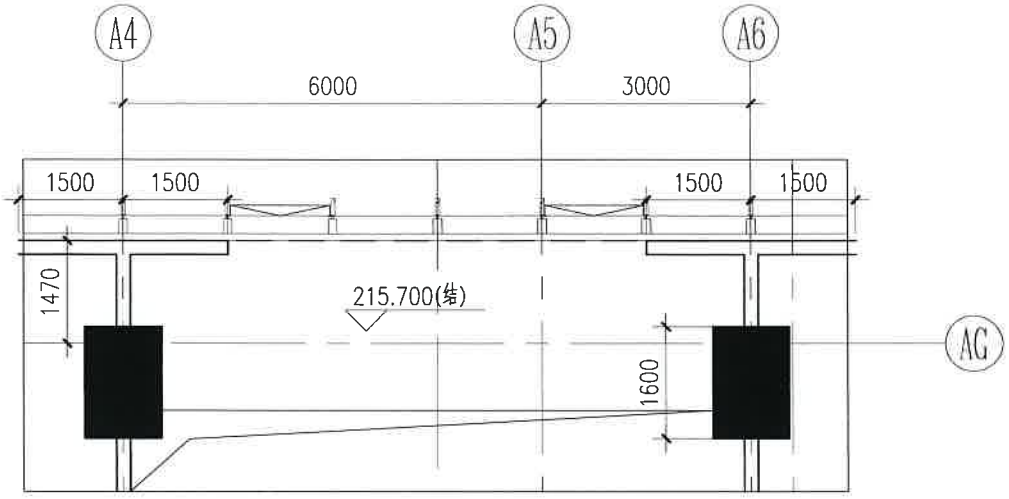

修改前

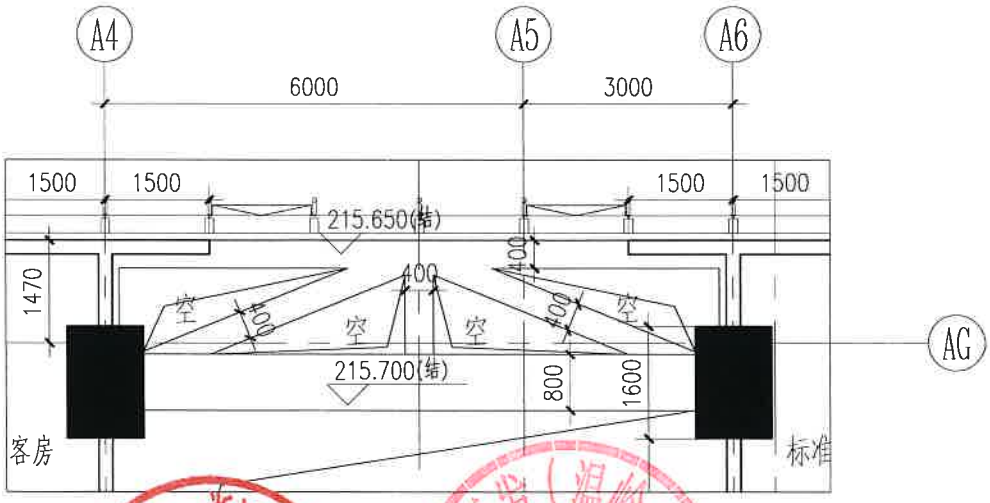

修改后

工程名称	温岭中心（108402地块）			工程编号	G2012-0125-B	联系单编号	A-017
子项名称	通用图			子项编号	GN	附图共25页	附图17
审　定	何兼	工程负责	郭吟	校　对	郭吟	专　业	建筑
审　核	董慧	专业负责	郭吟	经办人	金学颖	日　期	2022.03

Copyright by GOA;Versions 03.PS 2022/3/18 14:28:15 ;Login Name: 金学颖;Plot Date: ---;Drawing path: E:\2018工程\温岭管理\02 TB 架空层改房网图\20211227 平面构造 A4(210x297)

GOA

浙江绿城东方建筑设计有限公司

TA楼四十九层平面A4~A6轴交AG轴楼板支撑结构改为梁支撑结构。

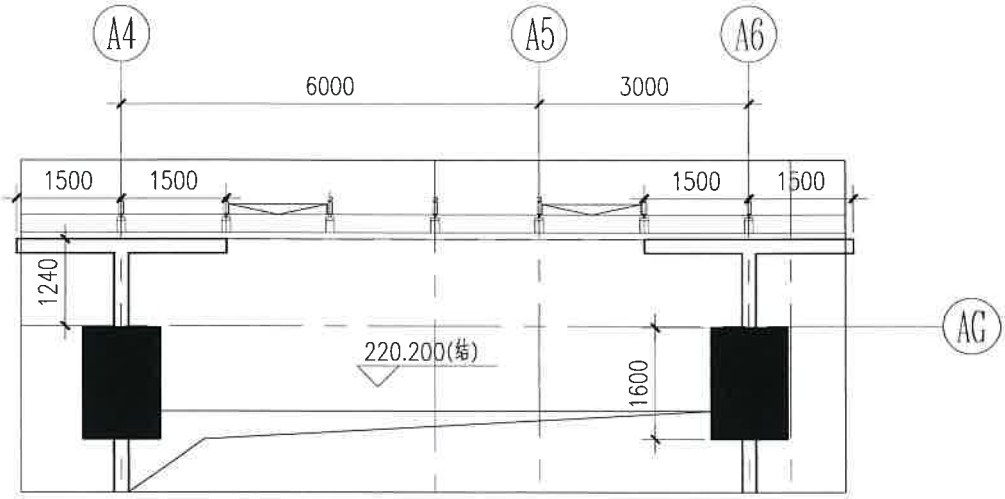

修改前

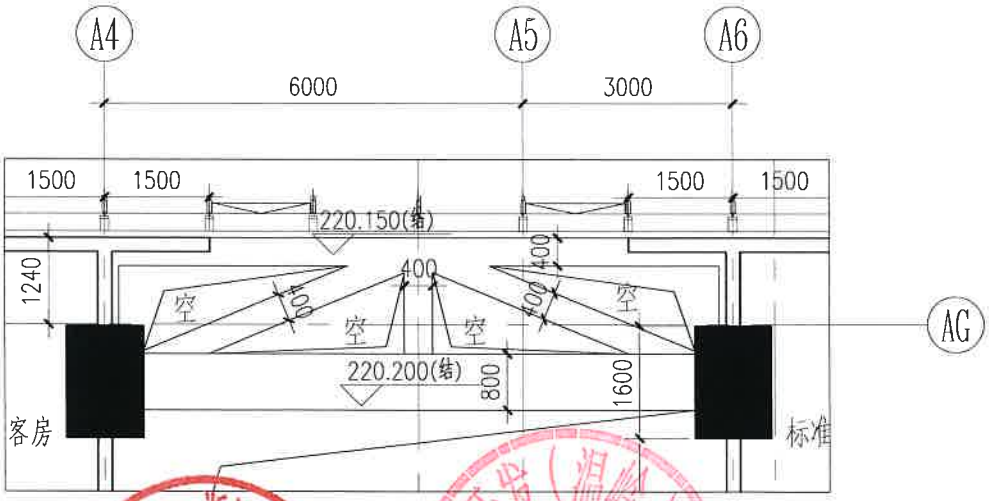

修改后

工程名称	温岭中心（108402地块）			工程编号	G2012-0125-B	联系单编号	A-017
子项名称	通用图			子项编号	GN	附图共25页	附图18
审　定	何 兼	工程负责	郭 吟	校　对	郭 吟	专　业	建筑
审　核	董 慧	专业负责	郭 吟	经 办 人	金学颖	日　期	2022.03

GOA

浙江绿城东方建筑设计有限公司

TA楼五十层平面A4~A6轴交AG轴楼板支撑结构改为梁支撑结构。

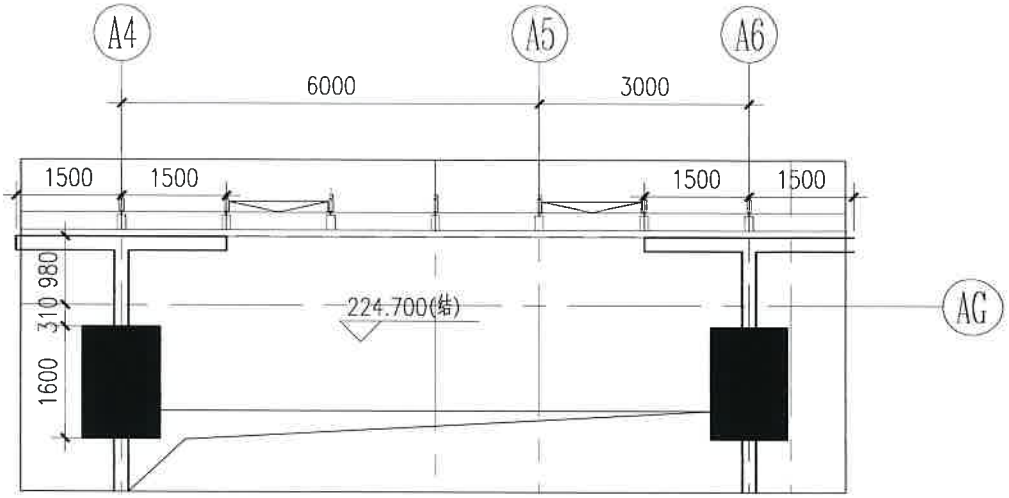

修改前

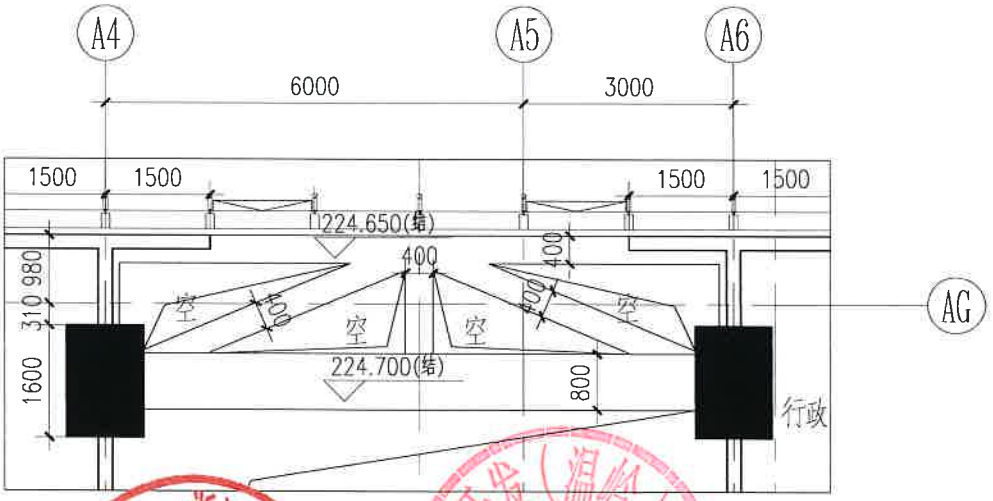

修改后

工程名称	温岭中心（108402地块）			工程编号	G2012-0125-B	联系单编号	A-017
子项名称	通用图			子项编号	GN	附图共25页	附图19
审　定	何 兼	工程负责	郭 吟	校　对	郭 吟	专　业	建筑
审　核	董 慧	专业负责	郭 吟	经 办 人	金学颖	日　期	2022.03

GOA

浙江绿城东方建筑设计有限公司

TA楼五十一层平面A4~A6轴交AG轴楼板支撑结构改为梁支撑结构。

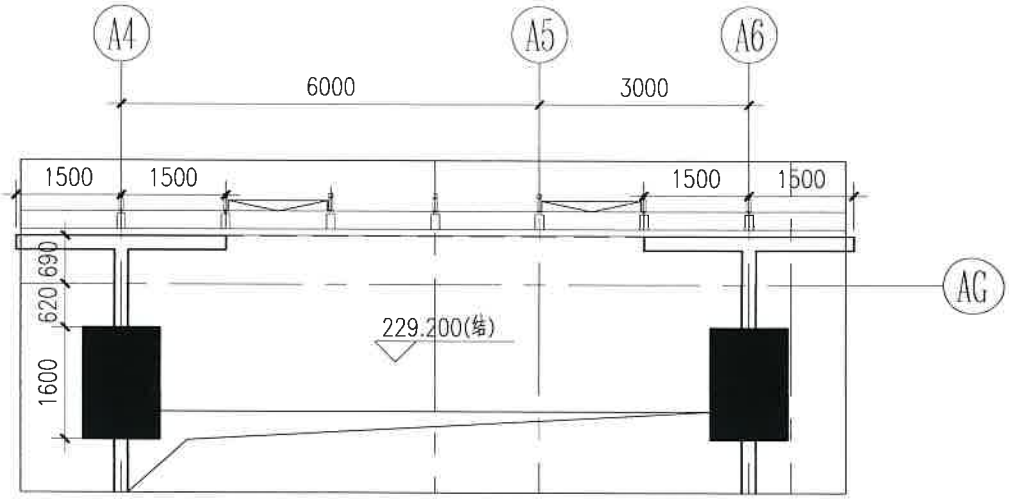

修改前

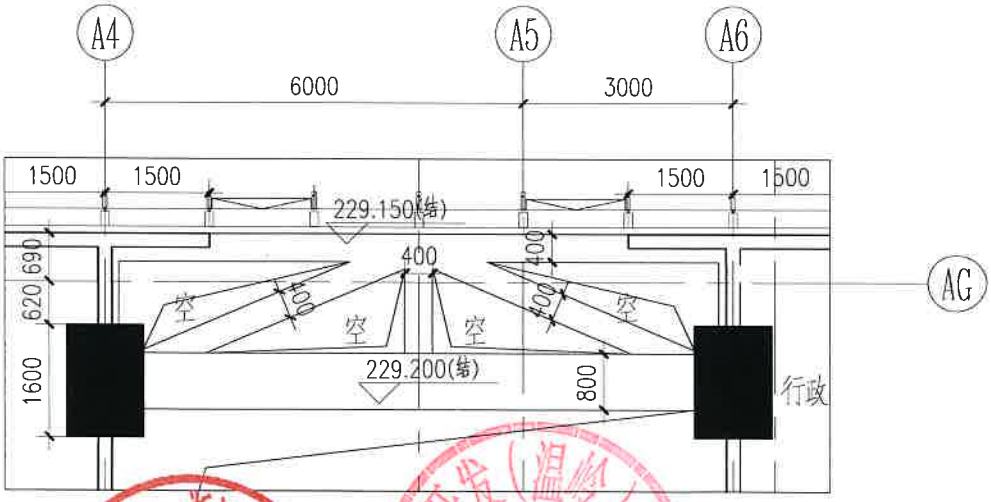

修改后

工程名称	温岭中心（108402地块）			工程编号	G2012-0125-B	联系单编号	A-017
子项名称	通用图			子项编号	GN	附图共25页	附图20
审　定	何 兼	工程负责	郭 吟	校　对	郭 吟	专　业	建筑
审　核	董 慧	专业负责	郭 吟	经 办 人	金学颖	日　期	2022.03

GOA

浙江绿城东方建筑设计有限公司

TA楼五十二层平面A4~A6轴交AG轴楼板支撑结构改为梁支撑结构。

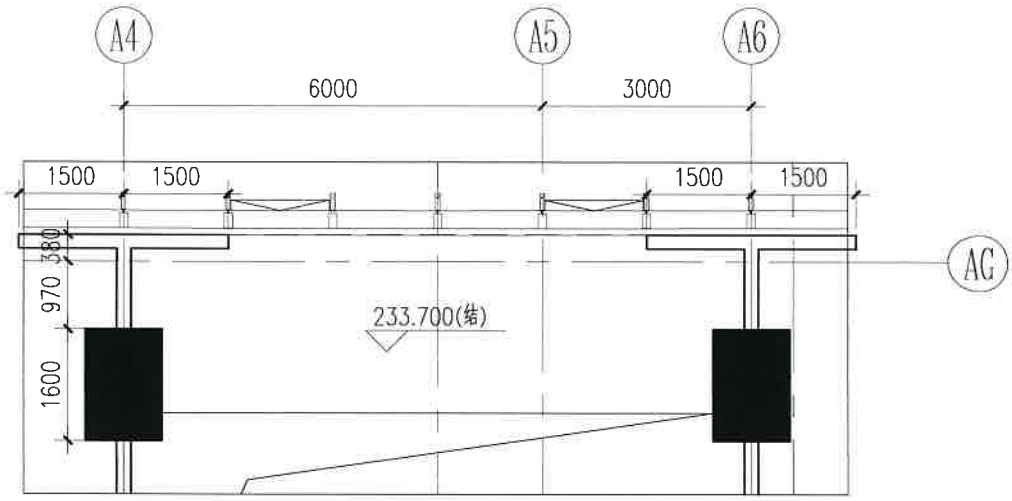

修改前

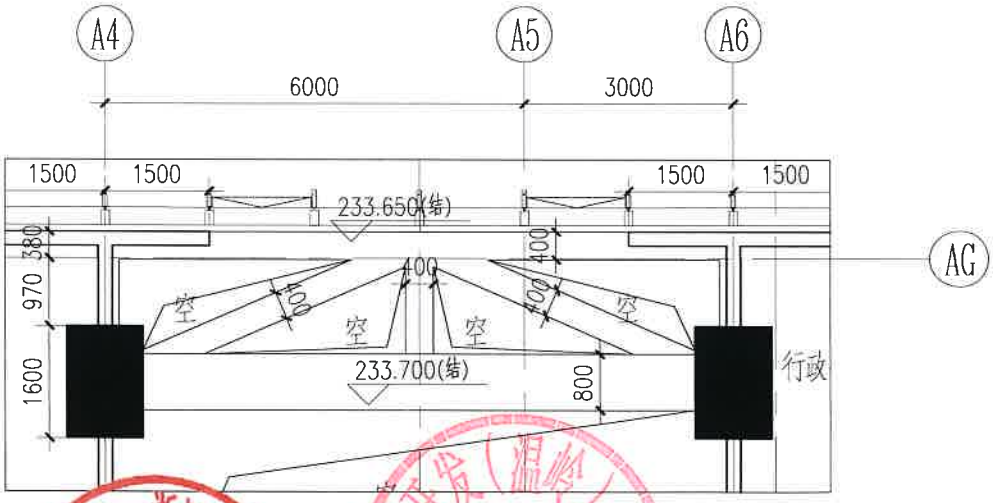

修改后

工程名称	温岭中心（108402地块）			工程编号	G2012-0125-B	联系单编号	A-017
子项名称	通用图			子项编号	GN	附图共25页	附图21
审定	何兼	工程负责	郭吟	校对	郭吟	专业	建筑
审核	董慧	专业负责	郭吟	经办人	金学颖	日期	2022.03

GOA

浙江绿城东方建筑设计有限公司

TA楼五十三层平面A4~A6轴交AG轴楼板支撑结构改为梁支撑结构。

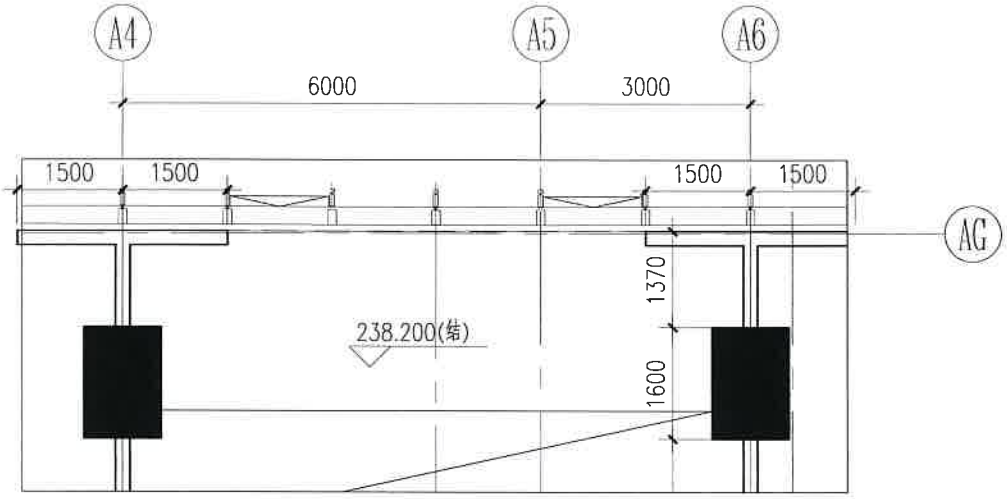

修改前

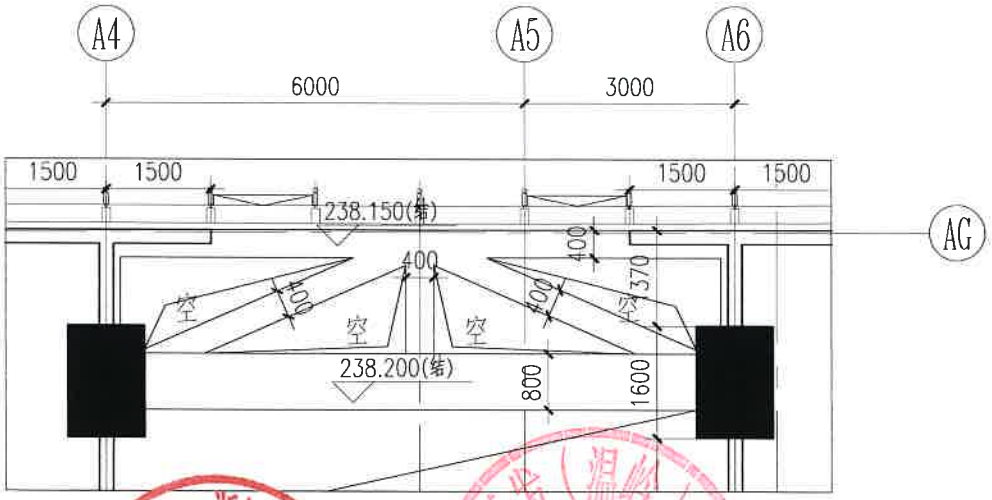

修改后

工程名称	温岭中心（108402地块）			工程编号	G2012-0125-B	联系单编号	A-017
子项名称	通用图			子项编号	GN	附图共25页	附图22
审　定	何 兼	工程负责	郭 吟	校　对	郭 吟	专　业	建筑
审　核	董 慧	专业负责	郭 吟	经 办 人	金学颖	日　期	2022.03

GOA

浙江绿城东方建筑设计有限公司

TA楼五十四层平面A4~A6轴交AG轴楼板支撑结构改为梁支撑结构。

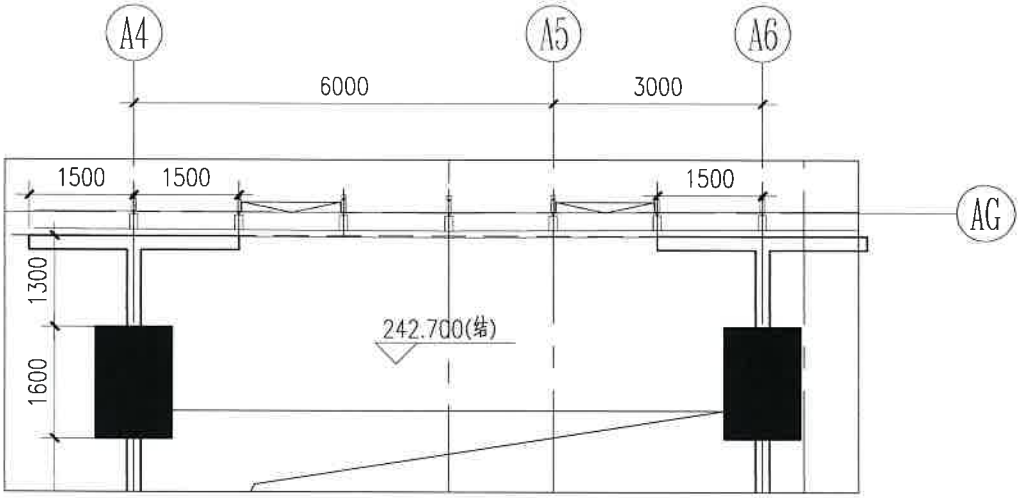

修改前

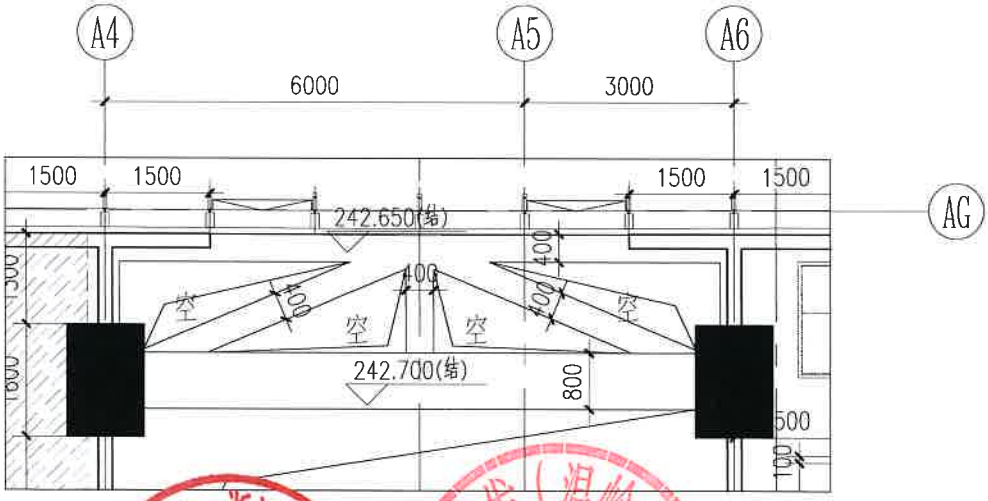

修改后

工程名称	温岭中心（108402地块）			工程编号	G2012-0125-B	联系单编号	A-017
子项名称	通用图			子项编号	GN	附图共25页	附图23
审　定	何 兼	工程负责	郭 吟	校　对	郭 吟	专　业	建筑
审　核	董 慧	专业负责	郭 吟	经 办 人	金学颖	日　期	2022.03

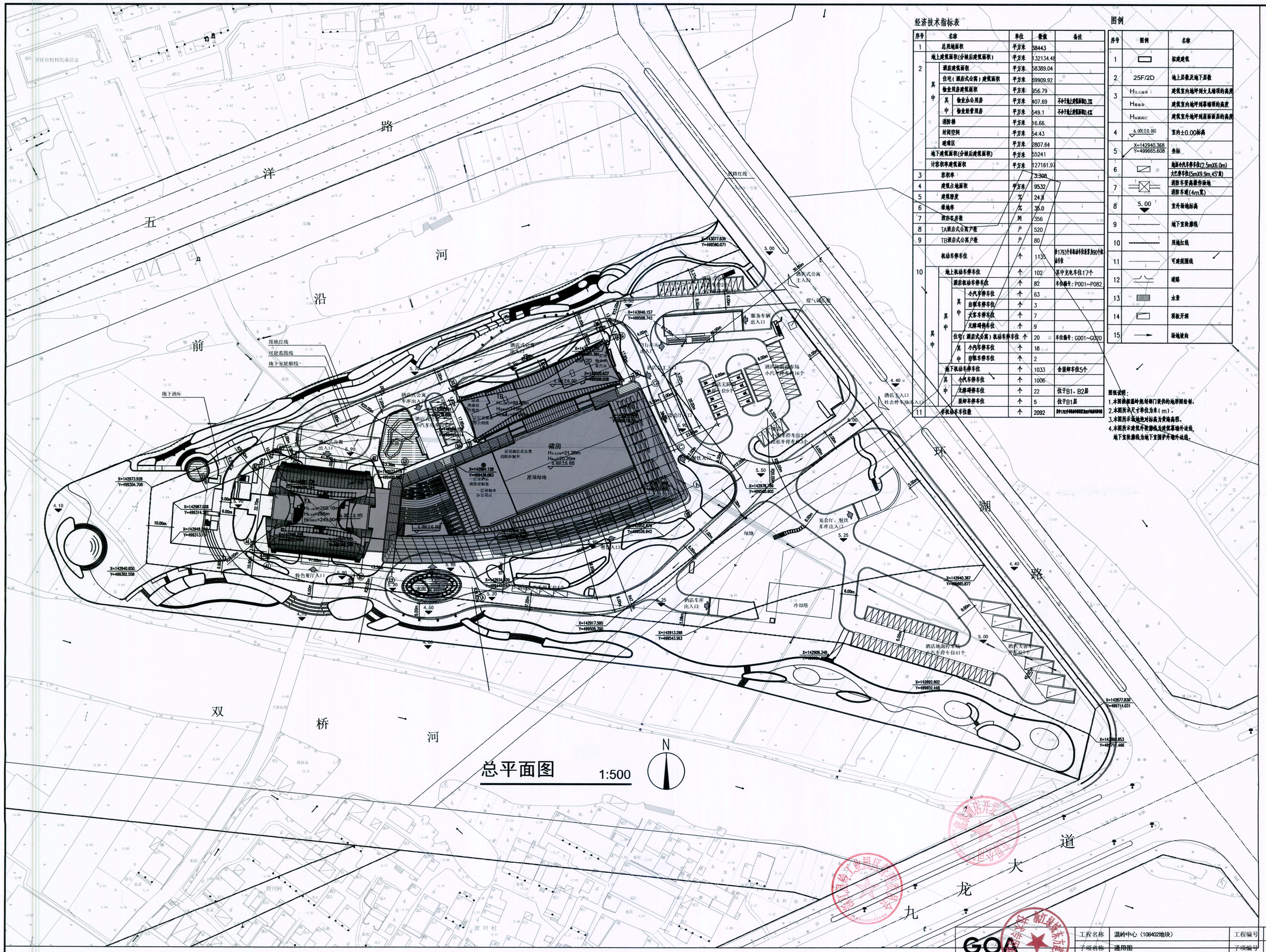

总平面图

1:500

经济技术指标表

序号	名称			单位	数值	备注
1	总用地面积			平方米	38443	
	地上建筑面积(分摊后建筑面积)			平方米	132134.48	
2	其中	酒店建筑面积		平方米	58389.04	
		住宅(酒店式公寓)建筑面积		平方米	69909.92	
		物业用房建筑面积		平方米	956.79	
		其中	物业办公用房	平方米	407.69	不计于地上建筑面积0.3%
			物业经营用房	平方米	549.1	不计于地上建筑面积0.4%
		消防梯		平方米	16.66	
		结构空间		平方米	54.43	
		避难区		平方米	2807.64	
	地下建筑面积(分摊后建筑面积)			平方米	55241	
	计容积率建筑面积			平方米	127161.97	
3	容积率				3.308	
4	建筑占地面积			平方米	9532	
5	建筑密度			%	24.8	
6	绿地率			%	35.0	
7	酒店客房数			间	356	
8	TA酒店式公寓户数			户	520	
9	TB酒店式公寓户数			户	80	
10	其中	机动车停车位		个	1133	含1783个非机动车位折算为360个机动车位
		其中	地上机动车停车位	个	102	其中充电车位17个
			酒店机动车停车位	个	82	车位编号：P001~P082
			其中 小汽车停车位	个	63	
			巴士车停车位	个	3	
			大车车停车位	个	7	
			无牌调停车位	个	9	
			住宅(酒店式公寓)机动车停车位	个	20	车位编号：G001~G020
			其中 小汽车停车位	个	18	
			巴士车停车位	个	2	
		地下机动车停车位		个	1033	含新停车位5个
		其中 小汽车停车位		个	1006	
			无牌调停车位	个	22	位于B1、B2层
			新停车停车位	个	5	位于B1层
11	非机动车车位数			个	2092	其中7231个电动自行车位折算为1446个机动车位

图例

序号	图例	名称
1		拟建建筑
2	25F/2D	地上层数及地下层数
3	H女儿墙顶 / H屋面檐口	建筑室内地坪到女儿墙顶的高度
	H屋面檐口	建筑室外地坪到屋面檐口的高度
	H坡屋面顶	建筑室外地坪到屋面面层的高度
4	6.00(±0.00)	室内±0.00标高
5	X=142940.388 Y=499665.608	坐标
6		地面小汽车停车位(2.5mX6.0m) 大巴停车位(5mX9.9m,45°角)
7		消防车登高操作场地 消防车道(4m宽)
8	5.00	室外场地标高
9		地下室轮廓线
10		用地红线
11		可建范围线
12		道路
13		水景
14		顶板开洞
15		场地坡向

图纸说明：

1.本图根据温岭规划局门提供的地形图绘制。

2.本图所示尺寸单位为米(m)。

3.本图所示场地地对标高为黄海高程。

4.本图所示建筑外轮廓线为建筑幕墙外边线，地下室轮廓线为地下室围护外墙外边线。

修改后

工程名称	温岭中心（108402地块）	工程编号	G2010-0120	联系单编号	A-017
子项名称	通用图	子项编号	GN	附图共25页	附图25
审定	何兼	工程负责	郭昀	校对	郭昀
审核	董慧	专业负责	郭昀	经办人	金学丽
专业	建筑	日期	2022.03		

浙江绿城东方建筑设计有限公司
GREENTOWN ORIENTAL ARCHITECTS

Copyright by GOA;Versions 04;PS: ;Login Name: 俞翔;Plot Date:2022/3/16 14:55:15;Drawing path:E:\2016工程\温岭银泰\02 TB英空层改房间调整\20211227 平面沟通 A1+0.00(594x841)

总平面图中道路及机动车停车位调整。

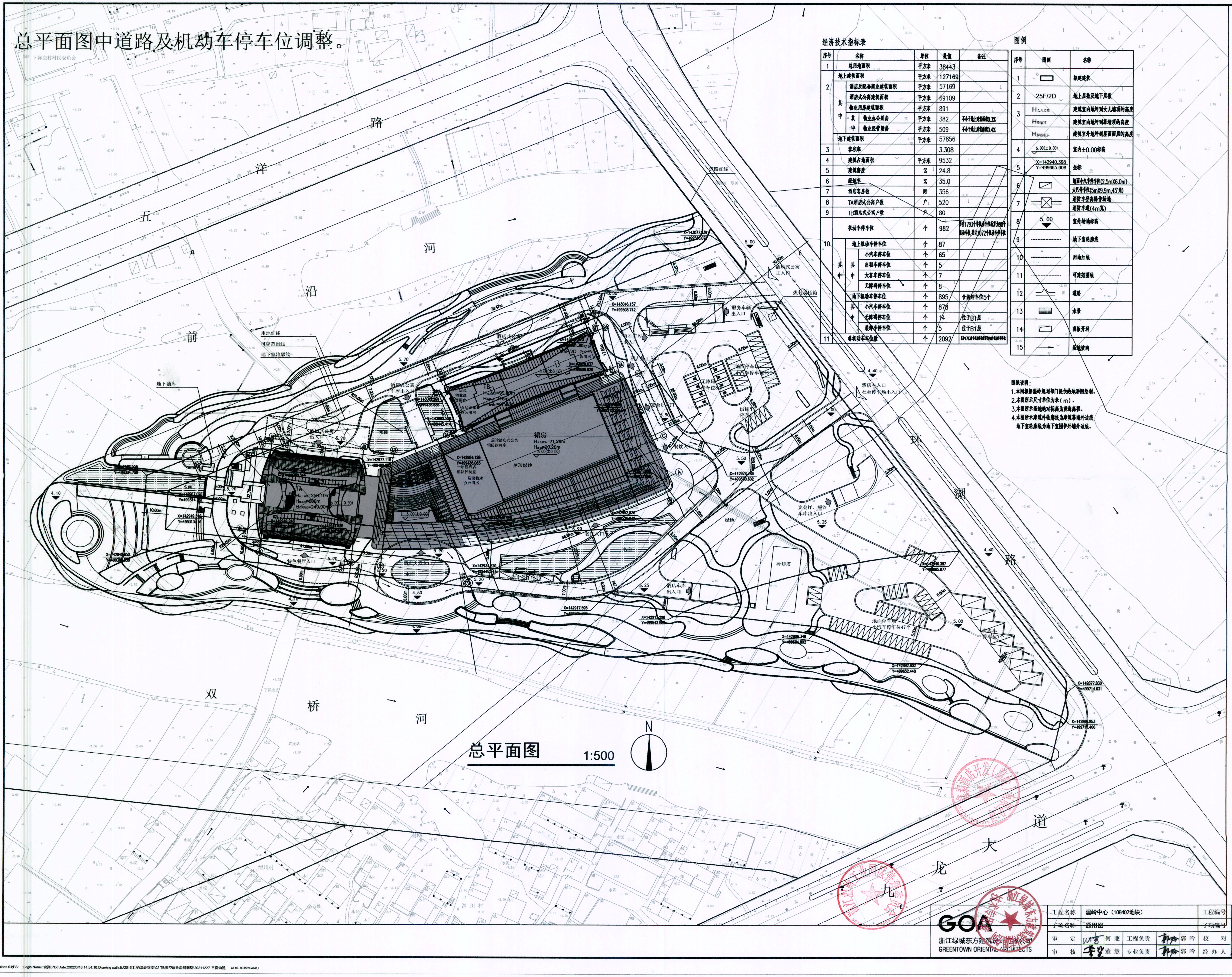

总平面图 1:500

经济技术指标表

序号	名称			单位	数值	备注
1	总用地面积			平方米	38443	
2	地上建筑面积			平方米	127169	
	其中	酒店及配套商业建筑面积		平方米	57169	
		酒店式公寓建筑面积		平方米	69109	
		物业用房建筑面积		平方米	891	
		其中	物业办公用房	平方米	382	不小于地上建筑面积0.3%
			物业经营用房	平方米	509	不小于地上建筑面积0.4%
	地下建筑面积			平方米	57856	
3	容积率				3.308	
4	建筑占地面积			平方米	9532	
5	建筑密度			%	24.8	
6	绿地率			%	35.0	
7	酒店客房数			间	356	
8	TA酒店式公寓户数			户	520	
9	TB酒店式公寓户数			户	80	
10	机动车停车位			个	982	另有1793个非机动车位折算为90个机动车位,共计1072个机动车停车位
	其中	地上机动车停车位		个	87	
		其中	小汽车停车位	个	65	
			出租车停车位	个	5	
			大客车停车位	个	7	
			无障碍停车位	个	8	
		地下机动车停车位		个	895	含装卸车位5个
		其中	小汽车停车位	个	878	
			无障碍停车位	个	14	位于B1层
			装卸车停车位	个	5	位于B1层
11	非机动车车位数			个	2092	其中1793个非机动车位折算为90个机动车停车位

图例

序号	图例	名称
1	▭	拟建建筑
2	25F/2D	地上层数及地下层数
3	$H_{女儿墙顶}$	建筑室内地坪到女儿墙顶的高度
	$H_{幕墙顶}$	建筑室内地坪到幕墙顶的高度
	$H_{屋面面层}$	建筑室外地坪到屋面面层的高度
4	6.00(±0.00)	室内±0.00标高
5	X=142940.368 Y=499665.608	坐标
6		地面小汽车停车位(2.5mX6.0m) 大巴停车位(5mX9.9m,45°角)
7		消防车登高操作场地 消防车道(4m宽)
8	5.00	室外场地标高
9		地下室轮廓线
10		用地红线
11		可建范围线
12		道路
13		水景
14		顶板开洞
15	→	场地坡向

图纸说明:

1.本图根据温岭规划部门提供的地形图绘制。
2.本图所示尺寸单位为米(m)。
3.本图所示场地绝对标高为黄海高程。
4.本图所示建筑外轮廓线为建筑幕墙外边线,地下室轮廓线为地下室围护外墙外边线。

修改前

GOA
浙江绿城东方建筑设计有限公司
GREENTOWN ORIENTAL ARCHITECTS

工程名称	温岭中心(108402地块)	工程编号	G2012-0125-B	联系单编号	A-017
子项名称	通用图	子项编号	GN	附图共25页	附图24
审定	何兼	工程负责	郭吟	校对	郭吟
专业	建筑				
审核	董慧	专业负责	郭吟	经办人	金学颖
日期	2022.03				